Clean Air Optima®

Manual

Clean Air Optima High and Luxury Tower Fan
CA-407W/ CA-407G Smart

(EN) User manual
(DE) Gebrauchsanweisung
(NL) Gebruiksaanwijzing
(FR) Mode d'emploi
(ES) Manual del usuario
(IT) Manuale d'uso
(PL) Instrukcja obsługi
(CZ) Uživatelská příručka
(RO) Manual de utilizare
(LT) Naudotojo vadovas
(EE) Kasutusjuhend
(LV) Lietošanas pamācība

Find more languages on:
www.cleanairoptima.com/info/manuals

Read these instructions carefully before you start using the Tower Fan and keep the manual for futere reference.

© Copyright: Clean Air Optima®

CE

Clean Air Optima®

Table of contents

	Page
English	3
German	15
Dutch	27
French	39
Spanish	51
Italian	63
Polish	75
Czech	87
Romanian	99
Lithuanian	111
Estonian	123
Latvian	135

CA-407W/ CA-407G Smart/ Description of the device

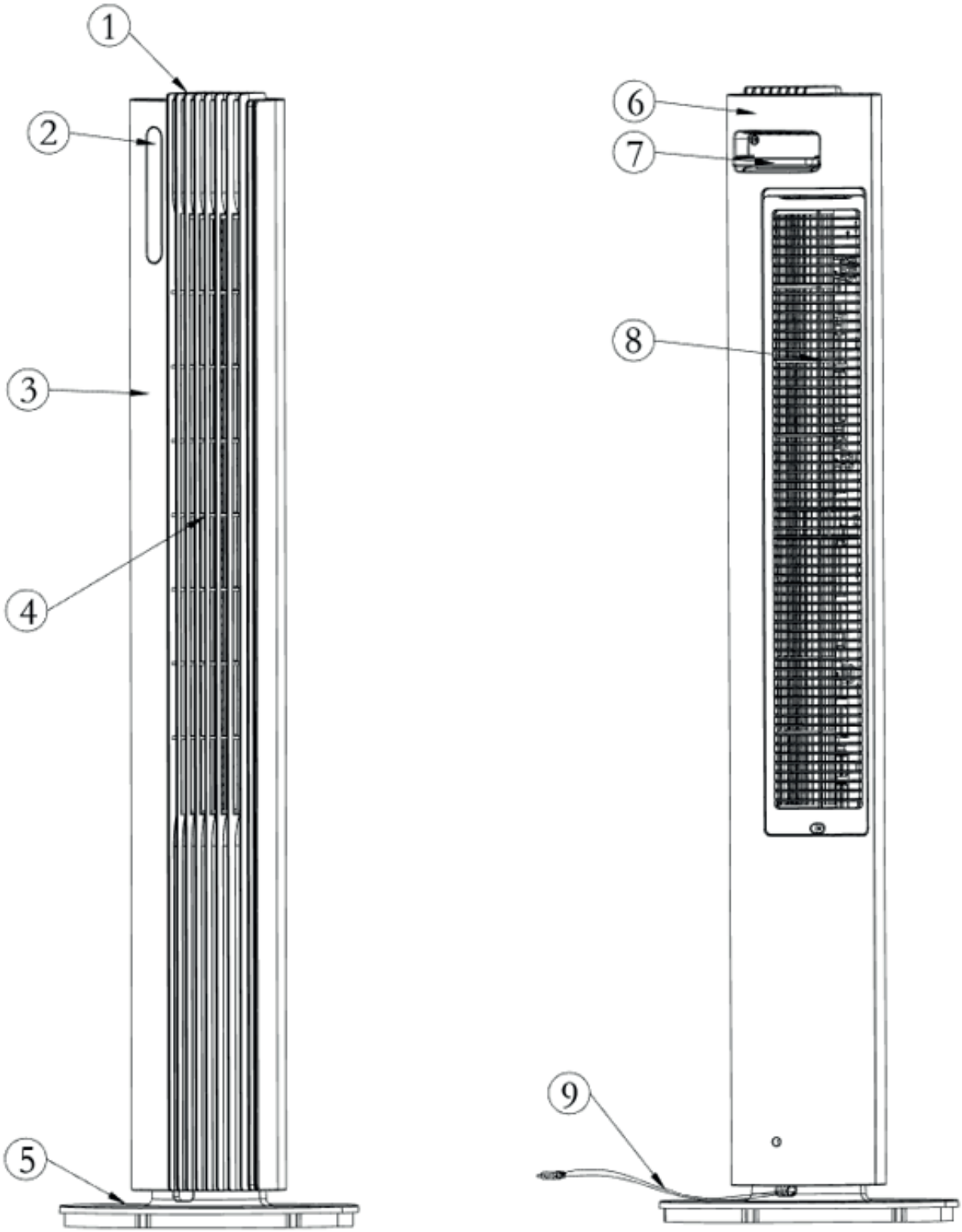

Clean Air Optima®

English

Thank you for purchasing the innovative Clean Air Optima CA-407W/ CA-407G Smart High and Luxury Tower Fan.
We wish you many years of healthy indoor air with this efficient and effective product.

Ensure that all safety precautions are followed when using this electrical appliance for the proper operation of the device. These instructions describe the safety precautions to be observed during operation. They are designed to prevent injuries or damage to this device.

Description of the appliance
The appliance consists of the following main components:
1. Control panel
2. Display panel
3. Front cover
4. Oscillation base
5. Rear base
6. Rear cover
7. Handle and remote control holder
8. Rear net
9. Power cord

Safety warnings

Take the following steps to minimize the risk of personal injury caused by for example electric shocks or fire.

1. Only for indoor use. Do not use or store outdoors.
2. Use proper voltage: AC 220V – 240V, 50Hz.
3. Pull the plug when you do not use the device or when you clean internal or external parts of it.
4. Use, maintain and clean the device as described in this manual.
5. Do not use the device when there is visible damage on the electrical cord or on the device itself. Do not repair the device yourself in case of damage.
6. Make sure that the air outlets are always free, clean up dust, hair and other obstruction for the airflow and at the air outlets.
7. Keep your hair, clothes, jewels or fingers away from the air outlets.
8. Pay special attention when the fan is used near children, and avoid children playing with the fan.
9. Do not stick sharp objects through the grid as it can result in failures or electric shocks.
10. Do not use the device in rooms where inflammable liquids or gases are stored, close to heat sources or in particularly humid rooms like the bathroom.
11. Touch the device only with dry hands.
12. Make sure that the fan does not touch any obstruction when oscillating.
13. Pay attention to damages on the electrical cord. Never pull the device by its cord.
14. Do not allow children to touch this device.
15. Bring discarded devices to the appropriate collecting points. Prevent children from opening the device. The device is not a toy. Children may only use the device under the surveillance of an adult.
16. This appliance can be used by children aged from 8 years and above and persons with reduced physical, sensory or mental capabilities or lack of experience and knowledge if they have been given supervision or instructions concerning use of the device in a safe way and understand the hazards involved. Children shall not play with the device. Cleaning- and user maintenance shall NOT be done by children without supervision.

17. If the power cord is damaged, it must be replaced by the manufacturer, its aftersales service or a similar qualified person in order to avoid danger.
18. Do not ingest the battery, the battery is a Chemical Burn Hazard.
19. This device contains a coin / button cell battery. If the coin / button cell battery is swallowed, it can cause severe internal burns in just 2 hours and can lead to serious complaints or decease.
20. Keep new and used batteries away from children.
21. If the battery compartment does not close securely, stop using the device and keep it away from children.
22. If you think batteries might have been swallowed or placed inside any part of the body, seek immediate medical attention.
23. The batteries contain materials, which are hazardous to the environment, they must be removed from the device before it is scrapped and that they are disposed safely.
24. Do not put heavy objects on the unit.
25. Please avoid places with direct sunlight. There is a risk that the device discolors.

Installation instruction

1. Get the Tower Fan out of the package for assembly and make sure all accessories are included.
2. Assemble the fan following the below instructions:
   -Lock the rear base and front base together following **D**iagram 1.
   -Put the main body into the assembled base along the locating pole, following **D**iagram 2.
   -After assembled, put the fan in a suitable place, plug it in and operate according to the instruction manual.
3. The device needs to be positioned at least 30 cm from the walls and furniture to obtain good air flow.
4. Make sure that the front air outlet of the device is positioned away from the closest wall or piece of furniture. Make sure that the air in-and outlets are not blocked.
5. Never pull up the device by its loose parts.

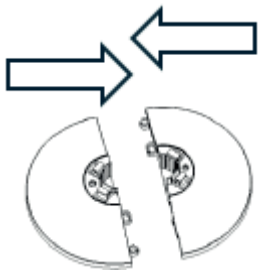

Diagram 1

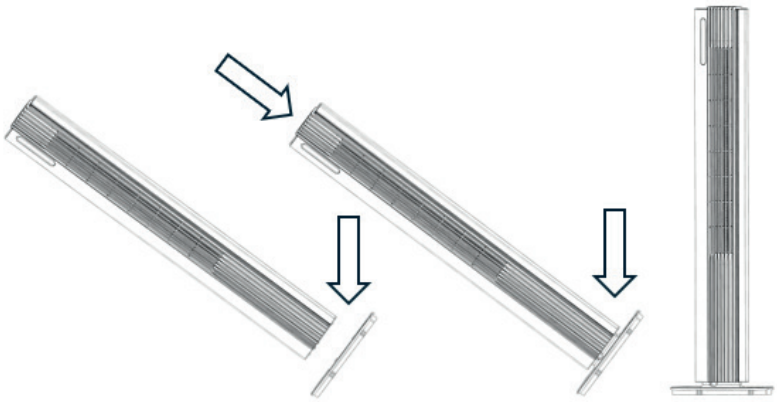

Diagram 2

Note: When you plug in the fan for the fist time, a “BiBi” sound alert means that the fan is correctly connected.

Remote control

1. Open the battery cover at the back side of remote control to place the battery, (see Picture 1).
2. To place the battery: there is a “security tab” at the bottom of the remote control that you first have to slide to the right and then pull out the battery holder, (see Picture 2).
   Insert the battery with the correct polarity, (see Picture 3).
3. Push the battery cover back into the remote control.

Remote control

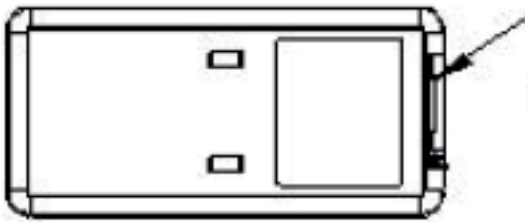

(Picture 1)

Battery cover

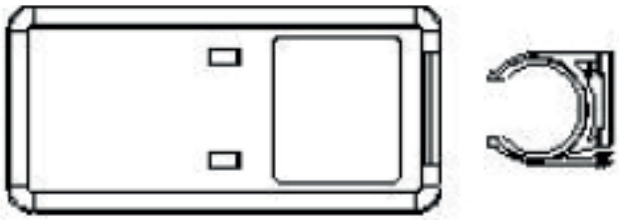

(Picture 2)

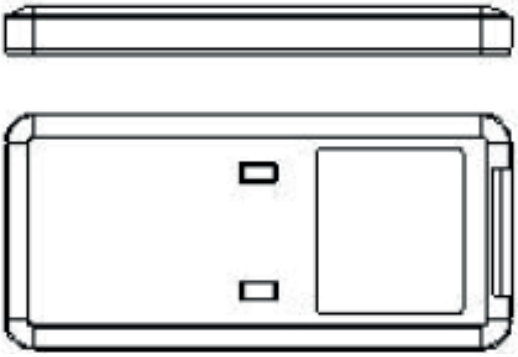

(Picture 3)

Battery (CR2032)

Features

1. Touch control buttons
2. Wind modes: Normal, Nature, Sleep mode
3. 12 speeds
4. Powerful airstream of 6 m/s
5. Fan air flow rate up to 450m3/h
6. Automatically 80°horizontal oscillation
7. Timer: 1 -12Hours
8. Sterilization by plasma generator
9. LED display: ON/OFF, wind speed, wind modes, oscillation
10. Remote control
11. WIFI function

Control panel / Operation instruction

Note: When you plug in the fan for the fist time, a “BiBi” sound alert means that the fan is correctly connected.

Control Panel **Display**

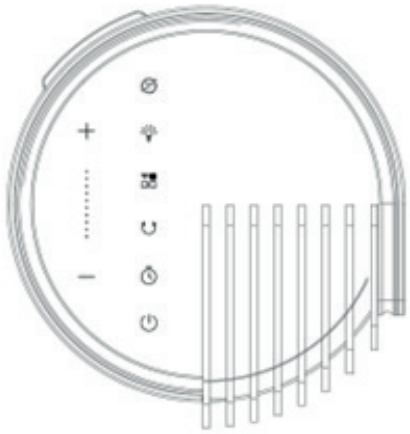

ON/ OFF (Power)

Press the Power Button to activate the device. Press the Power Button again, the device turns off.

SPEED Button

By pressing the Speed button, you can change the speed level with the button **+** and the button **-** .
The 12 fan speeds offers individual air flow.

MODE Button

Press the MODE button to switch between normal wind, natural wind and sleep mode.

1. Normal wind :The fan motor runs at a fixed speed according to the wind speed set by the user.
2. Natural wind :The fan motor runs irregularly according to the preset program and can be set to low (position 1-4), medium, (position 5-8) and strong (position 9-12) natural wind in combination with the wind speed button. Natural wind is to imitate the effect of natural wind, making the air volume softer and more comfortable. The wind speed level indicator only shows the initial wind speed status.

The image below shows the working principle of the natural wind mode:

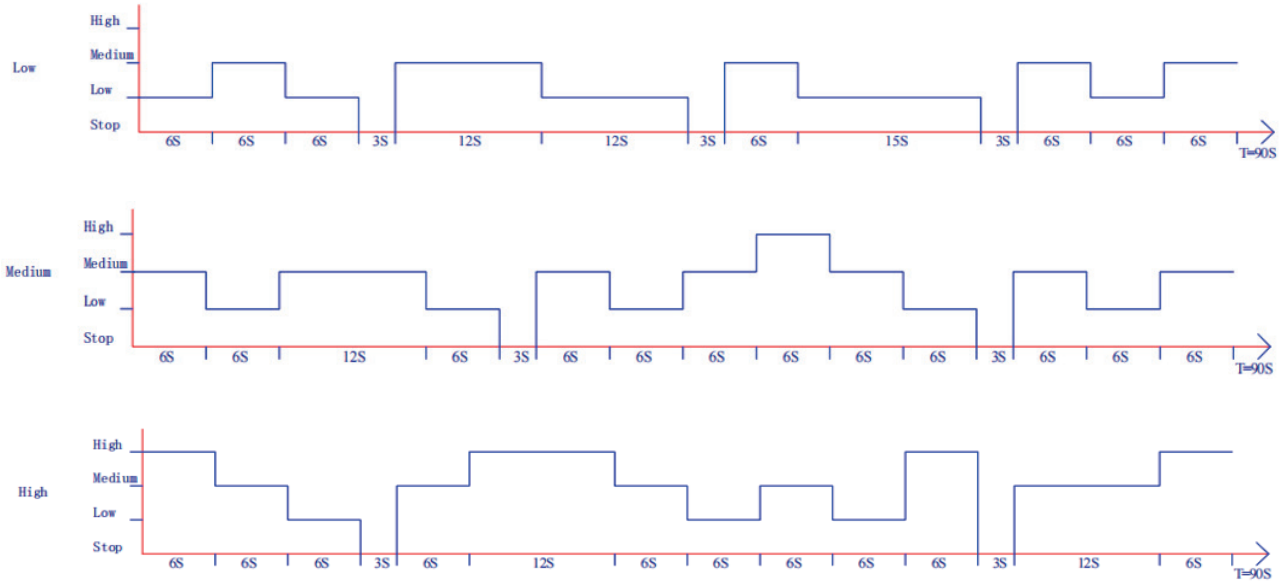

3. Sleep mode

3.1. Timed downshift. If the device is running at speed 4-12, the device will switch down one speed every 5 minutes until it reaches the 3rd speed. The device then continues to run unchanged in 3rd speed.
The LED light displays the current wind speed.

3.2. If the device runs in speed 1-3, the device switches to 3d speed.
The device then continues to run unchanged in 3rd speed. The LED light displays the normal wind speed.

TIMER

Press TIMER button to program timer.
Following timer programs are available.
Power-on function: While the device is in standby, press the Timer button and then use the +/- button to set the number of hours you want the unit to start (1~12 hours).
Power-off function: While the device is running with the desired settings, press the Timer button and then use the button +/- to set the number of hours after which you want the device to stop (1~12 hours).

SWING

Press the Swing key: the device will oscillate.
Press the Swing key again: the device will stop oscillating.

Sterilization/ plasma generator

Function on: the device releases plasma, and the indicator light is on.
Function off: the device stops releasing plasma, and the indicator light is off.

LIGHT

Press the Light button, the lighting on the display will go off.
Press the Light button once again, the lighting on the display will go on.
When the device is on, the light on the display dims automatically after 1 minute. When you press a button, the light automatically turns on again.

WIFI Function

When the device is on, press and hold the Mode button for 5 seconds till it beeps once. The WiFi indicator will flash quickly after 5 seconds, and you can configure the network in the default mode of the App. If it is not connected within 3 minutes, the WiFi indicator will turn off. To connect again, you need to press and hold the Mode button for 5 seconds till it beeps once to reset the WiFi module, the WiFi indicator will flash quickly and you can restart to configure the network in the default mode.

1. If the power is turned off within 10 seconds after power on, the WiFi indicator will return to the state before power off. If the power is turned on again after 10 seconds of power off, the WiFi indicator will go off and the device will enter the low-power mode. At this time, you need to press and hold the mode button for 5 seconds to restart it.
2. In the process of accessing network, if the network is not matched within 3 minutes, the WiFi indicator will go off. You need to press and hold the mode button for 5 seconds to restart it.
3. If the router is powered off after the matching has been completed, the WiFi indicator will go off. When the router is resumed, the WiFi will be automatically connected to the network.

Operation with Clean Air Optima® App

Connectivity

Compatibility with smartphone and tablet:
iPhone, iPad and Android devices

Device connets via WiFi with App:
CleanAirOptima

Attention: The router must be set to the 2.4 GHz broadband. If the router is set to the 5.0 GHz, it is impossible to establish a connection.

Set up WiFi connection

1. Download and install the "CleanAirOptima" App in the App Store or Google Play Store.
2. Make an account and log in.
3. The router must be set to the 2.4 GHz broadband. If the router is set to the 5.0 GHz, no connection can be established.
4. Make sure Bluetooth is enabled on your smartphone.
5. Plug the device into the power socket and switch it on. The WiFi indicator will blink. If the WiFi light does not blink, press the MODE button for 5 seconds. Then the WIFI light will flash quickly. If the WIFI light blinks quickly, the device is ready to connect.
6. Make sure that your smartphone or tablet is successfully connected to your WiFi network.
7. Open the 'CleanAirOptima' App and click on 'Add device'. Your device is listed and you can select it. If not choose 'Auto Scan'. Follow the on-screen instructions to connect the device to your network.
8. Choose to add the Clean Air Optima® device on the App, follow the instructions in the App.
9. When the device is paired, the WiFi indicator light stays on constantly.
10. After the configuration is successful, you can use the Clean Air Optima® App to operate the device.

Note:

- If your default network has changed, reset the WiFi connection, follow step 1 to 9 in the 'Set up WiFi connection' section.
- If you want to pair multiple devices to your smartphone or tablet, you have to do this one after the other.
- Make sure that the distance between your smartphone or tablet and the device is less than 5 meters and there are no obstacles. Also make sure you are in the same room as the device.

Reset the WiFi function:

- Reset the WiFi by pressing the 'Mode' button for 5 seconds, the indicator light of the WiFi will blink rapidly.

Connect devices to multiple phones

Note: First the other person needs to install the Clean Air Optima® App on his/her phone and create a new account.

Share the device with limited access:
You can choose to share 1 device with several persons.
This person will then have access, but will not be able to manage all the settings.

Follow the instructions below to share the device with several persons:
1. Go to the relevant device.
2. Go to the pencil or three dots in the top right.
3. Select 'Share device.'
4. Choose 'Add sharing'.
5. Choose the sharing method e.g. via email, whatsapp, sms etc. and continue.
6. The device will automatically appear in the Clean Air Optima® App with the other account.

Share device with full access:
You can add a person or several persons to your home management.
That person will then have access to all your devices that are already linked and has full rights and permissions. You will always remain the main administrator.

Follow the instructions below to add someone to your home management:
1. Open the Clean Air Optima® App and go to 'Me'.
2. Then choose 'Home Management'.
3. Choose 'Create a home'.'
4. Select the relevant 'Home' and 'Add member'.
5. Choose the sharing method e.g. via email, whatsapp, sms etc. and continue.
6. The corresponding 'Home' will automatically appear in the Clean Air Optima® App of the person with whom you have shared your 'Home'.
7. On the other account:
   Go to the home screen from the Clean Air Optima® App. Go to the top left and select the 'Home'.

Cleaning and maintenance

Accumulation of dust and dirt at the back of the device will negatively influence the performance of the fan. Cleaning the backside of the fan at least once a month is required for an optimal performance. This fan is very safe and easy to clean:

1. Switch the device off and pull the plug.
2. If used continuously (24 hours/day) under normal circumstances, we advise that the accumulated dust is cleaned once a week from the air inlet at the back of the device and at least once a month at the air outlet. Clean once a month the outer surface with a cloth.
3. If necessary you can use a soft cloth with a neutral cleaning product dissolved in warm water (below 50°) to clean the outer side of the fan. Dry carefully.
4. If the fan is not used for a longer period of time, we advise to clean the device carefully and let it dry. The device has to be stored in a cool and dry place. Place a bag over the device to avoid dust.

Troubleshooting

The following is a troubling shooting guide to help you solve any issues that you may have using the **Clean Air Optima® CA-407W/ CA-407G Smart High and Luxury Tower Fan.**

Problem	Possible Cause	Solution
Device does not switch on.	The power cord does not connect correctly. The power cord or power plug may be damaged.	Connect the power plug and power socket correctly. Check the power cord and plug for damage.
The device makes a lot of noise or vibrates.	The device is installed askew.	Make sure the device is installed uprightly.
The device does not work or with reduced capacity.	Check the minimum distances to walls and objects.	Move the device away from walls and objects.
The device does not respond to the remote control.	There are obstacles between the device and the remote control. Battery installed correctly.	Remove obstacles and ensure visual contact between remote control and device. Check battery charge status.
Operation with Clean Air Optima® App does not work.	Smartphone or tablet is not connected to WiFi network. The device has no connection to the network.	Switch off the device and reset the WiFi on the device by pressing the Mode button for 5 seconds, the indicator light of the WiFi will blink rapidly. Than follow step 4 to 10 from chapter **Operation with Clean Air Optima® App.**

Clean Air Optima®

WARNING!
If the above recommended solutions do not work, please contact Clean Air Optima® technical support at the telephone number for your region. Do not attempt to disassemble, reassemble, or repair the device as this may void the warranty.

Specifications

Model	CA-407W/ CA-407G Smart
Rated voltage	220-240V / 50Hz
Rated power	30W
Sound level	Silent fan <10 dB(A) (Low)
Airflow	≥ 450 m³/h
Air velocity	6m /s
Dimensions	160x160x1100 mm. Base plate diameter 280 mm.
Weight	3,6 kg
Colour	White with black front cover/ Gray with black front cover
Type of Wi-Fi network	Single-band 2,4GHz
Complies with EU regulations	CE / WEEE / RoHS

Ask your retailer or your municipality for updated information regarding the disposal of the packaging and of the device.

Service

WARRANTY CERTIFICATE FOR THE Clean Air Optima CA-407W/ CA-407G Smart Design Tower Fan

Date of purchase: .....
Customers name: .....
Address: .....
Telephone: .....
Email: .....
Seller's name: .....
Address: .....

1. Please fill in completely this Warranty Certificate. Send it with the invoice and the unit, postage pre-paid and using the original packing box, to your distributor. Make sure to include the appropriate return postage for the package.

2. Please enclose a short description of the damage, fault or malfunction, and the circumstances under which these problems arose.

The **Clean Air Optima CA-407W/ CA-407G Smart** is subjected to strict testing procedures before leaving the factory. If within two years from the date of purchase the product does not perform according to the specifications, because of factory defects, the purchaser is entitled to free repairs or replacement of parts upon presentation of this warranty (provided that the malfunction or damage to the device and/or parts occurred under normal operating conditions). What is covered: All parts defective in material and workmanship. For how long: two years from purchase date. What we will do: Repair or replace any defective parts.

Other Conditions
The provisions of this warranty are in lieu of any other written warranty whether express or implied, written or oral, including any warranty of merchantability or fitness for a particular purpose. The manufacturer's maximum liability shall not exceed the actual purchase price paid by you for the product. In no event shall the manufacturer be liable for special, incidental, consequential, or indirect damages. This warranty does not cover a defect that has resulted from improper or unreasonable use or maintenance, faulty assembly, accident, natural catastrophes,
improper packing, or unauthorized tampering, alteration, or modification as determined solely by us. This warranty is void if the label bearing the serial number has been removed or defaced.

Clean Air Optima International B.V.
David Ricardostraat 9-7 / 9-9
7559 SH Hengelo (ov)
The Netherlands
Tel: + 31 (0) 74 - 2670145
E-mail: info@cleanairoptima.com
Internet: www.cleanairoptima.com

Clean Air Optima®

Thank you for reading!

Share your feedback about the Clean Air Optima®
CA-407W/ CA-407G Smart high and luxury tower fan on:
www.cleanairoptima.com

For frequently asked questions about the CA-407W/ CA-407G Smart
go to: www.cleanairoptima.com and search for the CA-407W/ CA-407 Smart

Download PDF instruction manual on:
www.cleanairoptima.com/info/manuals

Watch all Clean Air Optima® Product
animation video's on:
www.youtube.com

Clean Air Optima International B.V. | David Ricardostraat 9-7 / 9-9 | 7559 SH Hengelo (ov)
The Netherlands | Phone: +31 (0) 74 - 2670145

Clean Air Optima Germany GmbH | Enschedestraße 14 | 48529 Nordhorn | Germany
Phone: +49 (0) 5921 879-121

E-mail: info@cleanairoptima.com **Internet:** www.cleanairoptima.com

CA-407W/ CA-407G Smart/ Beschreibung des Geräts

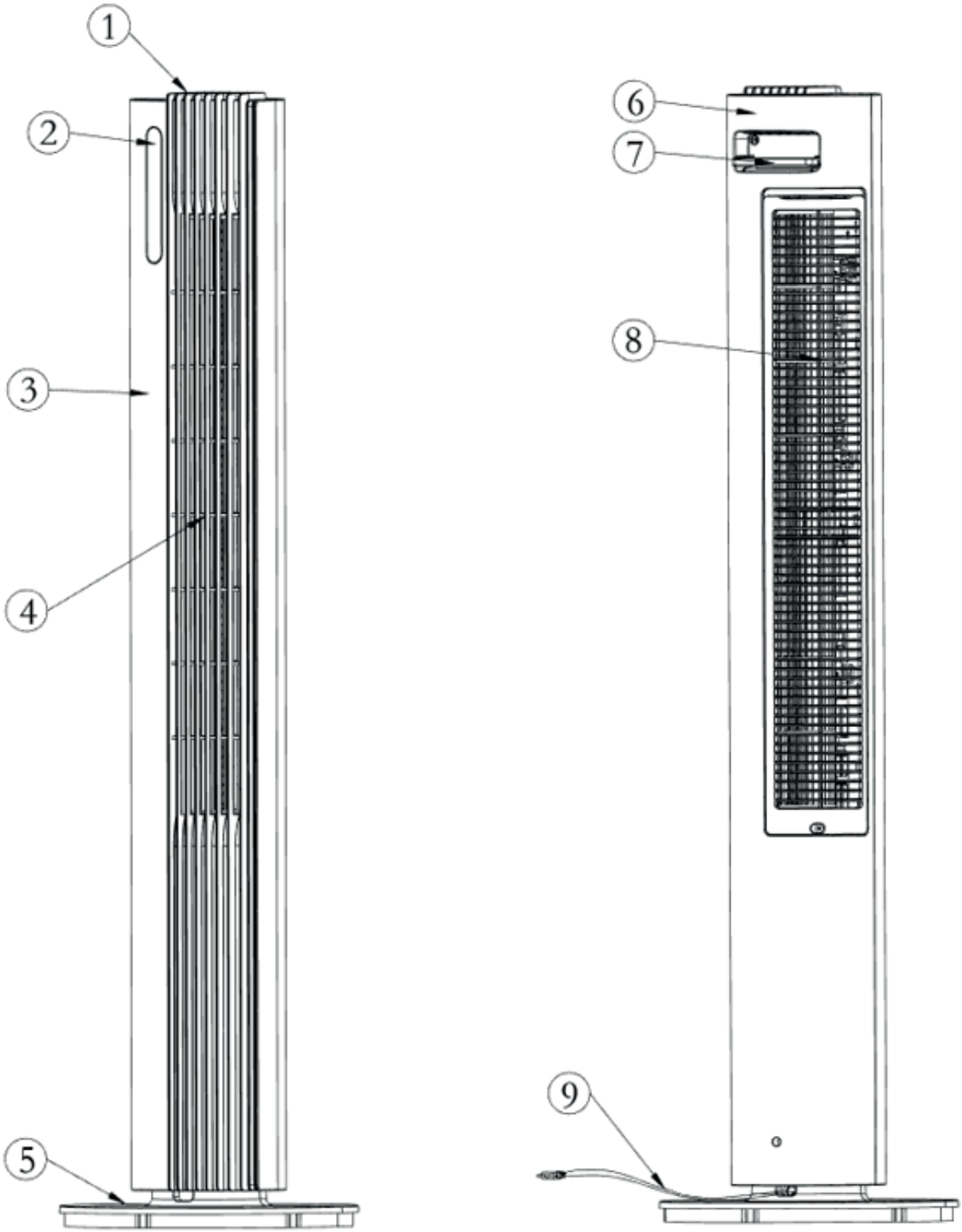

Clean Air Optima®

Deutsch

Vielen Dank, dass Sie sich für den innovativen Hoher und Luxes Turmventilator Clean Air Optima CA-407W/ CA-407G Smart entschieden haben.
Wir wünschen Ihnen viele Jahre gesunde Raumluft mit diesem effizienten und effektiven Produkt. Treffen Sie für die ordnungsgemäße Funktion dieses elektrischen Geräts unbedingt alle Sicherheitsvorkehrungen, wenn das Gerät verwenden. Diese Anleitung beschreibt die Sicherheitsvorkehrungen, die im Betrieb zu beachten sind. Sie sind dafür vorgesehen, Verletzungen oder Schäden an diesem Gerät vorzubeugen.

Beschreibung des Geräts
Das Gerät besteht aus folgenden Hauptkomponenten:
1. Bedienfeld
2. Anzeigefeld
3. Vorderer Fuß
4. Oszillationsfuß
5. Hinterer Fuß
6. Hintere Abdeckung
7. Griff und Fernbedienungshalter
8. Hinteres Netz
9. Netzkabel

Sicherheitshinweise
Führen Sie die folgenden Schritte aus, um das Verletzungsrisiko für Personen (z.B. durch Stromschläge oder Feuer) zu minimieren.

1. Nur für Innenräume geeignet. Nicht im Freien verwenden oder lagern.
2. Die richtige Spannung verwenden: AC 220V – 240V, 50Hz.
3. Ziehen Sie den Netzstecker aus der Steckdose, wenn Sie das Gerät nicht benutzen oder wenn Sie innere oder äußere Teile des Geräts reinigen.
4. Verwenden, warten und reinigen Sie das Gerät wie in dieser Anleitung beschrieben.
5. Verwenden Sie das Gerät nicht, wenn sichtbare Schäden am Netzkabel oder am Gerät selbst vorhanden sind.
   Reparieren Sie das Gerät nicht selbst, wenn es beschädigt ist.
6. Achten Sie darauf, dass die Luftauslässe immer frei sind. Beseitigen Sie Staub, Haare und andere Hindernisse für den Luftstrom und an den Luftauslässen.
7. Halten Sie Haare, Kleidung, Schmuck oder Finger von den Luftauslässen fern.
8. Geben Sie besonders acht, wenn der Ventilator in der Nähe von Kindern betrieben wird, und vermeiden Sie, dass Kinder mit dem Ventilator spielen.
9. Stecken Sie keine scharfen Gegenstände durch das Gitter, da es zu Ausfällen oder Stromschlägen führen kann.
10. Verwenden Sie das Gerät nicht in Räumen, in denen brennbare Flüssigkeiten oder Gase aufbewahrt werden, in der Nähe von Wärmequellen oder in besonders feuchten Räumen wie dem Badezimmer.
11. Berühren Sie das Gerät nur mit trockenen Händen.
12. Achten Sie darauf, dass der Ventilator beim Oszillieren keine Hindernisse berührt.
13. Achten Sie auf Beschädigungen am Netzkabel. Ziehen Sie das Gerät niemals an seinem Kabel.
14. Erlauben Sie Kindern nicht, dieses Gerät zu berühren.
15. Bringen Sie ausgediente Geräte zu den entsprechenden Sammelstellen. Verhindern Sie, dass Kinder das Gerät öffnen. Das Gerät ist kein Spielzeug. Kinder dürfen das Gerät nur unter Aufsicht eines Erwachsenen benutzen.

16. Dieses Gerät kann von Kindern ab 8 Jahren und von Personen mit eingeschränkten körperlichen, sensorischen oder geistigen Fähigkeiten oder mangelnden Erfahrungen und Kenntnissen benutzt werden, wenn sie beaufsichtigt werden oder eine Einweisung in den sicheren Gebrauch des Geräts erhalten haben und die mit ihm verbundenen Gefahren verstehen. Kinder dürfen nicht mit dem Gerät spielen. Die Reinigung und Wartung durch den Benutzer darf NICHT von Kindern ohne Aufsicht ausgeführt werden.
17. Wenn das Netzkabel beschädigt ist, muss es vom Hersteller, seinem Kundendienst oder einer ähnlich qualifizierten Person ausgetauscht werden, um Gefahren vorzubeugen.
18. Die Batterie nicht verschlucken, die Batterie stellt eine chemische Verbrennungsgefahr dar.
19 . In diesem Gerät befindet sich eine Knopfzelle / Knopfbatterie. Wenn die Knopfzellenbatterie verschluckt wird, kann sie innerhalb von nur 2 Stunden schwere innere Verbrennungen verursachen und zu schweren Beschwerden oder zum Tod führen.
20. Halten Sie neue und gebrauchte Batterien von Kindern fern.
21. Wenn sich das Batteriefach nicht sicher verschließen lässt: Verwenden Sie das Gerät nicht mehr und halten Sie es von Kindern fern.
22. Wenn Sie glauben, dass Batterien verschluckt wurden oder sich in irgendeinem Teil des Körpers befinden: Suchen Sie sofort einen Arzt auf.
23. Die Batterien enthalten umweltgefährdende Stoffe, sie müssen vor dem Entsorgen aus dem Gerät entfernt und sicher entsorgt werden.
24. Keine schweren Gegenstände auf das Gerät stellen.
25. Bitte Orte mit direktem Sonnenlicht vermeiden. Es besteht die Gefahr, dass das Gerät ausbleicht.

Installationsanleitung

1. Nehmen Sie den Turmventilator zum Zusammenbau aus der Verpackung und stellen Sie sicher, dass alle Zubehörteile enthalten sind.
2. Bauen Sie den Ventilator nach der folgenden Anleitung zusammen:
   - Den hinteren und vorderen Fuß aneinander verriegeln wie in **D**iagramm 1 gezeigt.
   - Das Hauptgehäuse entlang der Fixierstange in den montierten Fuß setzen, wie in **D**iagramm 2 gezeigt.
   - Nach dem Zusammenbau den Ventilator an einen geeigneten Ort stellen, anschließen und gemäß Anleitung in Betrieb nehmen.
3. Das Gerät muss mindestens 30 cm von Wänden und Möbeln entfernt aufgestellt werden, um einen guten Luftstrom zu erhalten.
4. Achten Sie darauf, dass der vordere Luftauslass des Geräts von der nächsten Wand oder dem nächsten Möbel weg zeigt. Achten Sie darauf, dass die Luftein- und -auslässe nicht blockiert sind.
5. Ziehen Sie das Gerät niemals an seinen losen Teilen hoch.

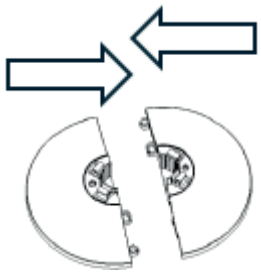

Diagramm 1

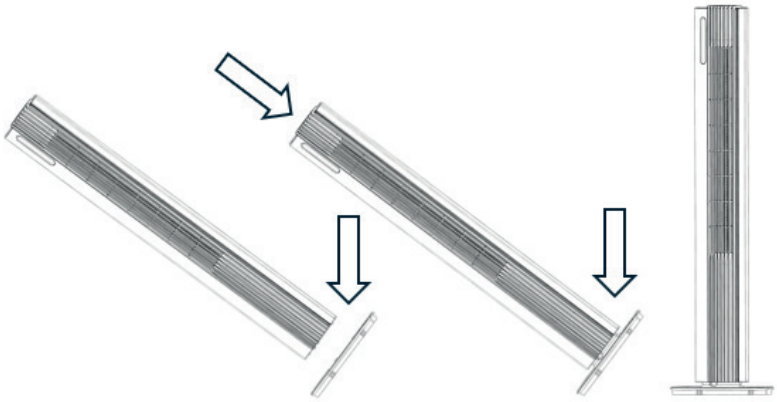

Diagramm 2

Hinweis: Wenn Sie den Ventilator zum ersten Mal an das Stromnetz anschließen, zeigt ein „BiBi“-Alarmton, dass der Ventilator korrekt angeschlossen ist.

Fernbedienung

1. Öffnen Sie die Batterieabdeckung an der Rückseite der Fernbedienung, um die Batterie einzulegen, (siehe Bild 1).
2. Zum Einsetzen der Batterie: An der Unterseite der Fernbedienung befindet sich eine „Sicherheit-slasche“, die Sie zuerst nach rechts schieben und dann den Batteriehalter herausziehen müssen, (siehe Bild 2).
   Setzen Sie die Batterie richtig gepolt ein, (siehe Bild 3).
3. Die Batterieabdeckung wieder in die Fernbedienung drücken.

Fernbedienung

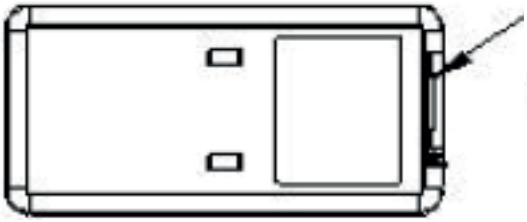

(Bild 1)

Batterieabdeckung

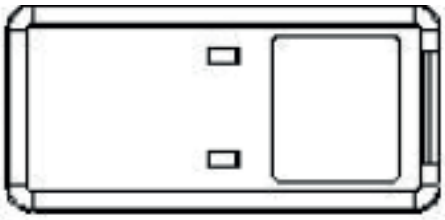

(Bild 2)

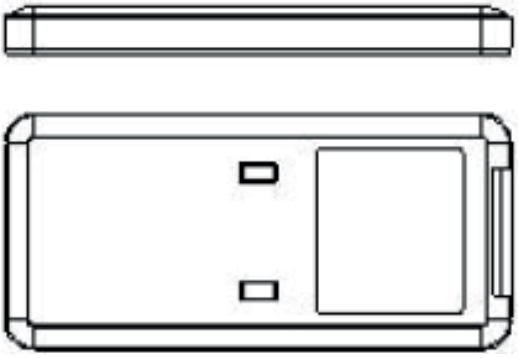

(Bild 3)

Batterie (CR2032)

Merkmale

1. Touch-Bedientasten
2. Windmodi: Normal, Natur, Schlafmodus
3. 12 Windgeschwindigkeiten
4. Starker Luftstrom mit 6 m/s
5. Ventilator-Luftstrom bis 450 m3/h
6. Automatische horizontale 80°-Oszillation
7. Timer: 1-12 Stunden
8. Sterilisation durch Plasmagenerator
9. LED-Anzeige: EIN/AUS, Windgeschwindigkeit, Windmodi, Oszillation
10. Fernbedienung
11. WIFI-Funktion

Bedienfeld/Bedienungsanleitung

Hinweis: Wenn Sie den Ventilator zum ersten Mal an das Stromnetz anschließen, zeigt ein „BiBi"-Alarmton, dass der Ventilator korrekt angeschlossen ist.

Bedienfeld **Monitor**

AN/ AUS (Power)

Drücken Sie die EIN/AUS-Taste, um das Gerät einzuschalten. Drücken Sie die EIN/AUS-Taste erneut, um das Gerät wieder auszuschalten.

SPEED Taste

Durch Drücken der Speed-Taste können Sie die Geschwindigkeitsstufe mit der Taste **+** und der Taste **-**.
Die 12 Lüftergeschwindigkeiten bieten einen individuellen Luftstrom.

Mode-Taste

Drücken Sie die MODE-Taste, um zwischen den Modi normaler Wind, natürlicher Wind und Schlafmodus zu wechseln.

1. Normaler Wind : Der Ventilatormotor läuft mit einer festen Geschwindigkeit, die sich nach der vom Benutzer eingestellten Windgeschwindigkeit richtet.
2. Natürlicher Wind : Der Ventilatormotor läuft unregelmäßig entsprechend des voreingestellten Programms und kann in Kombination mit der Windgeschwindigkeitstaste auf geringen (Position 8), mittleren (Position 16) und starken (Position 24) natürlichen Wind eingestellt werden. Natürlicher Wind soll die Wirkung des natürlichen Windes imitieren und das Luftvolumen weicher und angenehmer machen. Die Windgeschwindigkeitsanzeige zeigt nur den anfänglichen Windgeschwindigkeitsstatus an.

Die folgende Abbildung zeigt das Funktionsprinzip des Modus ‚natürlicher Wind':

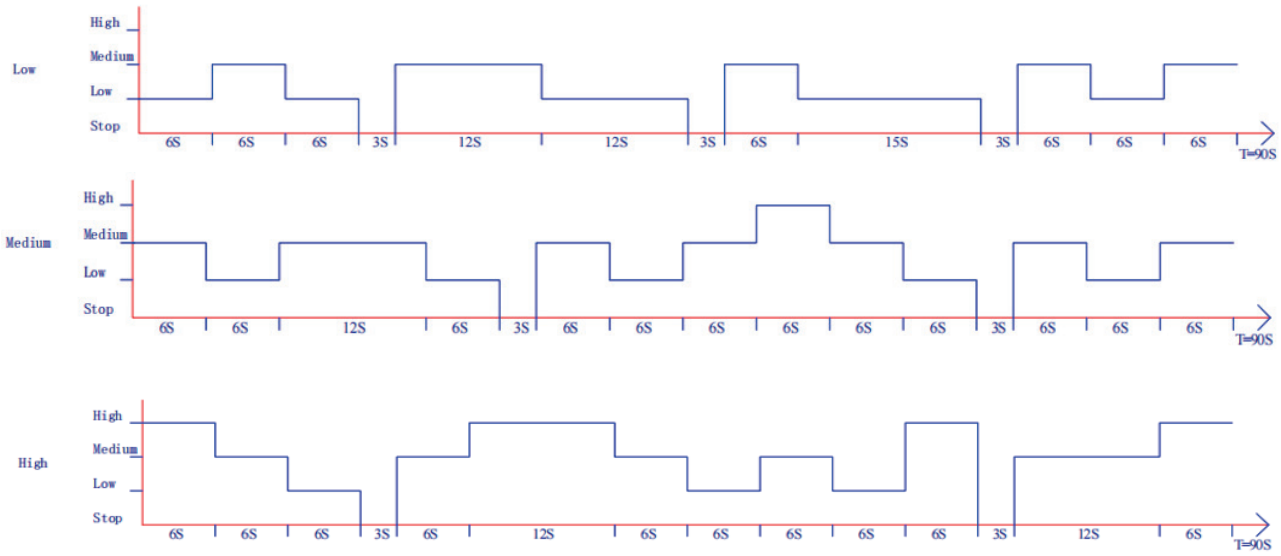

3. Schlafmodus

3.1. Zeitgesteuertes Herunterschalten. Wenn das Gerät mit der Geschwindigkeit 4-12 läuft, schaltet das Gerät alle 5 Minuten eine Geschwindigkeit herunter, bis es die 3. Geschwindigkeit erreicht. Anschließend läuft das Gerät unverändert im 3. Gang weiter. Das LED-Licht zeigt die aktuelle Windgeschwindigkeit an.

3.2. Wenn das Gerät in Geschwindigkeit 1-3 läuft, schaltet das Gerät auf 3D-Geschwindigkeit um. Anschließend läuft das Gerät unverändert im 3. Gang weiter. Das LED-Licht zeigt die normale Windgeschwindigkeit an.

TIMER

Drücken Sie die Taste TIMER, um den Timer zu programmieren.
Folgende Timer-Zeitschaltprogramme sind verfügbar.
Einschaltfunktion: Drücken Sie im Standby-Modus des Geräts die Timer-Taste und stellen Sie dann mit der Taste +/- die Anzahl der Stunden ein, nach denen das Gerät starten soll (1~12 Stunden).
Ausschaltfunktion: Während das Gerät mit den gewünschten Einstellungen läuft, drücken Sie die TIMER-Taste und stellen Sie dann mit der Taste +/- die Anzahl der Stunden ein, nach denen das Gerät anhalten soll (1~12 Stunden).

SCHWENKEN

Drücken Sie die Schwenken-Taste: Das Gerät schwenkt.
Drücken Sie die Schwenken-Taste erneut: Das Gerät hört auf zu schwenken.

Sterilisation/Plasmagenerator

Funktion eingeschaltet: Das Gerät gibt Plasma ab und die Kontrollleuchte leuchtet.
Funktion ausgeschaltet: Das Gerät gibt kein Plasma mehr ab und die Kontrollleuchte ist aus.

LICHT

Drücken Sie die Licht-Taste, die Beleuchtung im Display erlischt..
Drücken Sie die Licht-Taste noch einmal, die Beleuchtung des Displays wird eingeschaltet.
Wenn das Gerät eingeschaltet ist, wird das Licht auf dem Display nach 1 Minute automatisch gedimmt. Wenn Sie eine Taste drücken, schaltet sich das Licht automatisch wieder ein.

WIFI-Funktion

Wenn das Gerät eingeschaltet ist, halten Sie die Modustaste 5 Sekunden lang gedrückt, bis ein Signalton ertönt. Die WLAN-Anzeige blinkt nach 5 Sekunden schnell und Sie können das Netzwerk im Standardmodus der App konfigurieren. Wenn innerhalb von 3 Minuten keine Verbindung hergestellt wird, erlischt die WLAN-Anzeige. Um die Verbindung erneut herzustellen, müssen Sie die Modustaste 5 Sekunden lang gedrückt halten, bis ein Signalton ertönt, um das WLAN-Modul zurückzusetzen. Die WLAN-Anzeige blinkt schnell und Sie können neu starten, um das Netzwerk im Standardmodus zu konfigurieren.

1. Wenn das Gerät innerhalb von 10 Sekunden nach dem Einschalten ausgeschaltet wird, kehrt die WLAN-Anzeige in den Zustand vor dem Ausschalten zurück. Wenn das Gerät nach 10 Sekunden Ausschalten wieder eingeschaltet wird, erlischt die WLAN-Anzeige und der Energiesparmodus wird aktiviert. Sie müssen die Modustaste 5 Sekunden lang gedrückt halten, um es neu zu starten.
2. Wenn beim Zugriff auf das Netzwerk innerhalb von 3 Minuten keine Übereinstimmung mit dem Netzwerk gefunden wird, erlischt die WLAN-Anzeige. Sie müssen die Modustaste 5 Sekunden lang gedrückt halten, um es neu zu starten.
3. Wenn der Router nach Abschluss des Abgleichs ausgeschaltet wird, erlischt die WLAN-Anzeige. Wenn der Router wieder eingeschaltet wird, wird das WLAN automatisch mit dem Netzwerk verbunden.

Betrieb mit Clean Air Optima® App

Konnektivität

Kompatibilität mit Smartphone und Tablet:
iPhone, iPad und Android-Geräte

Das Gerät verbindet sich über WiFi mit der App:
CleanAirOptima

Achtung: Der Router muss auf das 2,4-GHz-Breitband eingestellt sein. Wenn der Router auf 5,0 GHz eingestellt ist, kann keine Verbindung hergestellt werden.

WiFi-Verbindung einrichten

1. Laden Sie die App „CleanAirOptima“ im App Store oder Google Play Store herunter und installieren Sie sie.
2. Erstellen Sie ein Konto und melden Sie sich an.
3. Der Router muss auf das 2,4-GHz-Breitband eingestellt sein. Wenn der Router auf 5,0 GHz eingestellt ist, kann keine Verbindung hergestellt werden.
4. Stellen Sie sicher, dass Bluetooth auf Ihrem Smartphone aktiviert ist.
5. Stecken Sie den Stecker des Geräts in die Steckdose und schalten Sie das Gerät ein. Die WiFi-Kontrollleuchte blinkt. Wenn die WiFi-Leuchte nicht blinkt, drücken Sie die MODE-Taste 5 Sekunden lang. Dann blinkt die WiFi-Leuchte schnell. Wenn die WiFi-Leuchte schnell blinkt, ist das Gerät verbindungsbereit.
6. Stellen Sie sicher, dass Ihr Smartphone oder Tablet mit Ihrem WiFi-Netzwerk verbunden ist.
7. Öffnen Sie die App „CleanAirOptima“ und klicken Sie auf „Gerät hinzufügen“ . Ihr Gerät wird aufgelistet und Sie können es auswählen. Wenn nicht, wählen Sie „Automatische Suche“ . Befolgen Sie die Anweisungen auf dem Bildschirm, um das Gerät mit Ihrem Netzwerk zu verbinden.
8. Fügen Sie das Clean Air Optima®-Gerät zur App hinzu und folgen Sie den Anweisungen in der App.
9. Wenn das Gerät verbunden ist, leuchtet die WiFi-Anzeige dauerhaft.
10. Nach erfolgreicher Konfiguration können Sie die Clean Air Optima® App verwenden, um das Gerät zu bedienen.

Hinweis:
- Wenn sich Ihr Standardnetzwerk geändert hat, setzen Sie die WiFi-Verbindung zurück, indem Sie die Schritte 1 bis 9 des Kapitels „WiFi-Verbindung einrichten“ ausführen.
- Wenn Sie mehrere Geräte mit Ihrem Smartphone oder Tablet verbinden möchten, müssen Sie dies nacheinander tun.
- Stellen Sie sicher, dass der Abstand zwischen Ihrem Smartphone oder Tablet und dem Gerät weniger als fünf Meter beträgt und keine Hindernisse vorhanden sind. Stellen Sie außerdem sicher, dass Sie sich im selben Raum wie das Gerät befinden.

Setzen Sie die WiFi-Funktion zurück:
- Setzen Sie das WiFi zurück, indem Sie die „Mode“-Taste fünf Sekunden lang gedrückt halten; die WiFi-Anzeige blinkt schnell.

Geräte mit mehreren Telefonen verbinden

Hinweis: Zuerst muss die andere Person die Clean Air Optima® App auf ihrem Telefon installieren und ein neues Konto erstellen.

Geben Sie das Gerät mit eingeschränktem Zugriff frei:
Sie können ein Gerät mit mehreren Personen teilen.
Diese Person hat dann Zugriff, kann aber nicht alle Einstellungen verwalten.

Beachten Sie die folgende Anleitung, um das Gerät mit mehreren Personen zu teilen:
1. Rufen Sie das entsprechenden Gerät auf.
2. Gehen Sie auf den Stift oder die drei Punkte oben rechts.
3. Wählen Sie „Share device“.
4. Wählen Sie „Add sharing“.
5. Wählen Sie die Freigabemethode, z. B. per E-Mail, Whatsapp, SMS usw., und fahren Sie fort.
6. Das Gerät wird in der Clean Air Optima® App automatisch mit dem anderen Konto angezeigt.

Gemeinsames Gerät mit vollem Zugriff:
Sie können eine Person oder mehrere Personen zu Ihrer Hausverwaltung hinzufügen.
Diese Person erhält dann Zugriff auf alle Ihre bereits verknüpften Geräte und verfügt über alle Rechte und Berechtigungen. Sie werden immer der verantwortliche Administrator bleiben.

Beachten Sie die folgenden Schritte, um jemanden zu Ihrer Hausverwaltung hinzuzufügen:
1. Öffnen Sie die Clean Air Optima® App und gehen Sie auf „Me“.
2. Wählen Sie „Home Management“.
3. Wählen Sie „Create a home“.
4. Wählen Sie das entsprechende „Home“ und „Add member“.
5. Wählen Sie die Freigabemethode, z. B. per E-Mail, Whatsapp, SMS usw., und fahren Sie fort.
6. Das entsprechende „Home“ erscheint automatisch in der Clean Air Optima® App der Person, mit der Sie Ihr „Home“ geteilt haben.
7. Auf dem anderen Konto:
   Rufen Sie den Startbildschirm der Clean Air Optima® App auf. Gehen Sie nach oben links und wählen Sie das entsprechende „Home“.

Reinigung und Wartung

Die Ansammlung von Staub und Schmutz auf der Rückseite des Geräts beeinträchtigt die Leistung des Ventilators. Für eine optimale Funktion muss die Rückseite des Ventilators mindestens einmal pro Monat gereinigt werden. Dieser Ventilator ist sehr sicher und leicht zu reinigen:

1. Schalten Sie das Gerät aus und ziehen Sie den Netzstecker aus der Steckdose.
2. Bei Dauerbetrieb (24 Stunden/Tag) unter normalen Umständen empfehlen wir, den angesammelten Staub einmal in der Woche vom Lufteinlass an der Rückseite des Gerätes und mindestens einmal im Monat vom Luftauslass zu entfernen.
   Reinigen Sie die Außenfläche einmal im Monat mit einem Tuch.
3. Bei Bedarf können Sie ein weiches Tuch mit einem neutralen Reinigungsmittel in warmem Wasser (unter 50 °C) verwenden, um die Außenseite des Ventilators zu reinigen.
   Vorsichtig abtrocknen.
4. Wird der Ventilator längere Zeit nicht benutzt, empfehlen wir, das Gerät sorgfältig zu reinigen und trocknen zu lassen. Das Gerät muss an einem kühlen und trockenen Ort aufbewahrt werden. Legen Sie eine Tüte über das Gerät, um Staub zu vermeiden.

Störungsbehebung

Die folgende Anleitung hilft Ihnen bei der Lösung von Problemen, die bei Verwendung des **Hoher und Luxes Turmventilator Clean Air Optima® CA-407W/ CA-407G Smart** auftreten können**.**

Problem	Mögliche Ursache	Lösung
Gerät schaltet nicht ein.	Das Netzkabel ist nicht richtig angeschlossen. Das Netzkabel oder der Netzstecker können beschädigt werden.	Den Netzstecker und die Steckdose korrekt anschließen. Überprüfen Sie das Netzkabel und den Stecker auf Beschädigungen.
Das Gerät macht starke Geräusche oder vibriert.	Das Gerät ist schräg aufgestellt.	Stellen Sie sicher, dass das Gerät aufrecht steht.
Das Gerät funktioniert nicht oder mit reduzierter Kapazität.	Überprüfen Sie die Mindestabstände zu Wänden und Gegenständen.	Entfernen Sie das Gerät von Wänden und Gegenständen. Kühlmodus aktivieren.
Das Gerät reagiert nicht auf die Fernbedienung.	Es befinden sich Hindernisse zwischen dem Gerät und der Fernbedienung. Batterie richtig eingesetzt..	Entfernen Sie Hindernisse und sorgen Sie für Sichtkontakt zwischen Fernbedienung und Gerät. Ladezustand des Batteries prüfen.
Der Betrieb mit der Clean Air Optima® App funktioniert nicht.	Das Smartphone oder Tablet ist nicht mit dem WiFi-Netzwerk verbunden. Das Gerät hat keine Verbindung zum Netzwerk.	Schalten Sie das Gerät aus und setzen Sie das WiFi auf dem Gerät zurück, indem Sie die Modustaste fünf Sekunden lang drücken; die WiFi-Anzeige blinkt schnell. Führen Sie dann die Schritte 4 bis 10 aus dem Kapitel **Betrieb mit Clean Air Optima® App durch.**

Clean Air Optima®

WARNUNG!
Wenn die oben empfohlenen Lösungen nicht funktionieren, wenden Sie sich bitte an den technischen Support von Clean Air Optima® unter der für Ihre Region geltenden Telefonnummer. Nicht versuchen, das Gerät zu zerlegen, wieder zusammenzubauen oder zu reparieren, da andernfalls die Garantie erlöschen kann.

Technische Daten

Modell	CA-407W/ CA-407G Smart
Nennspannung	220-240V / 50Hz
Nennleistung	30W
Schallpegel	Leiser Lüfter <10 dB(A) (Niedrig)
Luftstrom	≥ 450 m³/h
Luftgeschwindigkeit	6m /s
Maße	160x160x1100 mm. Bodenplatte Durchmesser 280 mm.
Gewicht	3,6 kg
Farbe	Weiß mit schwarzer Frontabdeckung/Grau mit schwarzer Frontabdeckung
Art des WI-FI-Netzwerks	Breitband 2,4GHz
Entspricht den EU-Vorschriften	CE / EEAG / RoHS

Fragen Sie Ihren Händler oder Ihre Kommunalverwaltung nach aktuellen Informationen über die Entsorgung der Verpackung und des Geräts.

Service

GARANTIEZERTIFIKAT für den Design-Turmventilator Clean Air Optima CA-407W/ CA-407G Smart

Kaufdatum: .....
Name des Kunden: .....
Adresse: .....
Telefon: .....
E-Mail: .....
Name des Verkäufers: .....
Adresse: .....

1. Bitte füllen Sie dieses Garantiezertifikat vollständig aus. Senden Sie es mit der Rechnung und dem Gerät, Porto im Voraus bezahlt und in der Originalverpackung an Ihren Händler. Fügen Sie ausreichendes Rückporto für das Paket bei.

2. Bitte fügen Sie eine kurze Beschreibung des Schadens, der Störung oder des Fehlers und der Umstände bei, unter denen diese Probleme aufgetreten sind.

Der **Clean Air Optima CA-407W/ CA-407G Smart** wird vor Verlassen des Werks strengen Prüfverfahren unterzogen. Wenn das Produkt innerhalb zwei Jahre ab Kaufdatum nicht den Spezifikationen entspricht, hat der Käufer aufgrund von Fertigungsmängeln das Recht auf kostenlose Reparatur oder Ersatz von Teilen gegen Vorlage dieser Garantie (vorausgesetzt, dass die Fehlfunktion oder Beschädigung des Geräts und/oder der Teile unter normalen Betriebsbedingungen aufgetreten ist). Die Garantie gilt: Für alle in Material und Verarbeitung fehlerhaften Teile. Wie lange: zwei Jahre ab Kaufdatum. Das werden wir tun: Fehlerhafte Teile reparieren oder ersetzen.

Sonstige Bedingungen
Die Bestimmungen dieser Garantie ersetzen alle anderen schriftlichen Garantien, ob ausdrücklich oder stillschweigend, schriftlich oder mündlich, einschließlich der Garantie der Marktgängigkeit oder Eignung für einen bestimmten Zweck. Die maximale Haftung des Herstellers überschreitet nicht den tatsächlichen Kaufpreis, den Sie für das Produkt gezahlt haben. In keinem Fall haftet der Hersteller für besondere, zufällige, Folge- oder indirekte Schäden. Diese Garantie erstreckt sich nicht auf einen Mangel, der nach unserem alleinigen Ermessen auf unsachgemäße oder unangemessene Verwendung oder Wartung, fehlerhafte Montage, Unfall oder Naturkatastrophen, unsachgemäße Verpackung oder unbefugte Manipulationen, Änderungen oder Modifikationen zurückzuführen ist.
Diese Garantie erlischt, wenn der Aufkleber mit der Seriennummer entfernt oder entstellt wurde.

Clean Air Optima International B.V.
David Ricardostraat 9-7 / 9-9
7559 SH Hengelo (ov)
Niederlande
Tel: +31 (0)74 2670145
E-Mail: info@cleanairoptima.com
Internet: www.cleanairoptima.com

Clean Air Optima®

Vielen Dank für das Lesen!

Senden Sie Ihr Feedback zum Hoher und Luxes Turmventilator Clean Air Optima® CA-407W/CA-407G Smart an:
www.cleanairoptima.com

Für häufig gestellte Fragen zum CA-407W/ CA-407G Smart besuchen Sie bitte:
www.cleanairoptima.com und suchen Sie nach „CA-407W/ CA-407G Smart“.

Laden Sie die PDF-Bedienungsanleitung herunter unter:
www.cleanairoptima.com/info/manuals

Alle Videos mit Produktanimationen
von Clean Air Optima® finden Sie auf:
www.youtube.com

Clean Air Optima International B.V. | David Ricardostraat 9-7 / 9-9 | 7559 SH Hengelo (ov)
Niederlande | Telefon: +31 (0) 74 - 2670145

Clean Air Optima Germany GmbH | Enschedestraße 14 | 48529 Nordhorn | Deutschland
Telefon: +49 (0)5921 879-121

E-Mail: info@cleanairoptima.com **Internet:** www.cleanairoptima.com

CA-407W/ CA-407G Smart/ Beschrijving van het apparaat

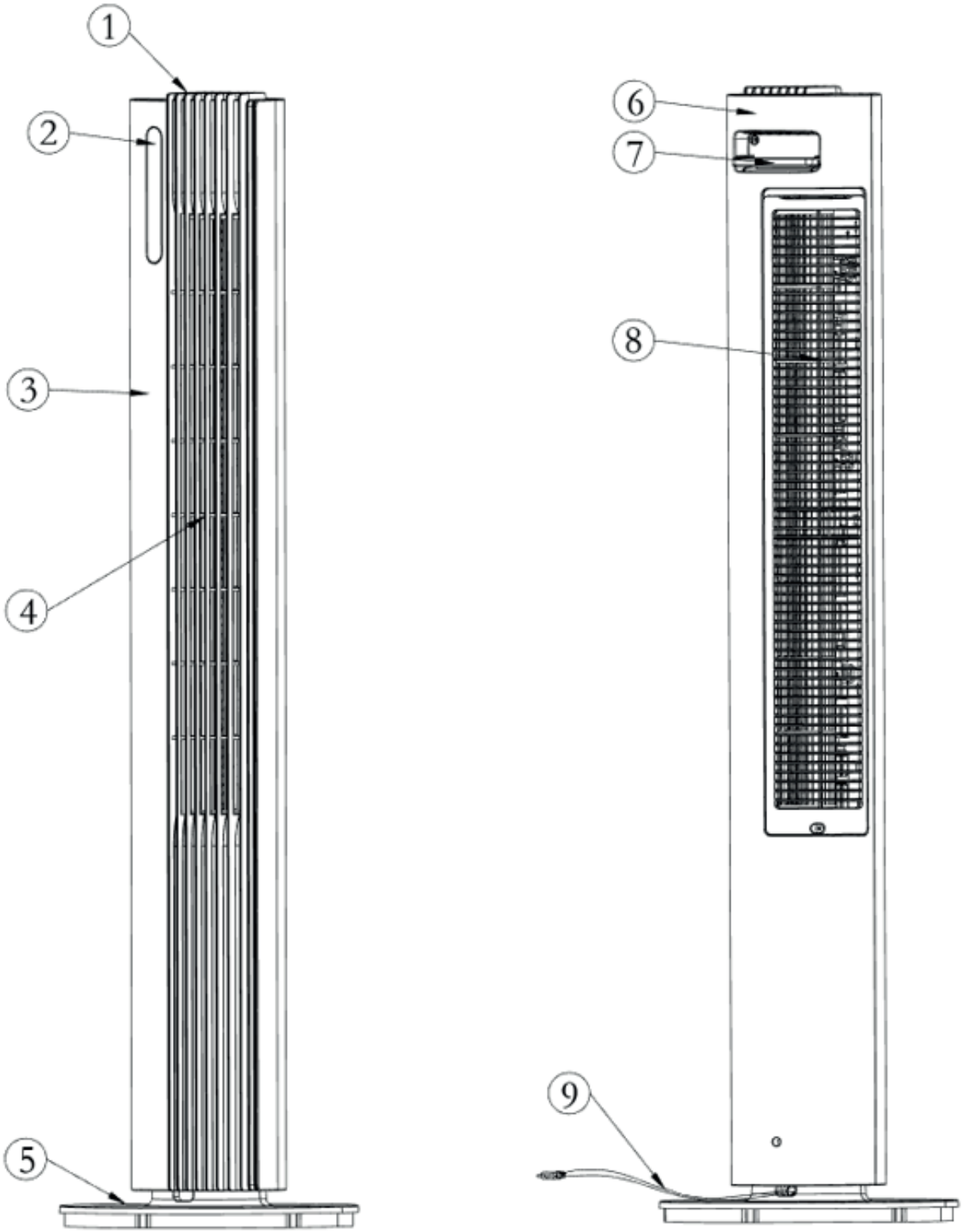

Clean Air Optima®

Nederlands

Bedankt voor uw aankoop van de innovatieve Hoge en Luxe Tower Ventilator Clean Air Optima CA-407W/ CA-407G Smart.
Wij wensen u vele jaren gezonde binnenlucht toe met dit efficiënte en effectieve product.

Zorg voor de juiste werking van dit elektrische apparaat dat alle veiligheidsvoorschriften in acht worden genomen bij het gebruik ervan. Deze instructies beschrijven de veiligheidsvoorschriften die tijdens het gebruik moeten worden nageleefd. Ze zijn bedoeld om verwondingen of schade aan dit apparaat te voorkomen.

Beschrijving van het apparaat
Het apparaat bestaat uit de volgende hoofdonderdelen:
1. Bedieningspaneel
2. Weergavepaneel
3. Voorste basis
4. Draaibasis
5. Achterste basis
6. Achterklep
7. Handgreep en houder voor afstandsbediening
8. Achternet
9. Netsnoer

Veiligheidswaarschuwingen

Doe het volgende om het risico op verwonding door bijvoorbeeld elektrische schok of brand tot een minimum te beperken.

1. Alleen voor gebruik binnenshuis. Niet buiten gebruiken of opslaan.
2. Gebruik de juiste spanning: AC 220V – 240V, 50Hz.
3. Trek de stekker uit het stopcontact wanneer u het apparaat niet gebruikt of wanneer u interne of externe onderdelen ervan reinigt.
4. Gebruik, onderhoud en reinig het apparaat zoals beschreven in deze handleiding.
5. Gebruik het apparaat niet als er zichtbare schade aan het stroomsnoer of aan het apparaat zelf zichtbaar is.
   Repareer het apparaat niet zelf in geval van schade.
6. Zorg dat de luchtuitlaten altijd vrij zijn, verwijder stof, haar en andere belemmeringen van de lucht stroom en aan de luchtuitlaten.
7. Houd uw haar, kleding, juwelen of vingers uit de buurt van de luchtuitlaten.
8. Let vooral op wanneer de ventilator in de buurt van kinderen wordt gebruikt en vermijd dat kinderen met de ventilator spelen.
9. Steek geen scherpe voorwerpen door het rooster, omdat dit kan leiden tot storingen of elektrische schok.
10. Gebruik het apparaat niet op plaatsen waar ontvlambare vloeistoffen of gassen worden bewaard, in de buurt van warmtebronnen of in bijzonder vochtige plaatsen zoals de badkamer.
11. Raak het apparaat alleen met droge handen aan.
12. Zorg dat de ventilator geen obstakels raakt tijdens het draaien.
13. Let op beschadigingen aan het stroomsnoer. Trek nooit aan het snoer van het apparaat.
14. Zorg ervoor dat kinderen dit apparaat niet aanraken.
15. Breng afgedankte apparaten naar de juiste inzamelpunten. Voorkom dat kinderen het apparaat openen. Het apparaat is geen speelgoed. Kinderen mogen het apparaat alleen onder toezicht van een volwassene gebruiken.

16. Dit apparaat kan worden gebruikt door kinderen vanaf 8 jaar en door personen met beperkte lichamelijke, zintuiglijke of geestelijke mogelijkheden of een gebrek aan ervaring en kennis indien zij onder toezicht staan of instructies hebben gekregen voor het veilige gebruik van het apparaat en de gevaren ervan begrijpen. Kinderen mogen niet met het apparaat spelen. Schoonmaak- en gebruikersonderhoud mag NIET worden uitgevoerd door kinderen zonder toezicht.
17. Als het stroomsnoer beschadigd is, moet het worden vervangen door de fabrikant, de klantendienst of een gelijkaardig gekwalificeerd persoon om gevaar te voorkomen.
18. Slik de batterij niet in, de batterij houdt een chemisch brandgevaar in.
19. Dit apparaat bevat een munt- / knoopcelbatterij. Bij inslikken van de munt-/ knoopcelbatterij, kan dit in slechts 2 uur ernstige inwendige brandwonden veroorzaken en tot ernstige klachten of de dood leiden.
20. Houd nieuwe en gebruikte batterijen uit de buurt van kinderen.
21. Als het batterijvak niet goed sluit, stop dan met het gebruik van het apparaat en houd het uit de buurt van kinderen.
22. Als u denkt dat batterijen zijn ingeslikt of in een lichaamsdeel zijn terechtgekomen, schakel dan onmiddellijk medische hulp in.
23. De batterijen bevatten materialen die gevaarlijk zijn voor het milieu. Zij moeten uit het apparaat worden verwijderd voordat het naar het schroot wordt gebracht en zij moeten op een veilige wijze worden afgevoerd.
24. Leg geen zware voorwerpen op het apparaat.
25. Vermijd plaatsen met direct zonlicht. Het risico bestaat dat het apparaat verkleurt.

Installatie instructie

1. Haal de torenventilator uit de verpakking voor montage en controleer dat alle accessoires bijgeleverd zijn.
2. Monteer de ventilator volgens onderstaande instructies:
   -Bevestig de achterste en voorste basis aan elkaar volgens **S**chema 1.
   -Plaats de hoofdbehuizing in de gemonteerde basis langs de leipaal, volgens **S**chema 2.
   -Plaats de ventilator na montage op een geschikte plaats, steek de stekker in het stopcontact en gebruik hem volgens de gebruiksaanwijzing.
3. Het apparaat moet minstens 30 cm van muren en meubilair zijn verwijderd om een goede lucht stroom te verkrijgen.
4. Zorg dat de luchtuitlaat aan de voorzijde van het apparaat niet gericht is naar de dichtstbijzijnde muur of het dichtstbijzijnde meubel. Zorg dat de in- en uitlaten voor de luchtstroom niet geblokkeerd zijn.
5. Trek het apparaat nooit aan de losse onderdelen omhoog.

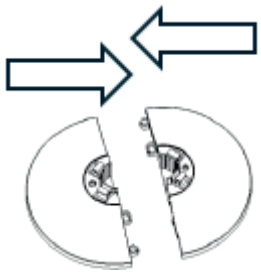

Schema 1

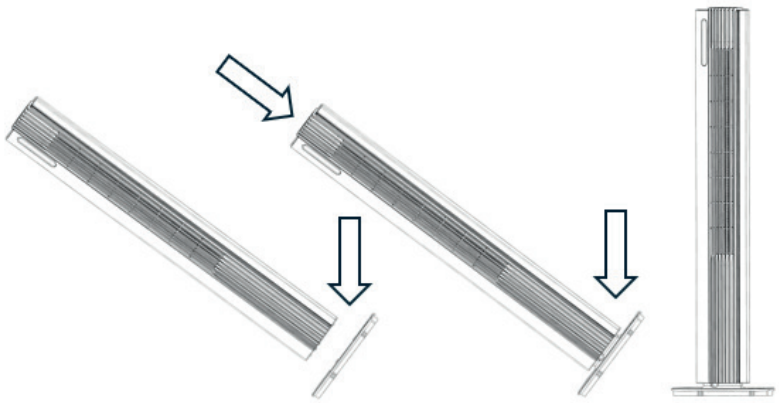

Schema 2

Opmerking: Wanneer u de stekker van de ventilator voor het eerst in het stopcontact steekt, hoort u een "BiBi"' geluidswaarschuwing dat de ventilator correct is aangesloten.

Afstandsbediening

1. Open het batterijklepje aan de achterkant van de afstandsbediening om de batterij te plaatsen, (zie afbeelding 1).
2. Om de batterij te plaatsen: aan de onderkant van de afstandsbediening bevindt zich een “beveiliging-slipje” dat u eerst naar rechts moet schuiven. Trek vervolgens de batterijhouder eruit, (zie afbeelding 2).
   Plaats de batterij met de juiste polariteit, (zie afbeelding 3).
3. Duw het batterijklepje terug in de afstandsbediening.

Afstandsbediening

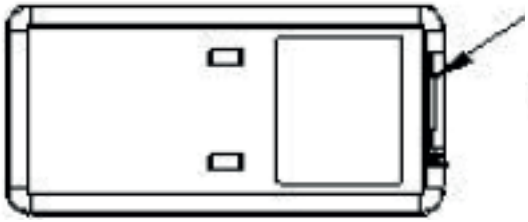

(Afbeelding 1)

Batterijhouder

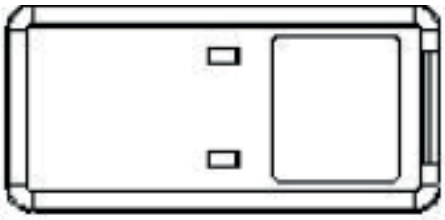

(Afbeelding 2)

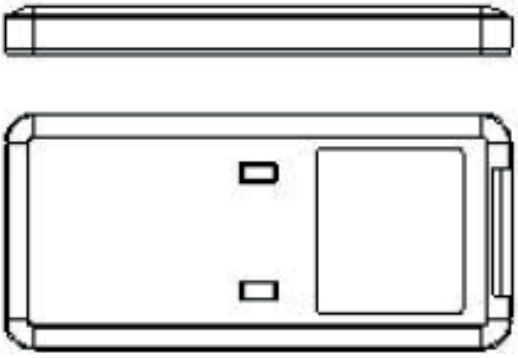

(Afbeelding 3)

Batterij (CR2032)

Kenmerken

1. Aanraakbedieningsknoppen
2. Blaasstanden: Normaal, Natuurlijk, Slaapmodus
3. 12-voudige ventilator instelling
4. Krachtige luchtstroom van 6 m/s
5. Luchtdoorlaat van de ventilator tot 450 m3/h
6. Automatisch 80° horizontaal draaien
7. Timerinstelling: 1-12 uur
8. Sterilisatie door plasma generator
9. LED-weergave: AAN/UIT, blaassnelheid, blaasstanden, draaien
10. Afstandsbediening
11. WIFI functie

Bedieningspaneel/bedieningsinstructies

Opmerking: Wanneer u de stekker van de ventilator voor het eerst in het stopcontact steekt, hoort u een "BiBi"' geluidswaarschuwing dat de ventilator correct is aangesloten.

Bedieningspaneel **Display**

AAN/ UIT-knop
Druk op de Power-knop om het apparaat in te schakelen. Druk nogmaals op de Power-knop om het apparaat uit te schakelen

Snelheid
Door op de knop Snelheid te drukken, kunt u het snelheidsniveau wijzigen met de knop **+** en de knop **-** .
De 12 ventilatorsnelheden zorgen voor een individuele luchtstroom.

MODE-knop
Druk op de MODE-knop om te schakelen tussen normale wind, natuurlijke wind en slaapmodus.

1. Normale wind :De ventilatormotor draait op een vaste snelheid volgens de door de gebruiker ingestelde windsnelheid.

2. Natuurlijke wind :De ventilatormotor draait onregelmatig volgens het vooraf ingestelde programma en kan in combinatie met de windsnelheidsknop worden ingesteld op lage, gemiddelde en sterke natuurlijke wind. Natuurlijke wind is om het effect van een natuurlijke wind na te bootsen, waardoor het luchtvolume zachter en comfortabeler wordt. De indicator voor het windsnelheidsniveau geeft alleen de initiële status van de windsnelheid weer.

De onderstaande afbeelding toont het werkingsprincipe van de natuurlijke windmodus:

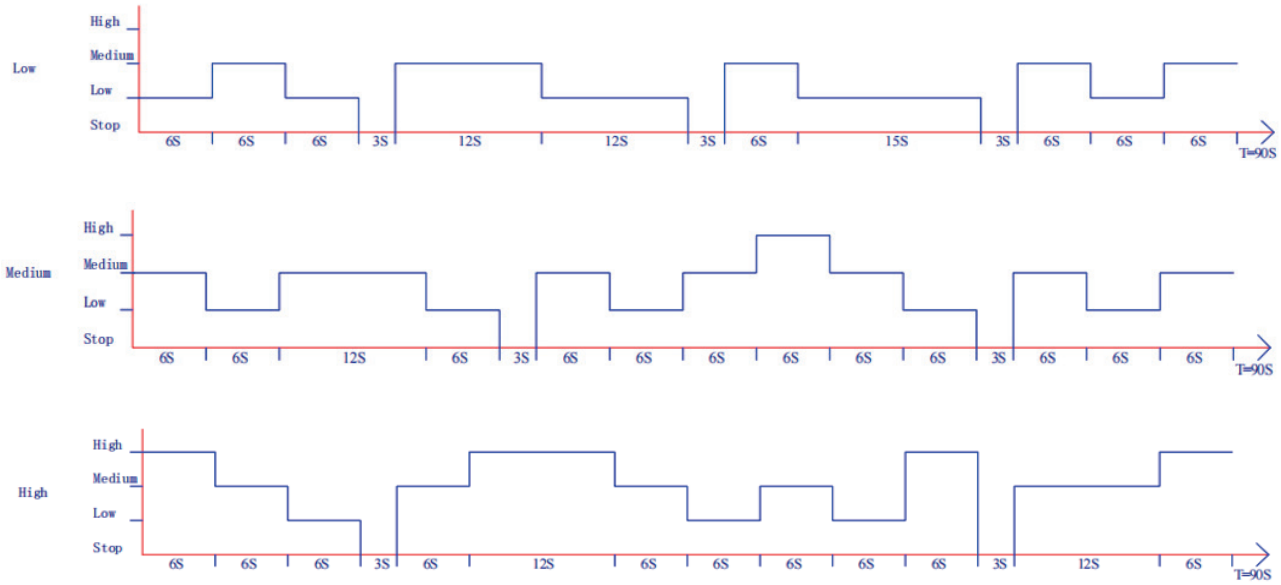

3. Slaapstand
3.1. Getimed terugschakelen. Draait het apparaat in snelheid 4-12 dan schakelt het apparaat om de 5 minuten een snelheid terug, totdat die in de 3e snelheid komt. Het apparaat blijft dan in de 3e snelheid onveranderd draaien. Het LED-lampje geeft de huidige windsnelheid weer.
3.2. Draait het apparaat in snelheid 1-3 dan schakelt het apparaat naar de 3d snelheid. Het apparaat blijft dan in de 3e snelheid onveranderd draaien. Het LED-lampje geeft de normale windsnelheid weer.

Timer
Druk op de TIMER-knop om de timer te programmeren.
De volgende timerprogramma's zijn beschikbaar.
Inschakelfunctie: terwijl het apparaat in stand-by staat, drukt u op de Timer-knop en gebruikt u vervolgens de knop +/- om het aantal uren in te stellen dat u het apparaat wilt laten starten (1~12 uur).
Uitschakelfunctie: terwijl het apparaat met de gewenste instellingen werkt, drukt u op de TIMER-knop en stelt u vervolgens met de knop +/- het aantal uren in waarna u het apparaat wilt laten stoppen (1~12 uur).

Draaifunctie
Druk op de draaitoets: het apparaat draait heen en weer (oscilleert).
Druk nogmaals op de draaitoets: het apparaat stopt met heen en weer draaien.

Sterilisatie/plasmagenerator
Functie aan: het apparaat geeft plasma af en het indicatielampje brandt.
Functie uit: het apparaat stopt met het afgeven van plasma en het indicatielampje is uit.

Licht
Druk op de lichttoets, de verlichtin op het display gaat uit.
Druk nogmaals op de lichttoets, de verlichting op het display gaat aan.
Wanneer het apparaat aanstaat, dimt het licht op het display na 1 minuut automatisch. Wanneer u op een knop drukt, gaat het licht automatisch weer aan.

WIFI-functie
Wanneer het apparaat is ingeschakeld, houdt u de modusknop 5 seconden ingedrukt totdat het apparaat eenmaal piept. De WiFi-indicator knippert snel na 5 seconden en u kunt het netwerk configureren in de standaardmodus van de app. Als er binnen 3 minuten geen verbinding is, gaat de WiFi-indicator uit. Om opnieuw verbinding te maken, moet u de modusknop 5 seconden ingedrukt houden totdat deze één keer piept om de WiFi-module te resetten, de WiFi-indicator knippert snel en u kunt opnieuw opstarten om het netwerk in de standaardmodus te configureren.

1. Als de stroom binnen 10 seconden na het inschakelen wordt uitgeschakeld, keert de WiFi-indicator terug naar de status van vóór het uitschakelen. Als de stroom na 10 seconden uitschakelen opnieuw wordt ingeschakeld, gaat het WiFi-lampje uit en gaat het apparaat op de energiebesparende modus over. Op dit moment moet u de modusknop 5 seconden ingedrukt houden om deze opnieuw te starten.
2. Als tijdens het verkrijgen van toegang tot het netwerk niet binnen 3 minuten verbinding wordt gemaakt met het netwerk, gaat de WiFi-indicator uit. U moet de modusknop 5 seconden ingedrukt houden om deze opnieuw te starten.
3. Als de router wordt uitgeschakeld nadat de matching is voltooid, gaat het WiFi-lampje uit. Wanneer de router wordt hervat, wordt de WiFi automatisch verbonden met het netwerk

Bediening met Clean Air Optima®-app

Connectiviteit

Compatibiliteit met smartphone en tablet:
iPhone, iPad en Android-toestellen

Apparaat maakt verbinding via WiFi met app:
CleanAirOptima

Let op: de router moet zijn ingesteld op 2,4 GHz breedband. Als de router is ingesteld op 5,0 GHz, is het onmogelijk om een verbinding tot stand te brengen.

WiFi-verbinding opzetten

1. Download en installeer de CleanAirOptima-app in de App Store of Google Play Store.
2. Maak een account aan en log in.
3. De router moet zijn ingesteld op 2,4 GHz breedband. Als de router is ingesteld op 5,0 GHz, kan er geen verbinding tot stand worden gebracht.
4. Zorg ervoor dat Bluetooth is ingeschakeld op uw smartphone.
5. Steek de stekker van het apparaat in het stopcontact en zet het apparaat aan. De WiFi-indicator knippert. Indien de WiFi-indicator niet knippert, moet u de MODE toets 5 seconden indrukken. Dan gaat de WiFi-indicator wel snel knipperen. Indien de WiFi indicator snel knippert, is het apparaat klaar om te verbinden.
6. Zorg dat uw smartphone of tablet succesvol met uw WiFi-netwerk is verbonden.
7. Open de CleanAirOptima-app en klik op Apparaat toevoegen . Uw apparaat staat in de lijst en u kunt het selecteren. Zo niet, kies Auto Scan . Volg de instructies op het scherm om het apparaat met uw netwerk te verbinden.
8. Kies om het Clean Air Optima®-apparaat in de app toe te voegen, volg de instructies in de app.
9. Wanneer het apparaat is gekoppeld, brandt het WiFi-lampje continu.
10. Nadat de configuratie is geslaagd, kunt u de Clean Air Optima®-app gebruiken om het apparaat te bedienen.

Opmerking:
- Als uw standaardnetwerk is gewijzigd, de WiFi-verbinding resetten en stap 1 tot 9 uitvoeren in het gedeelte WiFi-verbinding instellen.
- Als u meerdere apparaten aan uw smartphone of tablet wilt koppelen, moet u dit de een na de ander doen.
- Zorg dat de afstand tussen uw smartphone of tablet en het apparaat minder dan 5 meter is en dat er geen obstakels zijn. Zorg er ook voor dat u in dezelfde kamer bent als het apparaat.

WiFi-functie resetten:
- Reset de WiFi door de MODE-knop gedurende 5 seconden in te drukken, het indicatorlampje van de WiFi gaat snel knipperen.

Verbind apparaten met meerdere telefoons

Let op: eerst moet de andere persoon de Clean Air Optima®-app op zijn/ haar telefoon installeren en een nieuw account aanmaken.

Deel het apparaat met beperkte toegang:
U kunt ervoor kiezen om 1 apparaat met meerdere personen te delen. Deze persoon heeft dan wel toegang, maar kan niet alle instellingen beheren.

Volg onderstaande instructies om het apparaat met meerdere personen te delen:
1. Ga naar het betreffende apparaat.
2. Ga naar het potlood of de drie stippen rechtsboven.
3. Selecteer 'Toestel delen.'
4. Selecteer 'Voeg delen toe'.
5. Selecteer de methode voor het delen van het toestel/ apparaat, b.v. via e-mail, whatsapp, sms etc. en ga verder.
6. Het apparaat verschijnt automatisch in de Clean Air Optima®-app van het account van de persoon waarmee het toestel gedeeld is.

Deel toestel met volledige toegang:
Je kunt een of meerdere personen toevoegen aan je 'Home-beheer'. Die persoon heeft dan toegang tot al je apparaten die al zijn gekoppeld en heeft volledige rechten en machtigingen. U blijft altijd de hoofd-beheerder.

Volg de onderstaande instructies om iemand toe te voegen aan je 'Home-beheer':
1. Open de Clean Air Optima®-app en ga naar 'Profiel'.
2. Selecteer vervolgens 'Home-beheer'.
3. Selecteer 'Families toevoegen'.
4. Selecteer het desbetreffende 'Huis' en 'Voeg leden toe'.
5. Selecteer de methode voor het delen van het 'Huis' b.v. via email, whatsapp, sms etc. en ga verder.
6. Het bijbehorende 'Huis' verschijnt automatisch in de Clean Air Optima®-app van de persoon met wie jij je 'Huis' hebt gedeeld.
7. Op het andere account:
   Open de Clean Air Optima®-app en ga naar het startscherm. Ga naar linksboven en selecteer het 'Huis'.

Reiniging en onderhoud

Ophoping van stof en vuil aan de achterkant van het apparaat heeft een negatieve invloed op de prestaties van de ventilator. De achterkant van de ventilator moet minstens één maal per maand worden gereinigd voor een optimale werking. Deze ventilator is zeer veilig en eenvoudig schoon te maken:

1. Schakel het apparaat uit en trek de stekker uit het stopcontact
2. Bij continu gebruik (24 uur/dag) in normale omstandigheden raden we aan het opgehoopte stof één keer per week te verwijderen aan de luchtinlaat aan de achterkant van het apparaat en minstens één keer per maand aan de luchtuitlaat.
   Maak één keer per maand het buitenoppervlak schoon met een doek.
3. Indien nodig kunt u een zachte doek met een neutraal reinigingsmiddel opgelost in warm water (minder dan 50°) gebruiken om de buitenkant van de ventilator te reinigen.
   Droog zorgvuldig af.
4. Als de ventilator gedurende lange tijd niet wordt gebruikt, raden wij aan het apparaat zorgvuldig te reinigen en te laten drogen. Het apparaat moet op een koele en droge plaats worden bewaard. Plaats een zak over het apparaat om stof te voorkomen.

Problemen oplossen

Onderstaand vindt u informatie voor het oplossen van storingen, die u helpt eventuele problemen met de **Hoge en Luxe Tower Ventilator Clean Air Optima® CA-407W/ CA-407G Smart** op te lossen.

Probleem	Mogelijke oorzaak	Oplossing
Apparaat kan niet worden ingeschakeld.	Het netsnoer kan niet correct worden aangesloten. Het netsnoer of de stekker kan beschadigd zijn.	Steek de netstekker correct in het stopcontact. Controleer het netsnoer en de stekker op beschadigingen.
Het apparaat maakt veel geluid of trilt.	Het apparaat is scheef geïnstalleerd.	Zorg dat de machine rechtop is geïnstalleerd.
Het apparaat werkt niet of met verminderde capaciteit.	Controleer de minimale afstanden tot muren en objecten.	Plaats het apparaat uit de buurt van muren en voorwerpen.
Het apparaat reageert niet op de afstandsbediening.	Er bevinden zich obstakels tussen het apparaat en de afstandsbediening. Batterij verkeerd/ onjuist geïnstalleerd.	Verwijder obstakels en zorg voor visueel contact tussen afstandsbediening en apparaat. Controleer de laadstatus van de batterij.
Bediening met de Clean Air Optima®-app werkt niet.	Smartphone of tablet is niet met het WiFi-netwerk verbonden. Het apparaat heeft geen verbinding met het netwerk.	Schakel het apparaat uit en reset de WiFi op het apparaat door de MODE-knop gedurende 5 seconden in te drukken, het indicatorlampje van de WiFi gaat snel knipperen. Volg dan stap 4 tot 10 uit hoofdstuk **Bediening met Clean Air Optima®-app.**

Clean Air Optima®

WAARSCHUWING!
Als de hierboven aanbevolen oplossingen niet werken, kunt u contact opnemen met de technische ondersteuning van Clean Air Optima® via het telefoonnummer voor uw regio. Probeer het apparaat niet te demonteren, opnieuw in elkaar te zetten of te repareren, aangezien dit de garantie kan doen vervallen.

Specificaties

Model	CA-407W/ CA-407G Smart
Nominale spanning	220-240V / 50Hz
Nominaal vermogen	30W
Geluidsniveau	Stille ventilator <10 dB(A) (Laag)
Luchtstroom	≥ 450 m^3/h
Luchtsnelheid	6m /s
Afmetingen	160x160x1100 mm. Voetplaat diameter 280 mm.
Gewicht	3,6 kg
Kleur	Wit met zwart frontpaneel/ Grijs met zwart frontpaneel
Type wifi-netwerk	Single-band 2,4GHz
Voldoet aan de EU-regelgeving	CE / WEEE / RoHS

Vraag uw verkoper of uw gemeente om actuele informatie over de verwijdering van de verpakking en van het apparaat.

Service

GARANTIECERTIFICAAT VOOR DE Clean Air Optima CA-407W/ CA-407G Smart Design-torenventilator

Datum van aankoop: .....
Naam van de klant: .....
Adres: .....
Telefoon: .....
E-mail: .....
Naam van de verkoper: .....
Adres: .....

1. Gelieve dit garantiecertificaat volledig in te vullen. Verzend het met de factuur en het apparaat, voldoende gefrankeerd en in de originele verpakkingsdoos, naar uw verkoper.
   Zorg dat u ook de retourzending van het pakket voldoende frankeert.

2. Gelieve een korte beschrijving bij te voegen van de schade, fout of storing en de omstandigheden waarin de problemen zich voordeden.

De **Clean Air Optima CA-407W/ CA-407G Smart** ondergaat strenge testprocedures voordat het apparaat de fabriek verlaat. Indien het product binnen twee jaar na aankoopdatum wegens fabricagefouten niet volgens de specificaties functioneert, heeft de koper recht op gratis reparatie of vervanging van onderdelen op voorlegging van deze garantie (op voorwaarde dat de storing of beschadiging van het apparaat en/of onderdelen onder normale bedrijfsomstandigheden heeft plaatsgevonden). Wat wordt gedekt: Alle onderdelen met materiaal- of fabricagefouten. Hoe lang: gedurende twee jaar vanaf de aankoopdatum. Wat zullen we doen: Defecte onderdelen repareren of vervangen.

Overige voorwaarden
De bepalingen van deze garantie vervangen elke andere schriftelijke of verbale, uitdrukkelijke of impliciete garantie, met inbegrip van elke garantie van verkoopbaarheid of geschiktheid voor een bepaald doel. De maximale aansprakelijkheid van de fabrikant bedraagt niet meer dan de door u voor het product daadwerkelijk betaalde aankoopprijs. De fabrikant is in geen geval aansprakelijk voor bijzondere schade, incidentele schade, gevolgschade of indirecte schade. Deze garantie dekt geen defecten die het gevolg zijn van onjuist of onredelijk gebruik of onderhoud, foutieve montage, ongeval, natuurrampen, onjuiste verpakking of ongeoorloofde manipulatie, veranderingen of wijzigingen zoals uitsluitend door ons bepaald.
Deze garantie vervalt als het etiket met het serienummer is verwijderd of beschadigd.

Clean Air Optima International B.V.
David Ricardostraat 9-7 / 9-9
7559 SH Hengelo (ov)
Nederland
Tel: + 31 (0) 74 - 2670145
E-mail: info@cleanairoptima.com
Internet: www.cleanairoptima.com

Clean Air Optima®

Bedankt om dit te lezen!

Geef uw feedback over de Hoge en Luxe Tower Ventilator Clean Air Optima® CA-407W/ CA-407G Smart via:
www.cleanairoptima.com

Ga voor veelgestelde vragen over de CA-407W/ CA-407G Smart naar: www.cleanairoptima.com en zoek naar de CA-407W/ CA-407G Smart

Download de PDF handleiding op:
www.cleanairoptima.com/info/manuals

Bekijk alle Clean Air Optima®-productvideo's op:
www.youtube.com

Clean Air Optima International B.V. | David Ricardostraat 9-7 / 9-9 | 7559 SH Hengelo (ov)
Nederland | Telefoon: +31 (0) 74 - 2670145

Clean Air Optima Germany GmbH | Enschedestraße 14 | 48529 Nordhorn | Duitsland
Telefoon: +49 (0) 5921 879-121

E-mail: info@cleanairoptima.com **Internet:** www.cleanairoptima.com

CA-407W/ CA-407G Smart/ Description de l'appareil

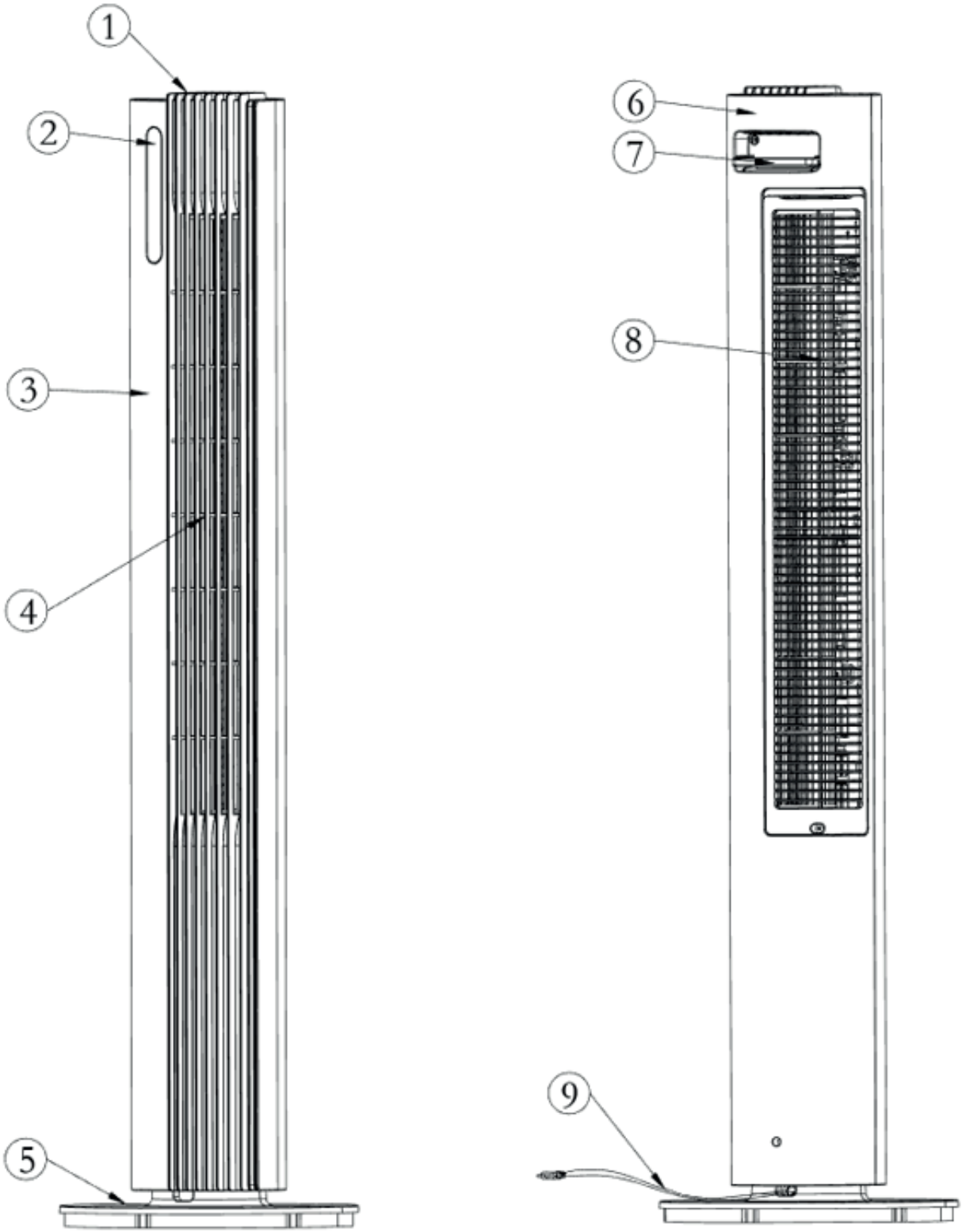

Clean Air Optima®

Français

Nous vous remercions d'avoir fait l'acquisition du Ventilateur tour haut et luxueuse Clean Air Optima CA-407W/ CA-407G Smart, un appareil tout à fait innovant.

Grâce à cet appareil efficace, vous bénéficierez d'un air intérieur sain durant de nombreuses années. Assurez-vous que toutes les précautions de sécurité sont respectées lors de l'utilisation de cet appareil électrique, et ce, afin de garantir le bon fonctionnement de celui-ci. Ces instructions décrivent les consignes de sécurité à respecter lors du fonctionnement de l'appareil. Elles ont été conçues en vue de prévenir les blessures corporelles ainsi que les dommages susceptibles d'être causés à l'appareil.

Description de l'appareil

Les principaux composants de l'appareil sont les suivants :

1. Panneau de contrôle
2. Panneau de contrôle
3. Support avant
4. Support oscillant
5. Support arrière
6. Capot arrière
7. Poignée et support de télécommande
8. Filet arrière
9. Câble d'alimentation

Avertissements de sécurité

Veillez à adopter les mesures suivantes afin de minimiser les risques de blessures corporelles dues par exemple à des chocs électriques ou un incendie.

1. Uniquement pour l'intérieur. N'utilisez pas et n'entreposez pas l'appareil à l'extérieur.
2. Utilisez la tension appropriée : CA 220V – 240V, 50Hz..
3. Débranchez l'appareil lorsque vous ne l'utilisez pas ou lorsque vous nettoyez des éléments internes ou externes de celui-ci.
4. Utilisez, entretenez et nettoyez l'appareil comme décrit dans ce manuel.
5. N'utilisez pas l'appareil si des dommages visibles sont présents sur le cordon électrique ou l'appareil lui-même. Ne réparez pas l'appareil vous-même en cas de dommages.
6. Veillez à ce que les sorties d'air soient toujours libres, exemptes de poussières, de cheveux et d'au tres éléments susceptibles d'obstruer le débit d'air.
7. Maintenez vos cheveux, vêtements, bijoux ou doigts à distance des sorties d'air.
8. Soyez particulièrement attentif lorsque le ventilateur est utilisé à proximité d'enfants et veillez à ce que ceux-ci ne jouent pas avec l'appareil.
9. N'introduisez pas d'objets pointus à travers la grille, car cela pourrait entraîner des pannes ou des chocs électriques.
10. N'utilisez pas l'appareil à l'intérieur de locaux où sont entreposés des liquides ou des gaz inflamma bles, à proximité de sources de chaleur ou dans des pièces particulièrement humides comme des salles de bains.
11. Ne touchez l'appareil que lorsque vos mains sont sèches.
12. Veillez à ce que le ventilateur ne touche aucun obstacle lors de son oscillation.
13. Faites attention aux éventuels dommages causés au cordon d'alimentation. Ne déplacez jamais l'appareil en tirant sur le cordon d'alimentation.
14. Ne laissez pas les enfants toucher cet appareil.
15. Apportez les appareils mis au rebut aux points de collecte appropriés. Empêchez les enfants d'ouvrir l'appareil. L'appareil n'est pas un jouet. Les enfants ne peuvent utiliser l'appareil que sous la surveillance d'un adulte.

16. Cet appareil peut être utilisé par des enfants à partir de 8 ans ainsi que par des personnes dis posant de capacités physiques, sensorielles ou mentales réduites, ou un manque d'expérience et de connaissances, à condition qu'ils soient surveillés ou qu'ils aient reçu des instructions concernant l'utilisation de l'appareil en toute sécurité et qu'ils en comprennent les dangers. Les enfants ne peuvent pas jouer avec l'appareil. Le nettoyage et l'entretien par l'utilisateur NE peuvent PAS être effectués par des enfants sans surveillance.
17. Si le cordon d'alimentation est endommagé, il doit être remplacé par le fabricant, son service après-vente ou une personne qualifiée afin d'éviter tout danger.
18. N'avalez pas la pile, elle présente un risque de brûlure chimique.
19. Cet appareil contient une pile bouton. En cas d'ingestion, la pile bouton peut causer de graves brûlures internes en à peine 2 heures et entraîner des plaintes sévères, voire la mort.
20. Conservez les piles neuves et usagées hors de portée des enfants.
21. Si le compartiment des piles ne se ferme pas correctement, cessez d'utiliser l'appareil et gardez-le hors de portée des enfants.
22. Si vous pensez que des piles ont pu être avalées ou placées dans une partie quelconque du corps, consultez immédiatement un médecin.
23. Les piles contiennent des matériaux dangereux pour l'environnement, elles doivent être retirées de l'appareil avant sa mise au rebut et être éliminées en toute sécurité.
24. Ne déposez pas d'objets lourds sur l'appareil.
25. Évitez les endroits exposés à la lumière directe du soleil. Il y a en effet un risque de décoloration de l'appareil.

Instructions d'installation

1. Sortez le ventilateur colonne de son emballage en vue de l'assemblage et assurez-vous que tous les. accessoires sont présents
2. Assemblez le ventilateur conformément aux instructions ci-dessous :
   -Assemblez la partie arrière et la partie avant du support, conformément au **S**chéma 1.
   -Insérez la partie principale de l'appareil dans l'assemblage du support le long de la règle de positionnement, conformément au **S**chéma 2.
   -Après le montage, placez le ventilateur dans un endroit approprié, branchez-le et utilisez-le con formément au manuel d'instructions.
3. L'appareil doit être positionné à au moins 30 cm des murs et des meubles afin de garantir une circu lation correcte de l'air.
4. Veillez à ce que la sortie d'air avant de l'appareil soit positionnée à l'écart du mur ou du meuble le plus proche. Assurez-vous que les entrées et les sorties d'air ne sont pas obstruées.
5. Ne tirez jamais l'appareil par l'intermédiaire de ses pièces détachables.

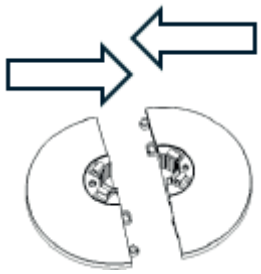

Schéma 1

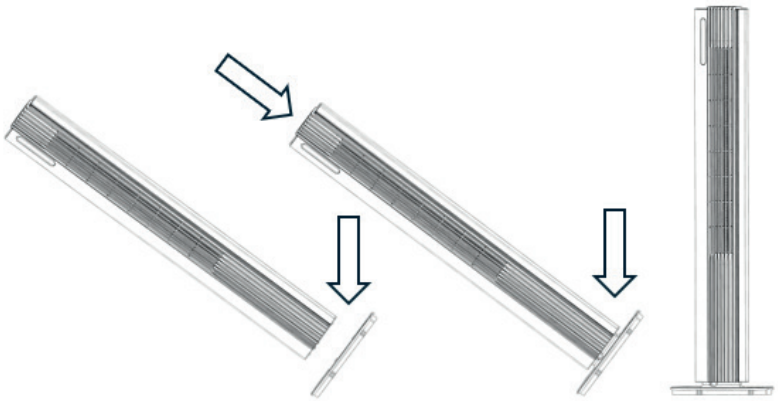

Schéma 2

Remarque : Lorsque vous branchez le ventilateur pour la première fois, une alerte sonore (« BiBi ») indique que le ventilateur est correctement raccordé.

Télécommande

1. Ouvrez le couvercle du compartiment à piles situé à l'arrière de la télécommande pour placer la pile. (Voir l'illustration 1).
2. Pour installer la pile : faites glisser vers la droite la « languette de sécurité » située au bas de la télécommande et retirez ensuite la pile. (Voir l'illustration 2).
   Insérez la pile avec la polarité correcte. (Voir l'illustration 3).
3. Replacez le couvercle du compartiment à piles sur la télécommande.

Télécommande

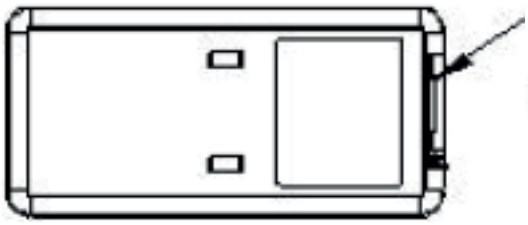

(Illustration 1)

Couvercle du compartiment à piles

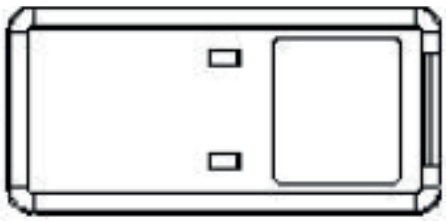

(Illustration 2)

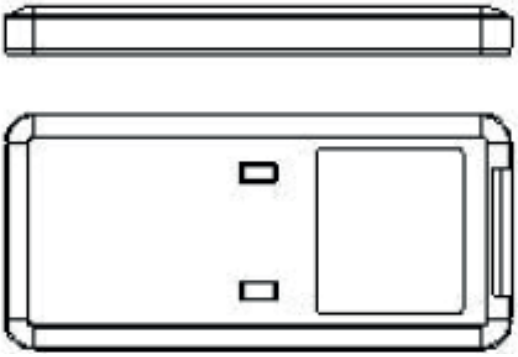

(Illustration 3)

Pile (CR2032)

Caractéristiques

1. Boutons de commande tactile
2. Modes de ventilation : Normal, Nature, Mode Veille
3. 12 Vitesses de ventilation
4. Débit d'air puissant de 6 m/s
5. Débit d'air du ventilateur jusqu'à 450 m3/h
6. Oscillation horizontale automatique de 80°
7. Minuterie : 1-12 heures
8. Stérilisation par générateur de plasma
9. Affichage LED : MARCHE/ARRÊT, vitesse de ventilation, modes de ventilation, oscillation
10. Télécommande
11. Fonction WIFI

Panneau de contrôle / Mode d'emploi

Remarque : Lorsque vous branchez le ventilateur pour la première fois, une alerte sonore (« BiBi ») indique que le ventilateur est correctement raccordé.

Panneau de contrôle **Afficher**

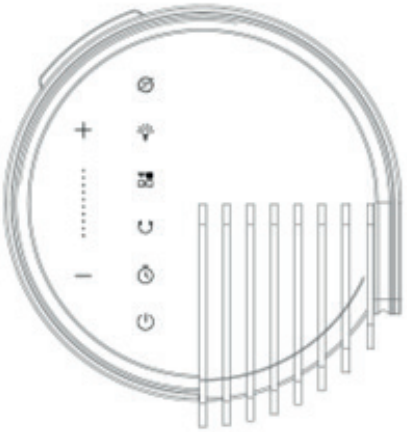

MARCHE/ARRÊT (Alimentation)
Appuyez sur le bouton d'alimentation pour activer l'appareil. Appuyez à nouveau sur le bouton d'alimentation pour l'éteindre.

Bouton Vitesse
En appuyant sur le bouton Vitesse, vous pouvez modifier le niveau de vitesse avec le bouton **+** et le bouton **-** .
Les 12 vitesses du ventilateur offrent un flux d'air individuel.

Bouton MODE
Appuyez sur le bouton MODE pour basculer entre la ventilation normale, la ventilation naturelle et le mode Veille.

1. Ventilation normale :Le moteur du ventilateur tourne à une vitesse fixe, en fonction de la vitesse de ventilation définie par l'utilisateur.
2. Ventilation naturelle :Le moteur du ventilateur fonctionne de manière irrégulière selon le programme prédéfini et peut être réglé sur une ventilation naturelle faible (position 8), moyenne (position 16) ou forte (position 24), en combinaison avec le bouton de vitesse de ventilation.
   La ventilation naturelle imite l'effet du vent naturel, ce qui rend le volume d'air plus doux et plus confortable. L'indicateur de niveau de la vitesse de ventilation n'affiche que l'état initial de la vitesse de ventilation.

L'image ci-dessous montre le principe de fonctionnement du mode de ventilation naturelle.

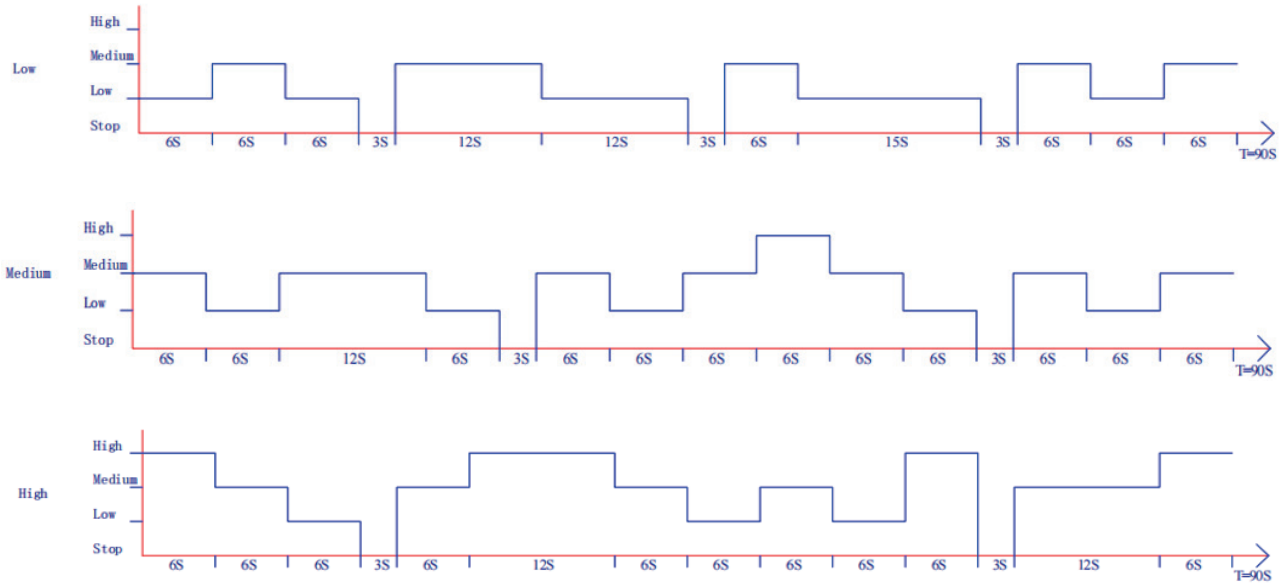

3. Mode veille
3.1. Rétrogradation chronométrée. Si l'appareil fonctionne à la vitesse 4-12, l'appareil diminuera d'une vitesse toutes les 5 minutes jusqu'à ce qu'il atteigne la 3ème vitesse. L'appareil continue alors à fonctionner sans changement en 3ème vitesse.
La lumière LED affiche la vitesse actuelle du vent.
3.2. Si l'appareil fonctionne à la vitesse 1-3, l'appareil passe à la vitesse 3D.
L'appareil continue alors à fonctionner sans changement en 3ème vitesse. La lumière LED affiche la vitesse normale du vent.

Minuterie
Appuyez sur la touche MINUTERIE pour programmer la minuterie.
Les programmes de minuterie suivants sont disponibles.
Fonction de mise sous tension : Lorsque l'appareil est en mode veille, appuyez sur le bouton Minuterie et utilisez le bouton +/- afin de définir dans combien d'heures vous souhaitez que l'appareil démarre (1~12 heures).
Fonction de mise hors tension : Lorsque l'appareil fonctionne avec les réglages souhaités, appuyez sur le bouton MINUTERIE puis sur le bouton +/- afin de définir dans combien d'heures vous souhaitez que l'appareil s'arrête (1~12 heures).

Oscillation
Appuyez sur la touche d'oscillation : l'appareil se met à osciller.
Appuyez à nouveau sur la touche d'oscillation : l'appareil s'arrête d'osciller.

Stérilisation/générateur de plasma
Fonction activée : l'appareil libère du plasma et le voyant est allumé.
Fonction éteinte : l'appareil arrête de libérer du plasma et le voyant est éteint.

Lumière
Appuyez sur le bouton lumière, l'éclairage de l'écran s'éteint.
Appuyez à nouveau sur le bouton lumière, l'éclairage de l'écran s'allumera.
Lorsque l'appareil est allumé, la lumière sur l'écran diminue automatiquement après 1 minute.
Lorsque vous appuyez sur un bouton, la lumière se rallume automatiquement.

Fonction Wi-Fi
Lorsque l'appareil est allumé, maintenez enfoncé le bouton Mode pendant 5 secondes jusqu'à ce qu'il émette un bip. L'indicateur WiFi clignotera rapidement après 5 secondes et vous pourrez configurer le réseau dans le mode par défaut de l'application. S'il n'est pas connecté dans les 3 minutes, l'indicateur WiFi s'éteindra. Pour vous reconnecter, vous devez appuyer et maintenir le bouton Mode pendant 5 secondes jusqu'à ce qu'il émette un bip pour réinitialiser le module WiFi, l'indicateur WiFi clignotera rapidement et vous pourrez redémarrer pour configurer le réseau en mode par défaut.

1. Si l'alimentation est coupée dans les 10 secondes après la mise sous tension, l'indicateur WiFi reviendra à l'état avant la mise hors tension. Si l'appareil est rallumé après 10 secondes de mise hors tension, l'indicateur WiFi s'éteindra et passera en mode faible consommation.
À ce stade, vous devez appuyer et maintenir le bouton mode pendant 5 secondes pour le redémarrer.
2. Lors du processus d'accès au réseau, si le réseau ne correspond pas dans les 3 minutes, l'indicateur WiFi s'éteindra. Vous devez appuyer et maintenir le bouton mode pendant 5 secondes pour le redémarrer.
3. Si le routeur est éteint une fois la correspondance terminée, l'indicateur WiFi s'éteindra. Lorsque le routeur reprendra, le WiFi sera automatiquement connecté au réseau.

Fonctionnement avec l'application Clean Air Optima®

Connectivité

Compatibilité smartphone et tablette :
Appareils iPhone, iPad et Android

L'appareil se connecte par le wifi à l'application :
CleanAirOptima

Attention : Le routeur doit être réglé sur la bande de fréquence de 2,4 GHz. Si le routeur est réglé sur 5,0 GHz, il est impossible d'établir une connexion.

Configurer la connexion wifi

1. Téléchargez et installez l'application « CleanAirOptima » dans l'App Store ou le Google Play Store.
2. Créez un compte et connectez-vous.
3. Le routeur doit être réglé sur la bande de fréquence de 2,4 GHz. Si le routeur est réglé sur 5,0 GHz, il est impossible d'établir une connexion.
4. Assurez-vous que le Bluetooth est activé sur votre smartphone.
5. Branchez la fiche de l'appareil dans la prise électrique et mettez-le sous tension. L'indicateur WiFi clignote. Si le voyant WiFi ne clignote pas, appuyez sur le bouton MODE pendant 5 secondes. Ensuite, le voyant WIFI clignotera rapidement. Si le voyant WIFI clignote rapidement, l'appareil est prêt à se connecter.
6. Assurez-vous que votre smartphone ou tablette est correctement connecté à votre réseau wifi.
7. Ouvrez l'application « CleanAirOptima » et cliquez sur « Ajouter un appareil » . Votre appareil est répertorié dans la liste et vous pouvez le sélectionner. Sinon, choisissez 'Auto Scan' . Suivez les instructions à l'écran pour connecter l'appareil à votre réseau.
8. Choisissez l'option « Ajouter l'appareil Clean Air Optima® » dans l'application, suivez les instructions de l'application.
9. Lorsque l'appareil est couplé, le témoin wifi reste allumé en permanence.
10. Une fois la configuration réussie, vous pouvez utiliser l'application Clean Air Optima® pour faire fonctionner l'appareil.

Remarque :

- Si votre réseau par défaut a changé, réinitialisez la connexion wifi, suivez les étapes 1 à 9 de la section « Configurer la connexion wifi ».
- Si vous souhaitez coupler plusieurs appareils à votre smartphone ou tablette, vous devez les appairer l'un après l'autre.
- Assurez-vous que la distance entre votre smartphone ou tablette et l'appareil est inférieure à 5 mètres et qu'il n'y a pas d'obstacles entre eux. Assurez-vous également d'être dans la même pièce que l'appareil.

Pour réinitialiser la fonction wifi :

- Réinitialisez le wifi en appuyant sur le bouton 'Mode' pendant 5 secondes jusqu'à ce que le témoin du wifi clignote rapidement.

Connecter des appareils à plusieurs téléphones

Note : L'autre personne doit d'abord installer l'app Clean Air Optima® sur son téléphone et créer un nouveau compte.

Partager l'appareil en donnant un accès limité :
Vous pouvez choisir de partager un appareil avec plusieurs personnes.
Chacune de ces personnes y aura alors accès, mais n'aura pas le droit de gérer les paramètres.

Suivez les instructions ci-dessous pour partager l'appareil avec plusieurs personnes :
1. Sélectionnez l'appareil concerné.
2. Cliquez sur le crayon ou les trois points dans le coin supérieur droit.
3. Sélectionnez « Partager l'appareil ».
4. Choisissez « Ajouter un partage ».
5. Choisissez la méthode de partage, par exemple par e-mail, WhatsApp, SMS, etc., et continuez.
6. L'appareil apparaîtra automatiquement dans l'app Clean Air Optima® ouverte avec l'autre compte.

Partager le dispositif avec un accès complet :
Vous pouvez ajouter une ou plusieurs personnes à votre gestion domestique.
Chacune d'elles aura alors accès à tous vos appareils déjà reliés et disposera de tous les droits et autorisations. Vous restez cependant toujours l'administrateur principal.

Suivez les instructions ci-dessous pour ajouter quelqu'un à votre gestion domestique :
1. Ouvrez l'app Clean Air Optima® et allez dans « Moi ».
2. Choisissez ensuite « Home Management ».
3. Choisissez « Créer une maison ».
4. Sélectionnez la « Maison » concernée et « Ajouter un membre ».
5. Choisissez la méthode de partage, par exemple par e-mail, WhatsApp, SMS, etc., et continuez.
6. La « Maison » correspondante apparaîtra automatiquement dans l'app Clean Air Optima® de la personne avec laquelle vous avez partagé votre « Maison ».
7. Sur l'autre compte :
   Ouvrez la page d'accueil de l'app Clean Air Optima®. Dans le coin supérieur gauche, sélectionnez la « Maison ».

Nettoyage et entretien

L'accumulation de poussières et de saletés à l'arrière de l'appareil exerce une influence négative sur les performances du ventilateur. Le nettoyage de la partie arrière du ventilateur au moins une fois par mois pour obtenir des performances optimales. Ce ventilateur est très sûr et facile à nettoyer :

1. Mettez l'appareil hors tension et débranchez le cordon d'alimentation.
2. En cas d'utilisation continue (24 heures par jour) dans des conditions normales, nous vous conseillons de nettoyer les poussières accumulées une fois par semaine au niveau de l'entrée d'air à l'arrière de l'appareil et au moins une fois par mois au niveau de la sortie d'air.
   Nettoyez une fois par mois la surface extérieure de l'appareil à l'aide d'un chiffon.
3. Si nécessaire, vous pouvez utiliser un chiffon doux avec un produit de nettoyage neutre dissous dans de l'eau chaude (tº inférieure à 50ºC) pour nettoyer la partie extérieure du ventilateur. Séchez soigneusement.
4. Si le ventilateur n'est pas utilisé durant une période prolongée, nous vous conseillons de nettoyer soigneusement l'appareil et de le laisser ensuite sécher. L'appareil doit être stocké dans un endroit frais et sec. Placez un sac sur l'appareil pour éviter la poussière.

Dépannage

Vous trouverez ci-dessous un guide de dépannage destiné à vous aider à résoudre tous les problèmes que vous pourriez rencontrer en utilisant le **Ventilateur tour haut et luxueuse Clean Air Optima® CA-407/ CA-407G Smart.**

Problème	Cause possible	Solution
L'appareil ne s'allume pas.	Le cordon d'alimentation ne se raccorde pas correctement. Le cordon d'alimentation ou la fiche d'alimentation peuvent être endommagés.	Raccordez correctement la fiche d'alimentation sur la prise de courant. Vérifiez que le cordon d'alimentation et la fiche ne sont pas endommagés.
L'appareil fait beaucoup de bruit ou vibre.	L'appareil est installé de travers.	Assurez-vous que l'appareil est installé en position verticale.
L'appareil ne fonctionne pas ou avec une capacité réduite.	Vérifiez les filtres pour la contamination. Vérifiez les distances minimales aux murs et aux objets.	Nettoyez ou remplacez les filtres si nécessaire. Éloignez l'appareil des murs et des objets.
L'appareil ne répond pas à la télécommande	Il y a des obstacles entre l'appareil et la télécommande. Batterie installée correctement.	Éliminer les obstacles et assurer un contact visuel entre la télécommande et l'appareil. Vérifiez l'état de charge de la batterie.
L'appareil ne fonctionne pas avec l'application **Clean Air Optima®.**	Le smartphone ou la tablette n'est pas connecté au réseau wifi. L'appareil n'a pas de connexion au réseau.	Éteignez l'appareil et réinitialisez le wifi sur l'appareil en appuyant sur le bouton Mode pendant 5 secondes jusqu'à ce que le témoin du wifi clignote rapidement. Ensuite, suivez les étapes 4 à 8 du chapitre Fonctionnement avec l'application **Clean Air Optima®.**

Clean Air Optima®

AVERTISSEMENT
Si les solutions préconisées ci-dessus ne fonctionnent pas, veuillez contacter le support technique Clean Air Optima® au numéro de téléphone correspondant à votre région. N'essayez pas de démonter, de remonter ou de réparer l'appareil, car cela pourrait avoir pour effet d'annuler la garantie.

Spécifications

Modèle	CA-407W/ CA-407G Smart
Tension nominale	220-240V / 50Hz
Puissance nominale	30W
Niveau sonore	Ventilateur silencieux <10 dB(A) (Faible)
Capacité du ventilateur	≥ 450 m^3/h
Vitesse de l'air	6m /s
Dimensions	160x160x1100 mm. Diamètre du socle 280 mm.
Poids	3,6 kg
Couleur	Blanc avec couvercle avant noir/ Gris avec couvercle avant noir
Type de réseau WI-FI	Bande de fréquence 2,4GHz
Conforme à la réglementation de l'UE	CE / WEEE / RoHS

Renseignez-vous auprès de votre détaillant ou de votre municipalité afin d'obtenir des informations mises à jour sur l'évacuation de l'emballage et de l'appareil.

Service après-vente

CERTIFICAT DE GARANTIE DU ventilateur colonne Clean Air Optima CA-407W/ CA-407G Smart

Date d'achat : .....
Nom du client : .....
Adresse : .....
Téléphone : .....
E-mail : .....
Nom du revendeur : .....
Adresse : .....

1. Veuillez remplir intégralement le présent certificat de garantie. Envoyez-le avec la facture et l'appareil, port payé et dans l'emballage d'origine, à votre distributeur.
   Assurez-vous d'inclure l'affranchissement de retour approprié pour le colis.

2. Veuillez joindre une brève description du dommage, de la panne ou du dysfonctionnement, ainsi que les circonstances à l'origine de ces problèmes.

Le **Clean Air Optima CA-407W/ CA-407G Smart** est soumis à des procédures d'essai strictes avant de quitter l'usine. Si, dans les deux ans à compter de la date d'achat, le produit ne fonctionne pas conformément aux spécifications en raison de défauts d'usine, l'acheteur a droit à la réparation ou au remplacement gratuit des pièces défectueuses sur simple présentation de cette garantie (à condition que le dysfonctionnement ou les dommages à l'appareil et/ou à ses éléments soient survenus dans des conditions normales de fonctionnement). Ce qui est couvert par la garantie : Toutes les pièces défectueuses, en raison d'un défaut de matériel ou de fabrication. Durée : deux ans à compter de la date d'achat. Ce que nous ferons : Réparer ou remplacer toute pièce défectueuse.

Autres conditions
Les dispositions de la présente garantie remplacent toute autre garantie écrite, expresse ou implicite, écrite ou orale, y compris toute garantie de qualité marchande ou d'adaptation à un usage particulier. La responsabilité maximale du fabricant ne peut pas excéder le prix d'achat réel que vous avez payé pour le produit. En aucun cas, le fabricant ne pourra être tenu responsable de dommages spéciaux, accidentels, conséquents ou indirects. Cette garantie ne couvre pas les défaillances résultant d'une utilisation ou d'un entretien inapproprié ou déraisonnable, d'un montage incorrect, d'un accident ou de catastrophes naturelles, d'un emballage inadéquat, ou d'une falsification, altération ou modification non autorisée, tel que déterminés à notre seule discrétion.
La présente garantie est nulle si l'étiquette portant le numéro de série a été retirée ou effacée.

Clean Air Optima International B.V.
David Ricardostraat 9-7 / 9-9
7559 SH Hengelo (ov)
Pays-Bas
Tél. : + 31 (0) 74 - 2670145
E-mail : info@cleanairoptima.com
Site Web : www.cleanairoptima.com

Clean Air Optima®

Merci de votre lecture !

Partagez vos commentaires sur le Ventilateur tour haut et luxueuse Clean Air Optima® CA-407W/ CA-407G Smart sur le site : www.cleanairoptima.com

Pour la foire aux questions concernant le CA-407W/ CA-407G Smart, rendez-vous sur la page www.cleanairoptima.com et recherchez le CA-407W/ CA-407G Smart

Télécharger le mode d'emploi au format PDF sur : www.cleanairoptima.com/info/manuals

Regardez toutes les vidéos des produits Clean Air Optima® sur : www.youtube.com

Clean Air Optima International B.V. | David Ricardostraat 9-7 / 9-9 | 7559 SH Hengelo (ov)
Pays-Bas | Téléphone : +31 (0) 74 - 2670145

Clean Air Optima Germany GmbH | Enschedestraße 14 | 48529 Nordhorn | Allemagne
Téléphone : +49 (0) 5921 879-121

Courriel : info@cleanairoptima.com **Internet :** www.cleanairoptima.com

CA-407W / CA-407G Smart / Descripción del aparato

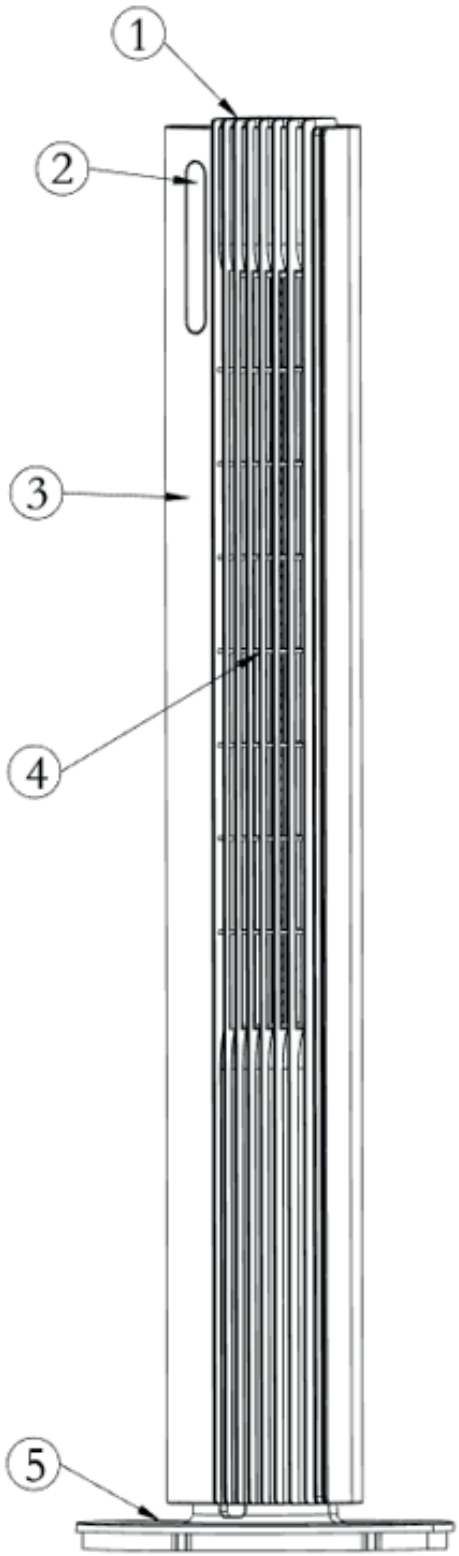

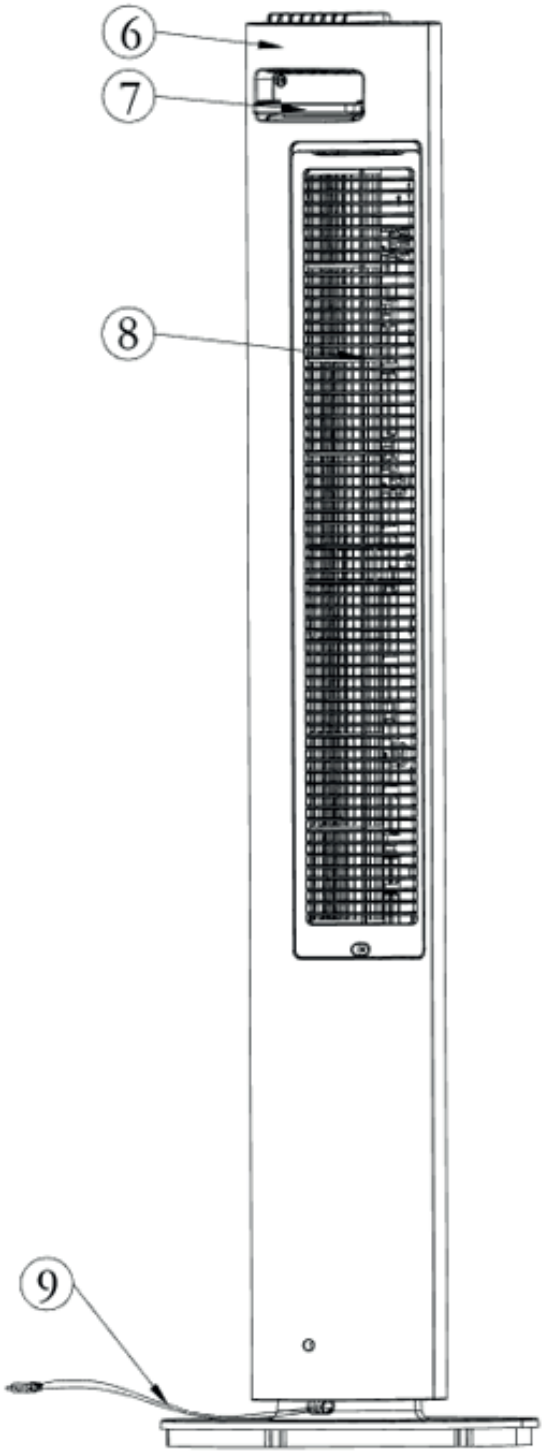

Español

Gracias por adquirir el innovador ventilador de columna CA-407W / CA-407G Smart High y Luxury de Clean Air Optima.
Este producto, especialmente eficiente y eficaz, le asegura muchos años de aire interior sano.

Asegúrese de seguir todas las precauciones de seguridad al utilizar este aparato eléctrico para el correcto funcionamiento del mismo. Estas instrucciones describen las precauciones de seguridad que deben observarse durante el uso del aparato. Su propósito es evitar lesiones o daños en el aparato.

Descripción del aparato
El aparato consta de los siguientes componentes principales:
1. Panel de control
2. Panel de visualización
3. Cubierta delantera
4. Base de oscilación
5. Base trasera
6. Cubierta trasera
7. Asa y soporte para el mando a distancia
8. Rejilla trasera
9. Cable de alimentación

Advertencias de seguridad

Tome las siguientes medidas para minimizar el riesgo de lesiones personales causadas, por ejemplo, por descargas eléctricas o incendios.

1. Solo para uso en interior. No utilizar ni almacenar al aire libre.
2. Use el voltaje adecuado: CA 220 V - 240 V, 50 Hz.
3. Desenchufe el aparato cuando no lo utilice o cuando limpie tanto el interior como el exterior.
4. Utilice, mantenga y limpie el aparato como se describe en este manual.
5. No utilice el aparato cuando haya daños visibles en el cable eléctrico o en el propio aparato. No repare usted mismo el aparato en caso de avería.
6. Asegúrese de que las salidas de aire estén siempre libres, límpielas de polvo, pelo y cualquier otra cosa que obstruya el flujo de aire y las salidas de aire.
7. Mantenga el pelo, la ropa, las joyas y los dedos alejados de las salidas de aire.
8. Preste especial atención cuando el ventilador se utilice cerca de niños, y evite que estos jueguen con él.
9. No introduzca objetos punzantes por la rejilla, ya que puede provocar averías o descargas eléctricas.
10. No utilice el aparato en habitaciones donde se almacenen líquidos o gases inflamables, cerca de fuentes de calor o en habitaciones especialmente húmedas como el cuarto de baño.
11. No toque el aparato con las manos mojadas.
12. Asegúrese de que el ventilador no toca ningún obstáculo al oscilar.
13. Preste atención a los daños en el cable eléctrico. No tire nunca del cable del aparato.
14. No permita que los niños toquen el aparato.
15. Lleve los aparatos desechados a los puntos de recogida correspondientes. Evite que los niños abran el aparato. Este aparato no es un juguete. Los niños solo pueden utilizarlo bajo la vigilancia de un adulto.

16. Este aparato puede ser utilizado por niños a partir de 8 años y por personas con capacidades físicas, sensoriales o mentales reducidas o con falta de experiencia y conocimientos si han recibido supervisión o instrucciones relativas al uso del aparato de forma segura y comprenden los peligros que conlleva. Los niños no deben jugar con el aparato. La limpieza y el mantenimiento del usuario NO deben ser realizados por niños sin supervisión.
17. Si el cable de alimentación está dañado, debe ser sustituido por el fabricante, el servicio posventa o un profesional cualificado.
18. No ingiera la pila; puede provocar quemaduras químicas.
19. Este aparato contiene una pila de tipo botón. La ingestión de la pila puede causar quemaduras internas graves en solo 2 horas y provocar dolencias graves o incluso la muerte.
20. Mantenga las pilas nuevas y usadas fuera del alcance de los niños.
21. Si el compartimento de las pilas no cierra bien, deje de utilizar el aparato y manténgalo fuera del alcance de los niños.
22. Si cree que las pilas pueden haber sido ingeridas o introducidas en cualquier parte del cuerpo, busque atención médica inmediatamente.
23. Las pilas contienen materiales nocivos para el medio ambiente, por lo que deben retirarse del aparato antes de desguazarlo y desecharse de forma segura.
24. No coloque objetos pesados sobre el aparato.
25. Evite los lugares con luz solar directa. Puede descolorarse.

Instrucciones de instalación

1. Saque el ventilador de columna del embalaje para montarlo y asegúrese de que contiene todos los accesorios.
2. Monte el ventilador siguiendo las instrucciones siguientes:
   -Encaje la base trasera y la base delantera, como se observa en la Imagen 1.
   -Coloque la estructura principal en la base ensamblada a lo largo del poste de localización, como se observa en la Imagen 2.
   -Una vez montado, coloque el ventilador en un lugar adecuado, enchúfelo y póngalo en funcionamiento de acuerdo con el manual de instrucciones.
3. El aparato debe colocarse al menos a 30 cm de las paredes y los muebles para obtener un buen flujo de aire.
4. Asegúrese de que la salida de aire delantera del aparato esté alejada de la pared o del mueble más cercano. Asegúrese de que las entradas y salidas de aire no estén bloqueadas.
5. No levante nunca el aparato por sus partes sueltas.

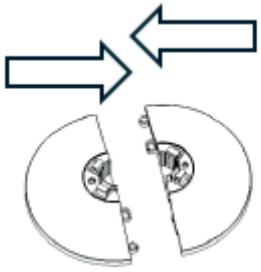

Imagen 1

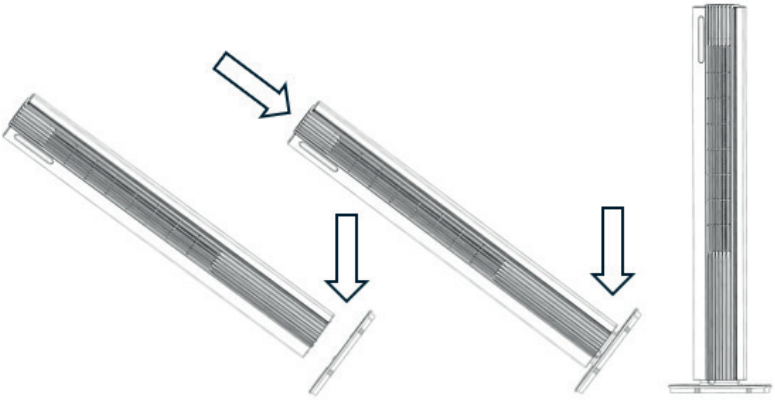

Imagen 2

Nota: Al enchufar el ventilador por primera vez, un doble aviso acústico indica que el ventilador está correctamente conectado.

Mando a distancia

1. Abra la tapa de la pila situada en la parte posterior del mando a distancia para colocar la pila (ilustración 1).
2. Para colocar la pila: deslice hacia la derecha la "pestaña de seguridad" de la parte inferior del mando a distancia; a continuación, saque el soporte de las pilas (ilustración 2).
   Inserte la pila con la polaridad correcta (ilustración 3).
3. Vuelva a colocar la tapa de las pilas en el mando a distancia.

Mando a distancia

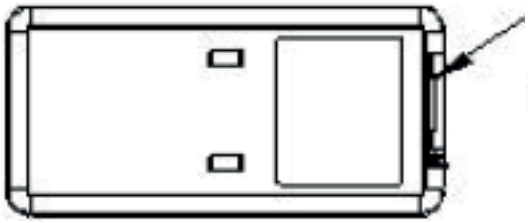

(Ilustración 1)

Tapa de las pilas

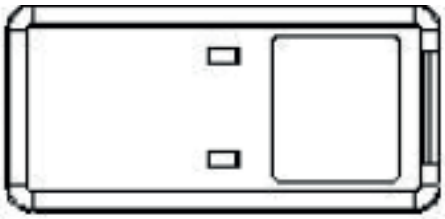

(Ilustración 2)

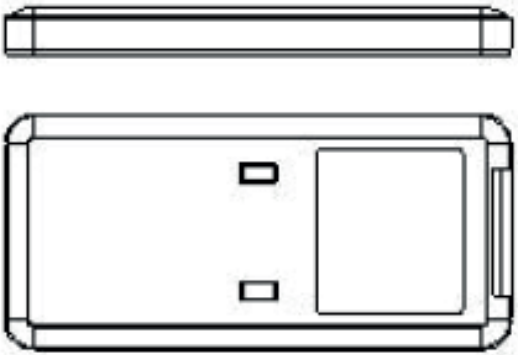

(Ilustración 3)

Pila (CR2032)

Funciones

1. Botones de control táctiles
2. Modos de aire: Normal, Natural, Reposo
3. 12 velocidades
4. Corriente de aire intensa de 6 m/s
5. Caudal de aire del ventilador hasta 450 m3/h
6. Oscilación horizontal automática 80º
7. Temporizador: 1-12 horas
8. Esterilización por generador de plasma.
9. Pantalla LED: Encendido/Apagado, velocidad del aire, modos de aire, oscilación
10. Mando a distancia
11. Función WIFI

Panel de control / Instrucciones de uso

Nota: Al enchufar el ventilador por primera vez, un doble aviso acústico indica que el ventilador está correctamente conectado.

Panel de control

Pantalla

Encendido/Apagado (Alimentación)
Pulse el botón de encendido para encender el aparato. Para apagarlo, pulse de nuevo el botón de encendido.

Botón de Velocidad
Pulsando el botón de velocidad, puede cambiar la velocidad del ventilador con los botones **+** y **-**.
El ventilador cuenta con 12 velocidades dis tintas.

Botón de modo
El botón de modo cambia entre aire normal, aire natural y modo reposo.

1. Aire normal : el motor del ventilador funciona a una velocidad fija en función de la velocidad establecida por el usuario.
2. Aire natural : el motor del ventilador funciona irregularmente según el programa preestablecido y puede ajustarse a aire natural bajo (posición 1-4), medio (posición 5-8) y fuerte (posición 9-12) en combinación con el botón de velocidad del aire. Este modo imita el efecto del viento natural, haciendo que el volumen de aire sea más suave y confortable. El indicador de nivel de velocidad del aire solo muestra el estado inicial de la velocidad del aire.

La imagen siguiente muestra el principio de funcionamiento del modo de aire natural:

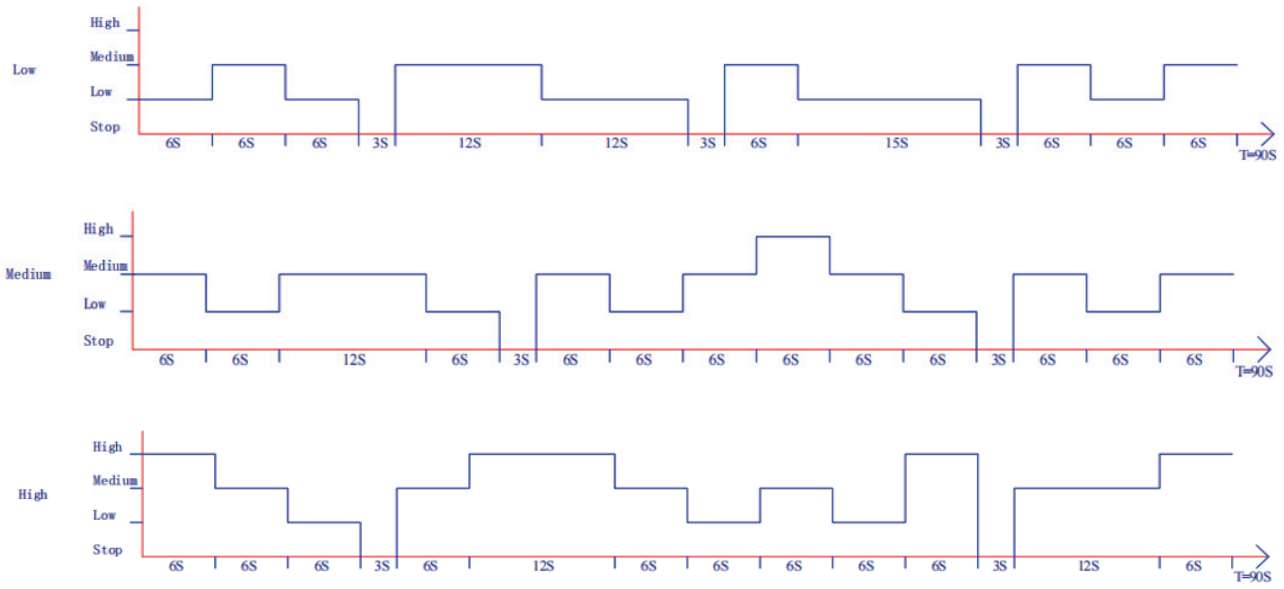

3. Modo de reposo

3.1. Reducción de velocidad programada. Si el aparato funciona a la velocidad 4-12, bajará una velocidad cada 5 minutos hasta llegar a la velocidad 3. A continuación, el aparato seguirá funcionando sin cambios en velocidad 3.
El indicador luminoso muestra la velocidad actual del aire.

3.2. Si el aparato funciona en velocidad 1-3, pasará a velocidad 3.
A continuación, el aparato seguirá funcionando sin cambios en velocidad 3. El indicador luminoso muestra la velocidad normal del aire.

TEMPORIZADOR

Pulse el botón del temporizador para programarlo.
El temporizador puede programarse en los siguientes programas:
Función de encendido: Cuando el aparato esté en modo de espera, pulse el botón del temporizador y, a continuación, utilice los botones +/- para determinar el número de horas tras las cuales desea que el aparato se ponga en marcha (1~12 horas).
Función de apagado: Cuando el aparato esté funcionando con los ajustes deseados, pulse el botón del temporizador y, a continuación, utilice los botones +/- para determinar el número de horas tras
las cuales desea que el aparato se detenga (1~12 horas).

OSCILACIÓN

Pulse la tecla de oscilación y el aparato oscilará.
Vuelva a pulsar la tecla de oscilación y el aparato dejará de oscilar.

Esterilización/generador de plasma

Función encendida: el dispositivo libera plasma y la luz indicadora está encendida.
Función apagada: el dispositivo deja de liberar plasma y la luz indicadora se apaga.

LUZ

Al pulsar el botón de la luz, la iluminación de la pantalla se apagará.
Para encenderla de nuevo, pulse de nuevo el botón.
Cuando el aparato está encendido, la iluminación de la pantalla se atenúa automáticamente al cabo de 1 minuto. Al pulsar un botón, la iluminación vuelve a encenderse automáticamente.

Función WIFI

Con el aparato encendido, mantenga pulsado el botón de modo durante 5 segundos hasta que emita un pitido. El indicador WiFi parpadeará rápidamente después de 5 segundos, tras lo cual podrá configurar la red en el modo por defecto de la aplicación. Si no se conecta en 3 minutos, el indicador WiFi se apagará. Para conectarse de nuevo, debe mantenerse pulsado el botón de modo durante 5 segundos, hasta que emita un pitido, para reiniciar el módulo WiFi; el indicador WiFi parpadeará rápidamente y podrá reiniciarse para configurar la red en el modo por defecto.

1. Si se apaga el aparato en los 10 segundos siguientes al encendido, el indicador WiFi volverá al estado anterior al apagado. Si se vuelve a encender después de 10 segundos de apagarlo, el indicador WiFi se apagará y el aparato entrará en modo de bajo consumo. En ese momento, debe pulsarse el botón de modo durante 5 segundos para reiniciarlo.
2. En el proceso de acceso a la red, si no se encuentra la red en 3 minutos, el indicador WiFi se apagará. Debe pulsarse el botón de modo durante 5 segundos para reiniciarlo.
3. Si el router se apaga una vez finalizado el emparejamiento, el indicador WiFi se apagará. Cuando el router se reanude, el WiFi se conectará automáticamente a la red.

Funcionamiento con la aplicación Clean Air Optima®

Conectividad

Compatibilidad con smartphone y tableta:
dispositivos iPhone, iPad y Android

El aparato se conecta a través de WiFi con la aplicación:
CleanAirOptima

Atención: El enrutador debe configurarse en la banda ancha de 2,4 GHz.banda. Si el enrutador está configurado en 5,0 GHz, es imposible establecer una conexión.

Configurar la conexión WiFi

1. Descargue e instale la aplicación “CleanAirOptima” en App Store o Google Play Store.
2. Cree una cuenta e inicie sesión.
3. El router debe estar configurado en la banda ancha de 2,4 GHz. Si el router está configurado a 5,0 GHz, no podrá establecerse ninguna conexión.
4. Asegúrese de que está activado el Bluetooth en su smartphone.
5. Asegúrese de que su smartphone o tableta esté conectado correctamente a su red WiFi.
6. Enchufe el aparato a la corriente y enciéndalo. Presione el botón de modo durante 3-5 segundos, la luz WIFI comenzará a parpadear.
7. Abra la aplicación ‘CleanAirOptima’ y haga clic en ‘Añadir dispositivo’ . Su dispositivo aparece en la lista y puede seleccionarlo. De lo contrario, elija ‘Escaneado automático’ . Siga las instrucciones de la pantalla para conectar el dispositivo a su red.
8. Seleccione Clean Air Optima® en la aplicación y siga las instrucciones de esta.
9. Cuando el aparato esté sincronizado, el indicador WiFi quedará encendido.
10. Una vez finalizada la configuración, podrá usar el aparato mediante la aplicación Clean Air Optima®.

Nota:

- Si su red predeterminada ha cambiado, restablezca la conexión WiFi, siguiendo los pasos del 1 al 9 en la sección ‘Configurar conexión WiFi’.
- Si desea emparejar varios aparatos con su smartphone o tableta, debe hacerlo uno tras otro.
- Asegúrese de que la distancia entre su smartphone o tableta y el aparato sea inferior a 5 metros y que no haya obstáculos. También asegúrese de estar en la misma habitación que el aparato.

Restablecer la función WiFi:

- El aparato debe estar Presione el botón de modo durante 5 segundos, la luz WIFI comenzará a parpadear.

Conecte los dispositivos a varios teléfonos

Nota: En primer lugar, la otra persona debe instalar la aplicación Clean Air Optima® en su teléfono y crear una nueva cuenta.

Comparta el dispositivo con acceso limitado:
Puede optar por compartir un dispositivo con varias personas.
Esta persona tendrá entonces acceso, pero no podrá gestionar todos los ajustes.

Siga las instrucciones que aparecen a continuación para compartir el dispositivo con varias personas:
1. Vaya al dispositivo correspondiente.
2. Vaya al lápiz o a los tres puntos de la parte superior derecha.
3. Seleccione “Compartir dispositivo”.
4. Seleccione “Añadir uso compartido”.
5. Elija el método para compartir, por ejemplo, por correo electrónico, whatsapp, sms, etc. y continúe.
6. El dispositivo aparecerá automáticamente en la aplicación Clean Air Optima® con la otra cuenta.

Comparta el dispositivo con acceso total:
Puede añadir una o varias personas a la gestión de su casa.
Dichas personas tendrán entonces acceso a todos los dispositivos que ya están vinculados y tendrán todos los derechos y permisos. Usted seguirá siendo siempre el administrador principal.

Siga las siguientes instrucciones para añadir a alguien a la gestión de su casa:
1. Abra la aplicación Clean Air Optima® y vaya a “Yo”.
2. A continuación, elija “Gestión de la casa”.
3. Elija “Crear casa”.
4. Seleccione la “Casa” correspondiente y “Añadir miembro”.
5. Elija el método para compartir, por ejemplo, por correo electrónico, whatsapp, sms, etc. y continúe.
6. La “Casa” correspondiente aparecerá automáticamente en la aplicación Clean Air Optima® de la persona con la que se haya compartido la “Casa”.
7. En la otra cuenta:
   Vaya a la pantalla de inicio desde la aplicación Clean Air Optima®. Vaya a la parte superior izquierda y seleccione la opción “Casa”.

Limpieza y mantenimiento

La acumulación de polvo y suciedad en la parte trasera del aparato afecta al rendimiento del ventilador. Es necesario limpiar la parte trasera del ventilador al menos una vez al mes para obtener un rendimiento óptimo. Este ventilador es muy seguro y fácil de limpiar:

1. Apague el aparato y desenchúfelo.
2. Si se utiliza de forma continuada (24 horas/día) en circunstancias normales, aconsejamos limpiar el polvo acumulado una vez a la semana en la entrada de aire de la parte trasera del aparato y al menos una vez al mes en la salida de aire. Limpie una vez al mes la superficie exterior con un paño.
3. Si es necesario, puede utilizar un paño suave con un producto de limpieza neutro disuelto en agua tibia (por debajo de 50º) para limpiar la parte exterior del ventilador. Seque con cuidado.
4. Si el ventilador no se utiliza durante un periodo de tiempo prolongado, aconsejamos limpiar el aparato con cuidado y dejarlo secar. El aparato debe guardarse en un lugar fresco y seco. Coloque una bolsa sobre el aparato para evitar el polvo.

Solución de problemas

La siguiente es una guía de solución de problemas para ayudarle a resolver cualquier problema que pueda tener con los ventiladores de columna **CA-407W / CA-407G Smart High y Luxury de Clean Air Optima®.**

Problema	Posible causa	Solución
El aparato no se enciende.	El cable de alimentación no está conectado correctamente. El cable de alimentación o el enchufe pueden estar dañados.	Conecte correctamente el enchufe y la toma de corriente. Compruebe si el cable de alimentación y el enchufe están dañados.
El aparato hace mucho ruido o vibra.	El aparato está torcido.	Asegúrese de que el aparato está instalado en posición vertical.
El aparato no funciona o lo hace con capacidad reducida.	Compruebe las distancias mínimas a paredes y objetos.	Aleje el aparato de paredes y objetos.
El aparato no responde al mando a distancia.	Hay obstáculos entre el aparato y el mando a distancia. Pilas colocadas correctamente.	Retire los obstáculos y asegure el contacto visual entre el mando a distancia y el aparato. Compruebe el nivel de carga de las pilas.
No funciona la aplicación Clean Air Optima® App.	El smartphone o la tableta no están conectados a la red WiFi. El aparato no tiene conexión a la red.	Apague el aparato y reinicie el WiFi en el aparato pulsando el botón de modo durante 5 segundos; el indicador luminoso del WiFi parpadeará rápidamente. A continuación, siga los pasos 4 a 10 del capítulo Utilización de la aplicación Clean Air Optima® App.

Clean Air Optima®

¡ADVERTENCIA!
Si las soluciones recomendadas anteriormente no funcionan, póngase en contacto con el servicio técnico
de Clean Air Optima® en el número de teléfono de su región. No intente desmontar, volver a montar o reparar el aparato, ya que podría anular la garantía.

Especificaciones

Modelo	CA-407W / CA-407G Smart
Tensión nominal	220-240 V / 50 Hz
Potencia nominal	30 W
Nivel sonoro	Ventilador silencioso <10 dB(A) (Bajo)
Caudal de aire	≥ 450 m³/h
Velocidad del aire	6 m/s
Dimensiones	160x160x1100 mm. Diámetro de la placa base 280 mm.
Peso	3,6 kg
Color	Blanco con cubierta delantera negra / Gris con cubierta delantera negra
Tipo de red Wi-Fi	Banda única de 2,4 GHz
Conforme con las normativas UE	CE / WEEE / RoHS

Pida a su distribuidor o a su ayuntamiento información actualizada sobre el desecho del embalaje y del aparato.

Servicio

CERTIFICADO DE GARANTÍA PARA EL Ventilador de columna CA-407W / CA-407G Smart High y Luxury de Clean Air Optima®.

Fecha de compra: .....
Nombre del cliente: .....
Dirección: .....
Teléfono: .....
Correo electrónico: .....
Nombre del vendedor: .....
Dirección: .....

1. Rellene todos los datos de este certificado de garantía. Envíelo a su distribuidor (junto con la factura y el aparato) con franqueo pagado y en el embalaje original. No olvide incluir el franqueo de retorno pertinente para el paquete.

2. Incluya una descripción breve de los daños, la anomalía o el fallo de funcionamiento, así como las circunstancias en las que ocurrieron estos problemas.

El Ventilador de columna CA-407W / CA-407G Smart Clean Air Optima® se somete a rigurosos procedimientos de prueba antes de salir de fábrica. Si en los dos primeros años a partir de la fecha de compra el producto no funciona conforme a las especificaciones, por defectos de fábrica, el comprador tiene derecho a una reparación gratuita o la sustitución de las piezas con la presentación de esta garantía (siempre que el defecto de funcionamiento o los daños del aparato o sus piezas se hayan producido durante el uso normal del mismo). Cobertura de la garantía: todas las piezas con defectos de materiales o mano de obra. Duración: dos años a partir de la fecha de compra. Nuestra tarea: reparar o sustituir las piezas defectuosas.

Otras condiciones
Las disposiciones de esta garantía sustituyen a cualquier otra garantía escrita, ya sea explícita o implícita, por escrito u oral, incluida cualquier garantía de comerciabilidad o idoneidad para un propósito concreto. La responsabilidad máxima del fabricante no podrá sobrepasar el precio de compra pagado por el producto. En ningún caso el fabricante podrá hacerse responsable de daños especiales, incidentales, resultantes o indirectos. Esta garantía no cubre los defectos resultantes del uso o mantenimiento incorrecto o poco razonable, montaje defectuoso, accidente, catástrofes naturales, embalaje incorrecto o manipulación, alteración o modificación no autorizada, a nuestro criterio exclusivo.
Esta garantía quedará anulada si se despega o altera la etiqueta del número de serie.

Clean Air Optima International B.V.
David Ricardostraat 9-7 / 9-9
7559 SH Hengelo (ov)
The Netherlands
Tel: + 31 (0) 74 - 2670145
E-mail: info@cleanairoptima.com
Internet: www.cleanairoptima.com

Clean Air Optima®

¡Gracias por su atención!

Comparta sus comentarios sobre el ventilador de columna CA-407W / CA-407G Smart Clean Air Optima® en: www.cleanairoptima.com

Si desea consultar las preguntas frecuentes sobre el CA-407W / CA-407G Smart, vaya a www.cleanairoptima.com y busque CA-407W/ CA-407G Smart

Descargue el manual de instrucciones en formato PDF en: www.cleanairoptima.com/info/manuals

Puede ver todos los vídeos de los productos de Clean Air Optima® en: www.youtube.com

Clean Air Optima International B.V. | David Ricardostraat 9-7 / 9-9 | 7559 SH Hengelo (ov)
Países Bajos | Teléfono: +31 (0) 74 - 2670145

Clean Air Optima Germany GmbH | Enschedestraße 14 | 48529 Nordhorn | Alemania
Teléfono: +49 (0) 5921 879-121

E-mail: info@cleanairoptima.com **Internet:** www.cleanairoptima.com

CA-407W/ CA-407G Smart/ Descrizione del dispositivo

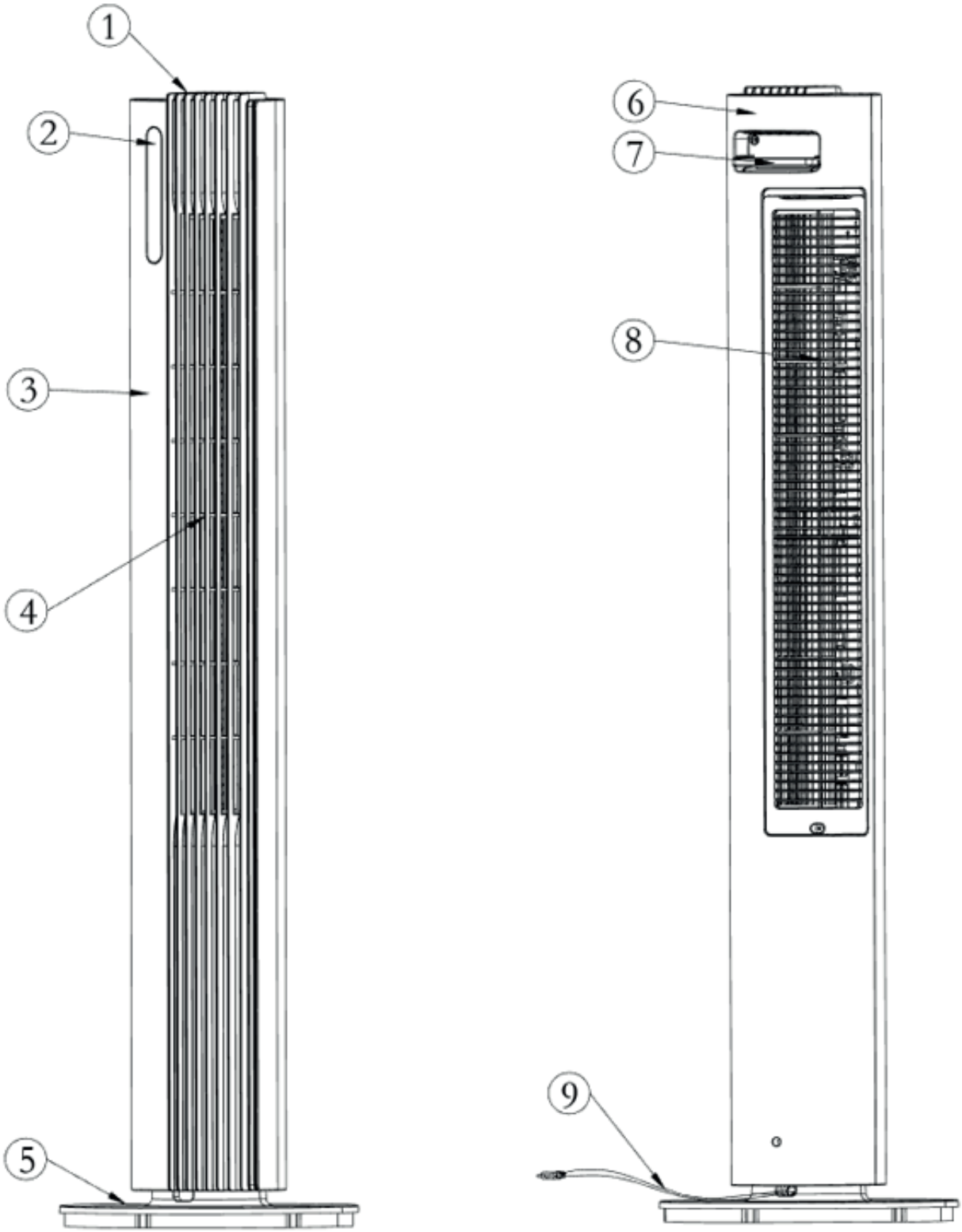

Clean Air Optima®

Italiano

La ringraziamo per aver acquistato l'innovativo ventilatore a torre Smart High and Luxury Clean Air Optima CA-407W/ CA-407G.
Le auguriamo molti anni di aria ambiente salubre grazie all'efficacia di questo prodotto.

Per il corretto funzionamento del dispositivo, assicurarsi che tutte le precauzioni di sicurezza per l'utilizzo di questo apparecchio siano rispettate. Queste istruzioni descrivono le precauzioni di sicurezza da osservare durante il funzionamento. Sono concepite allo scopo di prevenire lesioni personali o danni al dispositivo.

Descrizione dell'apparecchio
L'apparecchio è costituito dai seguenti componenti principali:
1. Pannello di controllo
2. Display
3. Coperchio frontale
4. Base oscillante
5. Base posteriore
6. Coperchio posteriore
7. Maniglia e porta telecomando
8. Griglia posteriore
9. Cavo di alimentazione

Avvertenze di sicurezza

Adottare le seguenti misure per ridurre al minimo il rischio di lesioni personali causate, ad esempio, da scosse elettriche o incendi.

1. Solo per uso interno. Non utilizzare o conservare all'aperto.
2. Utilizzare la tensione corretta: CA 220 V – 240 V, 50 Hz.
3. Scollegare la spina quando non si utilizza l'apparecchio o quando si puliscono le parti interne o esterne dello stesso.
4. Utilizzare, mantenere e pulire il dispositivo come descritto in questo manuale.
5. Non utilizzare il dispositivo quando sono presenti danni visibili sul cavo elettrico o sul dispositivo stesso. Non tentare di riparare autonomamente il dispositivo in caso di danni.
6. Assicurarsi che le uscite dell'aria siano sempre libere, rimuovere polvere, capelli e altre ostruzioni al flusso d'aria e in corrispondenza delle uscite dell'aria.
7. Tenere capelli, vestiti, gioielli o dita lontani dalle bocchette dell'aria.
8. Prestare particolare attenzione quando il ventilatore viene utilizzato in presenza di bambini ed impedire che giochino con il ventilatore.
9. Non infilare oggetti appuntiti attraverso la griglia poiché ciò potrebbe provocare guasti o scosse elettriche.
10. Non utilizzare l'apparecchio in ambienti in cui sono conservati liquidi o gas infiammabili, vicino a fonti di calore o in ambienti particolarmente umidi come il bagno.
11. Toccare il dispositivo solo con le mani asciutte.
12. Assicurarsi che il ventilatore non tocchi alcun ostacolo durante l'oscillazione.
13. Prestare attenzione ad eventuali danni del cavo elettrico. Non trascinare mai l'apparecchio dal cavo.
14. Non permettere ai bambini di toccare questo dispositivo.
15. Smaltire i dispositivi dismessi presso gli appositi punti di raccolta. Impedire ai bambini di aprire il dispositivo. Il dispositivo non è un giocattolo. I bambini possono utilizzare l'apparecchio solo sotto la sorveglianza di un adulto.

16. Questo apparecchio può essere utilizzato da bambini di età pari o superiore a 8 anni e da persone con ridotte capacità fisiche, sensoriali o mentali o con mancanza di esperienza e conoscenza sotto la supervisione o se hanno ricevuto istruzioni relative all'uso dell'apparecchio in modo sicuro e ne comprendono i rischi impliciti. I bambini non devono giocare con il dispositivo. La pulizia e la manutenzione NON devono essere eseguite da bambini senza supervisione di un adulto.
17. Se il cavo di alimentazione è danneggiato, deve essere sostituito dal produttore, dal servizio di assistenza post-vendita o da una persona qualificata per scongiurare possibili pericoli.
18. Non ingerire la batteria, la batteria comporta un pericolo di ustioni chimiche.
19. Questo dispositivo contiene una batteria a bottone/moneta. In caso di ingestione, la batteria a bottone/moneta può causare gravi ustioni interne in sole 2 ore e indurre gravi disturbi o alla morte.
20. Tenere le batterie nuove e usate lontano dalla portata dei bambini.
21. Se il vano batteria non si chiude in modo sicuro, interrompere l'uso del dispositivo e tenerlo lontano dalla portata dei bambini.
22. Se si ritiene che le batterie possano essere state ingerite o introdotte in qualsiasi parte del corpo, rivolgersi immediatamente a un medico.
23. Le batterie contengono materiali pericolosi per l'ambiente e devono essere rimosse dal dispositivo prima che venga rottamato e smaltite in modo sicuro.
24. Non collocare oggetti pesanti sull'unità.
25. Evitare la collocazione in luoghi esposti alla luce solare diretta. Esiste il rischio di scolorimento dell'apparecchio.

Istruzioni per l'installazione

1. Estrarre il ventilatore a torre dalla confezione per effettuare il montaggio e assicurarsi che siano presenti tutti gli accessori.
2. Montare il ventilatore attenendosi alle seguenti istruzioni:
   - Fissare tra loro la base posteriore e la base anteriore seguendo lo schema 1.
   - Posizionare il corpo principale nella base assemblata lungo l'asta di posizionamento, seguendo lo schema 2.
   - Dopo l'assemblaggio, posizionare il ventilatore in un luogo idoneo, collegarlo e utilizzarlo secondo il manuale di istruzioni.
3. L'apparecchio deve essere posizionato ad almeno 30 cm dalle pareti e dai mobili per consentire un buon flusso d'aria.
4. Assicurarsi che la bocchetta di uscita dell'aria sulla parte anteriore dell'apparecchio sia posizionata lontano dalla parete o dal mobile più vicino. Assicurarsi che le bocchette di entrata e le uscita dell'aria
   non siano ostruite.
5. Non sollevare mai l'apparecchio afferrandolo per le parti non fisse.

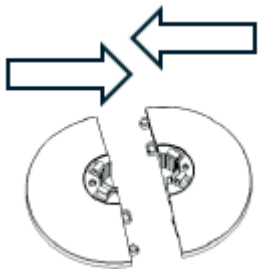

Schema 1

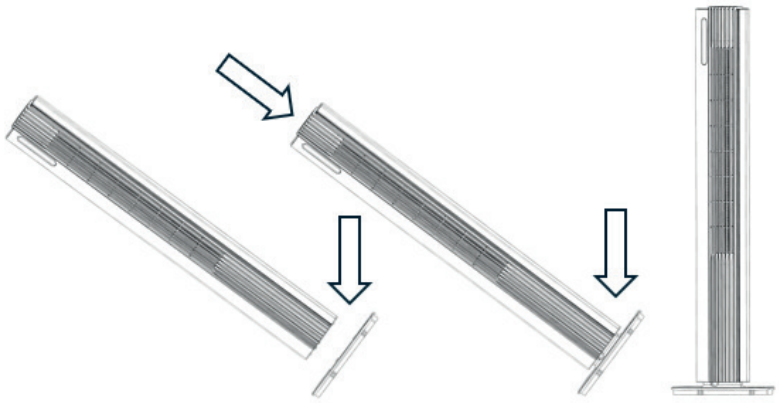

Schema 2

Nota: quando si collega il ventilatore per la prima volta, un avviso sonoro indica che il collegamento è avvenuto correttamente.

Telecomando

1. Aprire il coperchio del vano portabatteria sul retro del telecomando per inserire la batteria (vedere Immagine 1).
2. Per inserire la batteria è necessario prima far scorrere verso destra la “linguetta di sicurezza” nella parte inferiore del telecomando e quindi estrarre il portabatteria (vedi Figura 2).
   Inserire la batteria rispettando la polarità corretta (vedere Figura 3).
3. Riposizionare il coperchio della batteria sul telecomando.

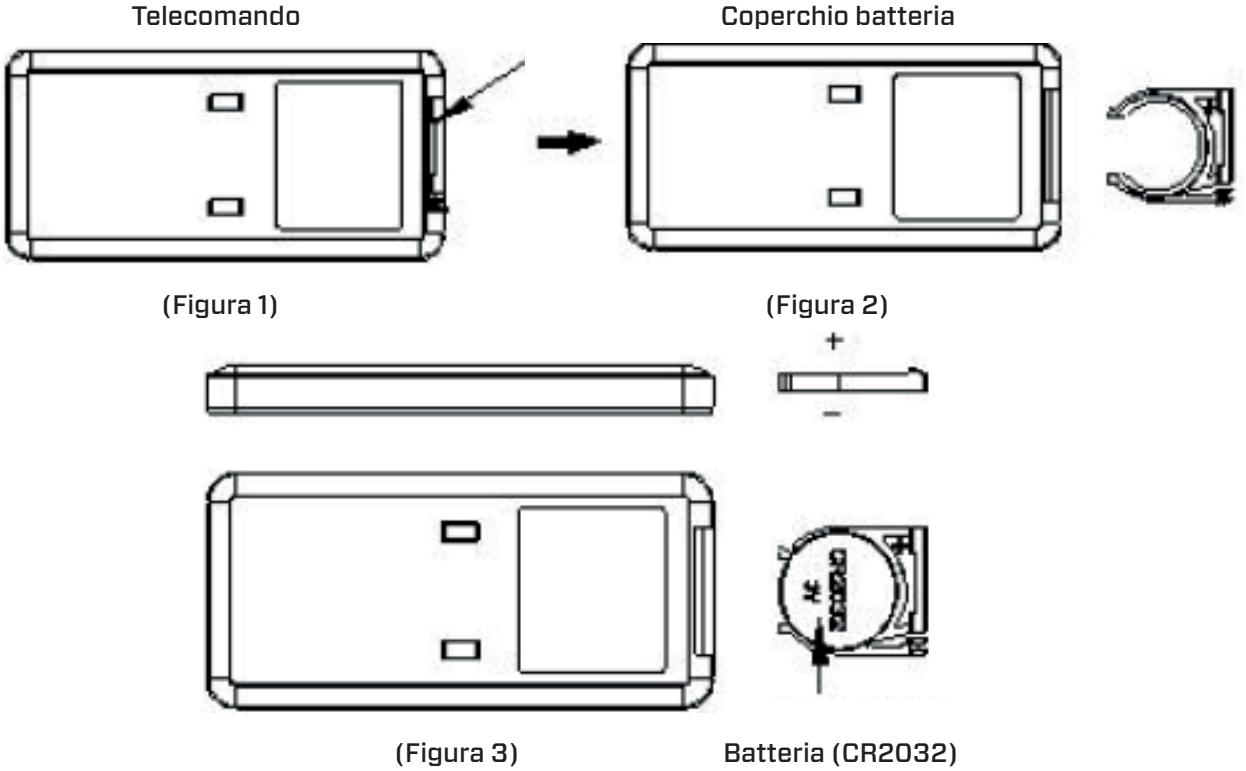

Caratteristiche

1. Pulsanti touch di comando
2. Modalità ventilazione: Modalità Normale, Naturale, Sleep
3. 12 velocità
4. Potente flusso d’aria di 6 m/s
5. Portata d’aria del ventilatore fino a 450 m3/h
6. Oscillazione orizzontale automatica di 80°
7. Timer: 1 -12 ore
8. Sterilizzazione mediante generatore al plasma
9. Display a LED: ON/OFF, velocità di ventilazione, modalità di ventilazione, oscillazione
10. Telecomando
11. Funzione WiFi

Pannello di controllo/Istruzioni per l'uso

Nota: Quando si collega il ventilatore per la prima volta, un avviso sonoro indica che il collegamento è avvenuto correttamente.

Pannello di controllo **Display**

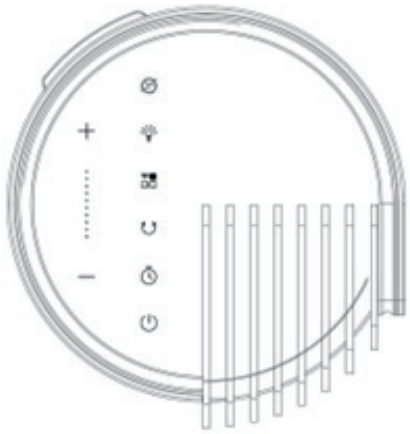

ACCESO/SPENTO (Alimentazione)

Premere il pulsante di accensione per attivare il dispositivo. Premere di nuovo il pulsante di accensione per spegnere il dispositivo.

Pulsante VELOCITÀ

Premendo il pulsante del controllo di velocità (Speed), è possibile modificare il livello di velocità con il pulsante **+** e il pulsante **-** .
Le 12 velocità del ventilatore forniscono un flusso d'aria individuale.

Pulsante MODE

Premere il pulsante MODE per commutare tra le modalità di ventilazione normale, ventilazione naturale e sleep.

1. Ventilazione normale : il motore del ventilatore funziona a una velocità fissa in base alla velocità impostata dall'utente.
2. Ventilazione naturale : il motore del ventilatore funziona in modo variabile in base al programma preimpostato e può essere impostato su ventilazione naturale bassa (posizione 1-4), media (posizione 5-8) e forte (posizione 9-12) in combinazione con il pulsante di controllo della velocità di ventilazione.
   La ventilazione naturale imita l'effetto del vento naturale, fornendo un volume d'aria più leggero e confortevole.
   L'indicatore del livello della velocità di ventilazione mostra solo lo stato di velocità iniziale.

L'immagine seguente mostra il principio di funzionamento della modalità di ventilazione naturale:

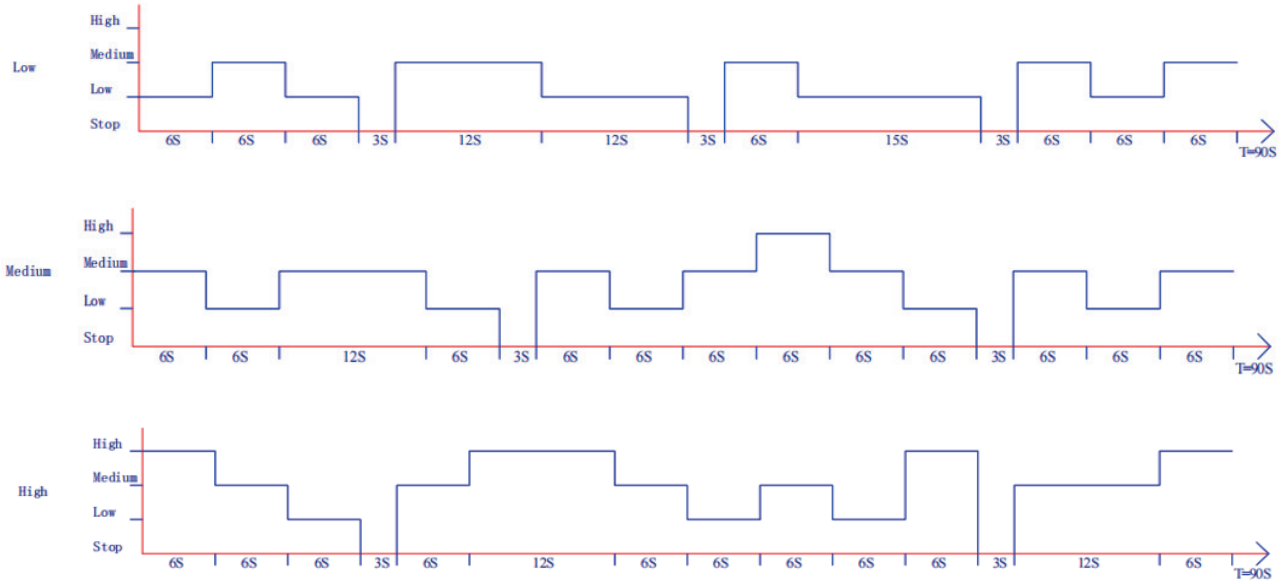

3. Modalità Sleep

3.1. Riduzione della velocità temporizzata. Se funziona alla velocità 4-12, il dispositivo diminuirà di una velocità ogni 5 minuti fino a raggiungere la 3a velocità. Successivamente, continuerà a funzionare senza variazioni alla 3a velocità.
La spia LED mostra la velocità di ventilazione attuale.

3.2. Se il dispositivo funziona alla velocità 1-3, si avvia alla 3a velocità.
Successivamente, continuerà a funzionare senza variazioni alla 3a velocità. La spia LED mostra la velocità di ventilazione normale.

TIMER

Premere il pulsante TIMER per programmare il timer.
Sono disponibili i seguenti programmi timer.
Funzione di accensione: Mentre il dispositivo è in standby, premere il pulsante Timer e quindi utilizzare il pulsante +/- per impostare le ore in cui si desidera che l'unità si avvii (1~12 ore).
Funzione di spegnimento: Mentre il dispositivo è in funzione con le impostazioni desiderate, premere il pulsante Timer e quindi utilizzare il pulsante +/- per impostare il numero di ore trascorse le quali si desidera che il dispositivo si arresti (1~12 ore).

OSCILLAZIONE

Premere il tasto Swing (Oscillazione): il dispositivo oscillerà.
Premendo nuovamente il tasto Swing, il dispositivo smetterà di oscillare.

Sterilizzazione/generatore di plasma

Funzione attiva: il dispositivo rilascia plasma e la spia è accesa.
Funzione disattivata: il dispositivo smette di rilasciare plasma e la spia è spenta.

LIGHT

Premendo il pulsante Light (Luce), l'illuminazione sul display si spegne.
Premendo nuovamente lo stesso pulsante, l'illuminazione sul display si accende.
Quando il dispositivo è acceso, l'illuminazione del display si attenua automaticamente dopo 1 minuto. Quando si preme un pulsante qualsiasi, l'illuminazione si riaccende automaticamente.

Funzione WIFI

Quando il dispositivo è acceso, tenere premuto il pulsante Mode per 5 secondi finché non viene emesso un segnale acustico. L'indicatore WiFi lampeggerà rapidamente dopo 5 secondi e sarà possibile configurare la rete nella modalità predefinita dell'app. Se non avviene la connessione entro 3 minuti, l'indicatore WiFi si spegnerà. Per connettersi nuovamente, è necessario tenere premuto il pulsante Mode per 5 secondi finché non viene emesso un singolo segnale acustico per ripristinare il modulo WiFi. L'indicatore WiFi lampeggerà rapidamente e sarà possibile riavviare la configurazione della rete nella modalità predefinita.

1. Se l'alimentazione viene spenta entro 10 secondi dall'accensione, l'indicatore WiFi tornerà allo stato precedente allo spegnimento. Se l'alimentazione viene riaccesa dopo 10 secondi dallo spegnimento, l'indicatore WiFi si spegnerà e il dispositivo entrerà in modalità di risparmio energetico. A questo punto, è necessario tenere premuto il pulsante Mode per 5 secondi per riavviarlo.
2. Durante il processo di accesso alla rete, se la connessione alla rete non avviene entro 3 minuti, l'indicatore WiFi si spegne. Per riaccenderlo, è necessario tenere premuto il pulsante Mode per 5 secondi.
3. Se il router viene spento dopo aver completato l'abbinamento, l'indicatore WiFi si spegne. Quando il router viene riattivato, il WiFi sarà automaticamente connesso alla rete.

Funzionamento con l'app Clean Air Optima®

Connettività

Compatibilità con smartphone e tablet:
Dispositivi iPhone, iPad ed Android

Il dispositivo si connette tramite WiFi con l'app:
CleanAirOptima

Nota: il router deve essere impostato sulla banda larga a 2,4 GHz. band. Se il router è impostato su 5,0 GHz, non è possibile per stabilire una connessione.

Configurare la connessione Wi-Fi

1. Scaricare e installare l'app CleanAirOptima nel App Store o Google Play Store.
2. Creare un account e accedere.
3. Il router deve essere impostato sulla banda larga da 2,4 GHz. Se il router è impostato su 5,0 GHz, non è possibile stabilire una connessione.
4. Assicurarsi che il Bluetooth sia abilitato sul suo smartphone.
5. Collegare il dispositivo alla presa a muro e accendere. L'indicatore WiFi lampeggia. Se l'indicatore WiFi non lampeggia, premere il pulsante MODE per 5 secondi. Quindi l'indicatore WiFi lampeggerà rapidamente. Se l'indicatore WiFi lampeggia rapidamente, il dispositivo è pronto per la connessione.
6. Assicurarsi che il suo smartphone o tablet sia connesso correttamente alla sua rete WiFi.
7. Aprire l'app CleanAirOptima e cliccare su "Aggiungi dispositivo" . Il suo dispositivo ed elencato e si puo selezionare. In caso contrario, scegliere "Scansione automatica" . Seguire le istruzioni visualizzate sullo schermo per connettere il dispositivo alla rete.
8. Selezionare per aggiungere il dispositivo Clean Air Optima® nell'app, seguire le istruzioni nell'app.
9. Una volta accoppiato il dispositivo, la spia WiFi rimarrà fissa.
10. Una volta completata con successo la configurazione, è possibile utilizzare l'app Clean Air Optima® per controllare il dispositivo.

Note:

- Se la rete predefinita è cambiata, reimpostare la connessione WiFi ed eseguire i passaggi da 1 a 9 nella sezione di configurazione della connessione WiFi.
- Se desidera connettere più dispositivi al suo smartphone o tablet, si deve fare uno dopo l'altro.
- Assicurarsi che la distanza tra il suo smartphone o tablet e il dispositivo sia inferiore a 5 metri e che non vi siano ostacoli. Assicurasi inoltre di trovarsi nella stessa stanza del dispositivo.

Ripristinare la funzione Wi-Fi:
- Per ripristinare il WiFi, premere il pulsante MODE per 5 secondi, la spia WiFi lampeggerà rapidamente.

Collegare i dispositivi a più telefoni

Nota: prima l'altra persona deve installare l'app Clean Air Optima® sul proprio telefono e creare un nuovo account. .

Condividere il dispositivo con accesso limitato:
Puo scegliere di condividere 1 dispositivo con più persone. Questa persona ha accesso, ma non può gestire tutte le impostazioni.

Seguire le istruzioni riportate di seguito per condividere il dispositivo con più persone:
1. Andare al dispositivo in questione.
2. Andare alla matita o ai tre punti in alto a destra.
3. Selezionare "Condivisione Dei Dispositivi".
4. Selezionare "Aggiungere condivisione".
5. Selezionare il metodo per condividere il dispositivo, ad es. tramite e-mail, whatsapp, sms ecc. e andare avanti.
6. Il dispositivo apparirà automaticamente nell'app Clean Air Optima® dell'account della persona con cui è condiviso il dispositivo.

Condividere il dispositivo con accesso completo:
Puo aggiungere una o più persone alla sua "Gestione casa". Quella persona avrà quindi accesso a tutti i suoi dispositivi già collegati e avrà diritti e autorizzazioni completi. Rimmarà sempre l'amministratore principale.

Seguire le istruzioni seguenti per aggiungere qualcuno alla sua "Gestione casa":
1. Aprire l'app Clean Air Optima® e andare su "Mi".
2. Selezionare quindi 'Gestione casa'.
3. Selezionare "Crea una casa".
4. Selezionare "Nome casa" pertinente e "Aggiungere membri".
5. Selezionare il metodo per condividere "Nome casa", ad es. via email, whatsapp, SMS ecc. e proseguire.
6. Il "Nome casa" corrispondente apparirà automaticamente nell'app Clean Air Optima® della persona con cui ha condiviso "Nome casa".
7. Sull'altro account:
   Aprire l'app CleanAirOptima® e andare alla schermata principale. Selezionare "Nome casa" in alto a sinistra.

Pulizia e manutenzione

L'accumulo di polvere e sporco sul retro del dispositivo influenza negativamente le prestazioni del ventilatore. Per ottenere prestazioni ottimali è necessario pulire la parte posteriore della ventola almeno una volta al mese. Questo ventilatore è molto sicuro e facile da pulire:

1. Spegnere l'apparecchio e staccare la spina.
2. Se l'apparecchio è utilizzato continuamente (24 ore al giorno) in circostanze normali, si consiglia di eliminare una volta alla settimana la polvere accumulata sull'ingresso dell'aria sul retro del dispositivo
   e almeno una volta al mese la polvere sull'uscita dell'aria. Pulire una volta al mese la superficie esterna con un panno.
3. Se necessario, è possibile utilizzare un panno morbido con un prodotto detergente neutro disciolto in acqua tiepida (inferiore ai 50°) per pulire il lato esterno del ventilatore. Asciugare con cura.
4. Se il ventilatore non viene utilizzato per un lungo periodo, si consiglia di pulire accuratamente l'apparecchio e lasciarlo asciugare. L'apparecchio deve essere conservato in un luogo fresco e asciutto. Posizionare una busta sopra il dispositivo per proteggerlo dalla polvere.

Risoluzione dei problemi

Quella che segue è una guida per contribuire alla risoluzione di eventuali problemi che potrebbero insorgere durante l'utilizzo del ventilatore a torre **Smart High and Luxury Clean Air Optima® CA-407W/ CA-407G.**

Problema	Causa possibile	Soluzione
I dispositivo non si accende.	Il cavo di alimentazione non è collegato correttamente. Il cavo o la spina di alimentazione potrebbero essere danneggiati.	Collegare correttamente la spina e la presa di alimentazione. Controllare l'eventuale presenza di danni del cavo di alimentazione e della spina.
Il dispositivo fa molto rumore o vibra.	Il dispositivo è inclinato..	Assicurarsi che il dispositivo sia installato verticalmente.
Il dispositivo non funziona o ha capacità ridotta.	Controllare le distanze minime da pareti e oggetti.	Allontanare il dispositivo da pareti e oggetti.
Il dispositivo non risponde al telecomando.	Sono presenti ostacoli tra il dispositivo e il telecomando. Batteria installata correttamente.	Rimuovere gli ostacoli e garantire il contatto visivo tra telecomando e dispositivo. Controlla lo stato di carica della batteria.
Il funzionamento tramite l'app Clean Air Optima® non funziona.	Lo smartphone o il tablet non è connesso alla rete WiFi. Il dispositivo non ha connessione alla rete.	Spegnere il dispositivo e ripristinare il WiFi sul dispositivo premendo il pulsante Mode per 5 secondi, la spia del WiFi lampeggerà rapidamente. Quindi seguire i passaggi da 4 a 10 del capitolo **Funzionamento con l'app Clean Air Optima®.**

Clean Air Optima®

AVVERTIMENTO!
Se le soluzioni consigliate sopra non danno i risultati sperati, contattare il supporto tecnico Clean Air Optima® al numero di telefono dell'assistenza locale. Non tentare di smontare, rimontare o riparare il dispositivo poiché ciò potrebbe invalidare la garanzia.

Specifiche

Modello	CA-407W/ CA-407G Smart
Tensione nominale	220-240V / 50Hz
Potenza nominale	30W
Livello sonoro	Ventola silenziosa <10 dB(A) (Bassa)
Flusso d'aria	≥ 450 m³/h
Velocità dell'aria	6m /s
Dimensioni	160x160x1100 mm. D iametro della piastra di base 280mm.
Peso	3,6 kg
Colore	Bianco con coperchio nero/Grigio con coperchio nero
Tipo di rete WiFi	Monobanda 2,4GHz
Conforme alle normative UE	CE / RAEE / RoHS

Chiedi al tuo rivenditore o al tuo Comune informazioni aggiornate riguardo lo smaltimento dell'imballo e del dispositivo.

Assistenza

Certificato di garanzia per l'innovativo ventilatore a torre Smart High and Luxury Clean Air Optima CA-407W/ CA-407G

Data di acquisto: .....
Nominativo cliente: .....
Indirizzo: .....
Telefono: .....
E-mail: .....
Nome del venditore: .....
Indirizzo: .....

1. Si prega di compilare il presente Certificato di Garanzia in ogni sua parte. Inviarlo al distributore insieme alla fattura e all'elettrodomestico, con spedizione prepagata e utilizzando la scatola di imballaggio originale. Si accerti di includere l'affrancatura di restituzione appropriata per il pacco.

2. Si prega di allegare una breve descrizione del danno, guasto o malfunzionamento e le circostanze in cui si sono verificati tali problemi.

IL **Clean Air Optima CA-407W/ CA-407G Smart** è sottoposto a rigorose procedure di collaudo prima di lasciare la fabbrica. Se entro due anni dalla data di acquisto il prodotto non funziona secondo le specifiche, a causa di difetti di fabbrica, l'acquirente ha diritto alla riparazione gratuita o alla sostituzione di parti dietro presentazione della presente garanzia (a condizione che il malfunzionamento o il danneggiamento del dispositivo e/o parti siano avvenute in condizioni operative normali). Cosa è coperto: Tutte le parti difettose nei materiali e nella lavorazione. Per quanto tempo: due anni dalla data di acquisto. Cosa faremo: Ripareremo o sostituiremo eventuali parti difettose.

Other Conditions
Le disposizioni della presente garanzia sostituiscono qualsiasi altra garanzia scritta, espressa o implicita, scritta o orale, inclusa qualsiasi garanzia di commerciabilità o idoneità per uno scopo particolare. La responsabilità massima del produttore non supererà il prezzo di acquisto effettivo da lei corrisposto per il prodotto. In nessun caso il produttore sarà responsabile per danni speciali, incidentali, consequenziali o indiretti. La presente garanzia non copre difetti derivanti da uso o manutenzione impropri o irragionevoli, assemblaggio difettoso, incidenti, catastrofi naturali, imballaggio improprio o manomissione, alterazione o modifica non autorizzata come determinato esclusivamente da noi.
La presente garanzia è nulla se l'etichetta riportante il numero di serie è stata rimossa o danneggiata.

Clean Air Optima International B.V.
David Ricardostraat 9-7 / 9-9
7559 SH Hengelo (ov)
The Netherlands
Tel: + 31 (0) 74 - 2670145
E-mail: info@cleanairoptima.com
Internet: www.cleanairoptima.com

Clean Air Optima®

Grazie per aver letto quanto sopra!

Condivida il suo feedback sul l'innovativo ventilatore a torre Smart High and Luxury Clean Air Optima CA-407W/ CA-407G su: www.cleanairoptima.com

Per le domande frequenti sul CA-407W/ CA-407G Smart, consultare il nostro sito web www.cleanairoptima.com e cercare CA-407W/ CA-407 Smart

Scarichi il manuale di istruzioni in PDF su: www.cleanairoptima.com/info/manuals

Guardi tutti i video del prodotto Clean Air Optima® su: www.youtube.com

Clean Air Optima International B.V. | David Ricardostraat 9-7 / 9-9 | 7559 SH Hengelo (ov) Paesi Bassi | Telefono: +31 (0) 74 - 2670145

Clean Air Optima Germania GmbH | Enschedestraße 14 | 48529 Nordhorn | Germania Telefono: +49 (0) 5921 879-121

E-mail: info@cleanairoptima.com **Internet:** www.cleanairoptima.com

CA-407W/ CA-407G Smart/ Opis urządzenia

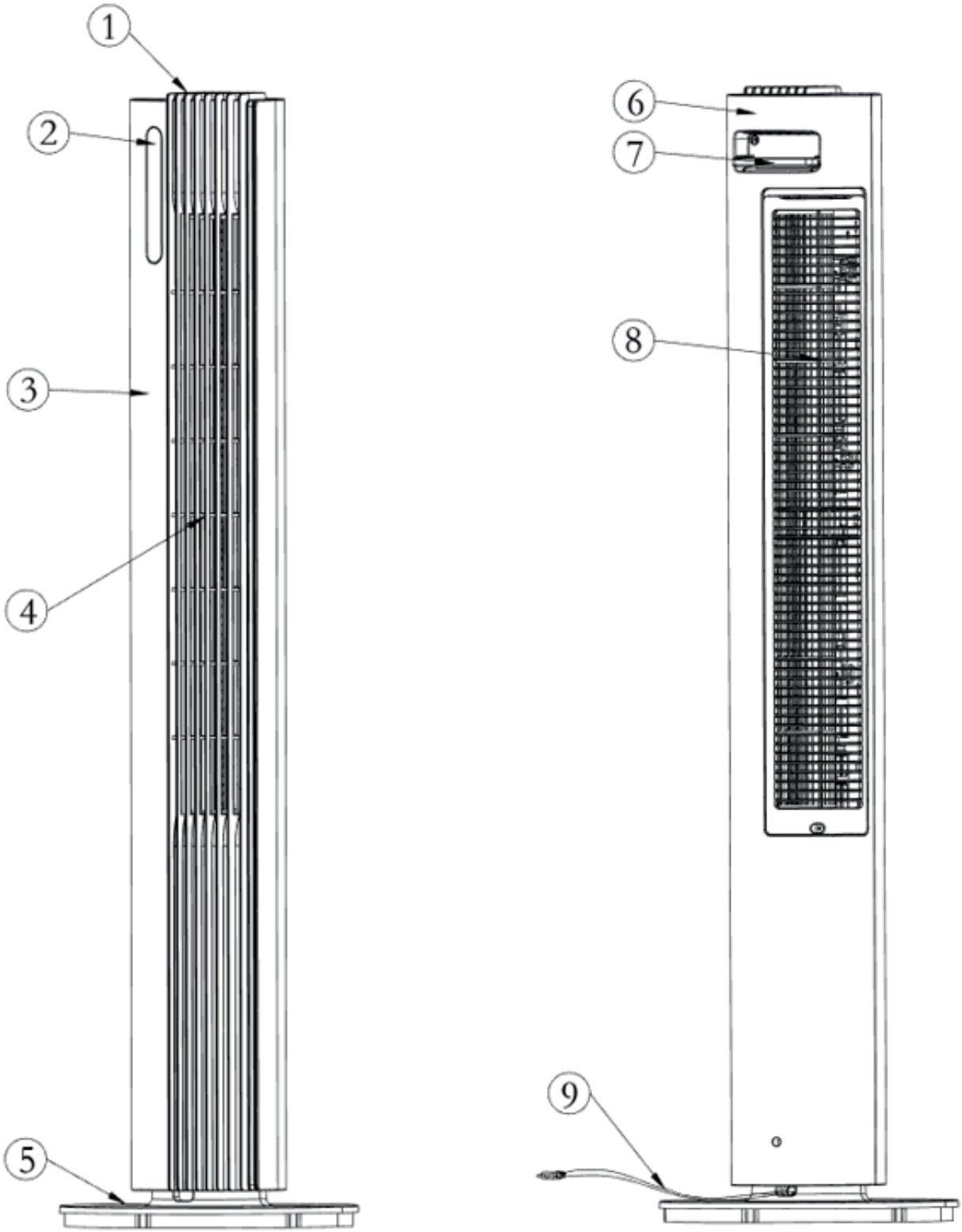

Clean Air Optima®

Polski

Dziękujemy za zakup innowacyjnego wentylatora kolumnowego Clean Air Optima CA-407W/CA-407G Smart High i Luxury.
Życzymy wielu lat zdrowego powietrza w domu dzięki temu wydajnemu i skutecznemu produktowi.

W celu zapewnienia prawidłowego działania niniejszego urządzenia elektrycznego podczas jego użytkowania muszą być przestrzegane wszystkie środki ostrożności. W niniejszej instrukcji obsługi opisano zasady bezpieczeństwa, których należy przestrzegać podczas użytkowania. Zostały one opracowane, aby zapobiegać utracie zdrowia i uszkodzeniom urządzenia.

Opis urządzenia
Urządzenie składa się z następujących głównych elementów:
1. Panel sterowania
2. Panel wyświetlacza
3. Przednia pokrywa
4. Obrotowa podstawa
5. Tylna podstawa
6. Tylna pokrywa
7. Chwyt i uchwyt na pilota
8. Tylna siatka
9. Przewód zasilający

Ostrzeżenia dotyczące bezpieczeństwa

Wykonać następujące czynności, aby zminimalizować ryzyko odniesienia obrażeń ciała, na przykład spowodowanych porażeniem prądem elektrycznym lub pożarem.

1. Tylko do użytku w zamkniętych pomieszczeniach. Nie używać ani nie przechowywać na zewnątrz.
2. Używać odpowiedniego napięcia: AC 220 V – 240 V, 50 Hz.
3. Wyciągnąć wtyczkę urządzenia z kontaktu, gdy nie jest używane lub czyści się jego wewnętrzne lub zewnętrzne części.
4. Używać, konserwować i czyścić urządzenie zgodnie z opisem w tej instrukcji.
5. Nie używać urządzenia, jeśli widoczne są uszkodzenia na przewodzie elektrycznym lub na samym urządzeniu. W przypadku uszkodzenia urządzenia nie należy naprawiać go samodzielnie.
6. Upewnić się, że wyloty powietrza są zawsze wolne od wszelkich zanieczyszczeń. W razie potrzeby usunąć kurz,
włosy i inne przeszkody blokujące przepływ powietrza na wylotach powietrza.
7. Trzymać włosy, ubrania, biżuterię i palce z dala od wylotów powietrza.
8. Należy zachować szczególną ostrożność, gdy wentylator jest używany w pobliżu dzieci i unikać sytuacji, w których dzieci bawią się z wentylatorem.
9. Nie wbijać ostrych przedmiotów w siatkę, gdyż może to spowodować awarię lub porażenie prądem.
10. Nie używać urządzenia w pomieszczeniach, w których przechowywane są łatwopalne ciecze lub gazy, w pobliżu źródeł ciepła lub w pomieszczeniach szczególnie wilgotnych, np. łazienka.
11. Dotykać urządzenia wyłącznie suchymi rękami.
12. Upewnić się, że wentylator podczas obrotu nie dotyka żadnych przeszkód.
13. Zwracać uwagę na wszelkie uszkodzenia przewodu elektrycznego. Nigdy nie należy ciągnąć urządzenia za przewód.
14. Nie pozwalać dzieciom dotykać tego urządzenia.
15. Przekazać zużyte urządzenia do odpowiednich punktów zbiórki. Należy uniemożliwić dzieciom otwieranie urządzenia. Urządzenie nie jest zabawką. Dzieci mogą używać tego urządzenia tylko pod nadzorem osoby dorosłej.

16. Z urządzenia mogą korzystać dzieci w wieku od 8 lat i starsze oraz osoby o ograniczonych zdolnościach fizycznych, sensorycznych lub umysłowych, a także osoby nieposiadające odpowiedniego doświadczenia i wiedzy, jeśli znajdują się pod nadzorem lub zostały pouczone w zakresie bezpiecznego użytkowania urządzenia i rozumieją związane z tym zagrożenia. Dzieci nie powinny bawić się urządzeniem. Czyszczenie i konserwacja NIE POWINNY być wykonywane przez dzieci bez nadzoru.
17. Jeśli przewód zasilający jest uszkodzony, aby uniknąć niebezpieczeństwa, musi on zostać wymieniony przez producenta, jego serwis posprzedażowy lub inną wykwalifikowaną osobę.
18. Nie należy połykać baterii. Stwarza to ryzyko poparzenia chemicznego.
19. Urządzenie zawiera baterię pastylkową/guzikową. W przypadku połknięcia bateria może spowodować poważne oparzenia wewnętrzne w ciągu zaledwie 2 godzin i może doprowadzić do poważnych dolegliwości lub choroby.
20. Nowe i używane baterie należy przechowywać z dala od dzieci.
21. Jeśli komora baterii nie zamyka się prawidłowo, należy zaprzestać używać urządzenia i trzymaj je z dala od dzieci.
22. Jeśli podejrzewa się, że baterie mogły zostać połknięte lub znajdują się w jakiejkolwiek części ciała, należy natychmiast zasięgnąć porady lekarza.
23. Baterie zawierają materiały niebezpieczne dla środowiska, należy je wyjąć z urządzenia przed jego złomowaniem i poddać utylizacji w bezpieczny sposób.
24. Nie kłaść ciężkich przedmiotów na urządzeniu.
25. Należy ustawić urządzenie z dala od bezpośrednio nasłonecznionych miejsc. W przeciwnym wypadku zachodzi ryzyko odbarwienia urządzenia.

Instrukcja instalacji

1. Wyjąć wentylator kolumnowy z opakowania w celu jego montażu i upewnić się, że do opakowania dołączone są wszystkie akcesoria.
2. Zmontować wentylator zgodnie z poniższymi instrukcjami:
   - Zmontować razem podstawę tylną i przednią i zablokować je, postępując zgodnie ze Schematem 1.
   - Umieścić główny korpus w zmontowanej podstawie wzdłuż słupka, zgodnie ze Schematem 2.
   - Po zmontowaniu wentylator należy ustawić w odpowiednim miejscu, podłączyć do prądu i obsługiwać zgodnie z instrukcją obsługi.
3. Urządzenie należy umieścić w odległości przynajmniej 30 cm od ścian i mebli, aby uzyskać odpowiedni przepływ powietrza.
4. Upewnić się, że przedni wylot powietrza urządzenia znajduje się z dala od najbliższej ściany lub mebla. Upewnić się, że wloty i wyloty powietrza nie są zablokowane.
5. Nigdy nie należy ciągnąć urządzenia za luźne elementy.

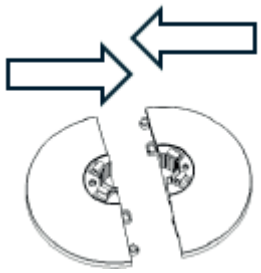

Schemat 1

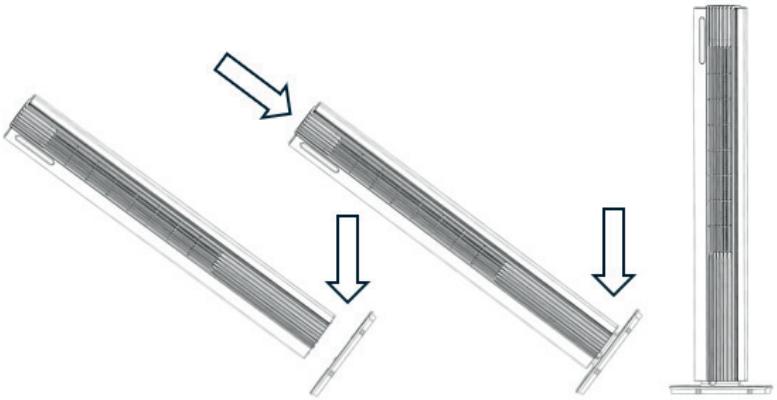

Schemat 2

Uwaga: Po pierwszym podłączeniu wentylatora zabrzmi sygnał dźwiękowy „BiBi" oznaczający, że wentylator jest prawidłowo podłączony.

Pilot

1. Otworzyć pokrywę baterii znajdującą się z tyłu pilota, aby umieścić baterię (patrz Rysunek 1).
2. Aby umieścić baterię: na dole pilota znajduje się „zaczep zabezpieczający", który należy najpierw przesunąć w prawo, a następnie wyciągnąć uchwyt baterii (patrz zdjęcie 2).
   Włożyć baterię zachowując jej odpowiednią polaryzację (patrz Rysunek 3).
3. Wcisnąć ponownie pokrywę baterii na pilota.

Pilot

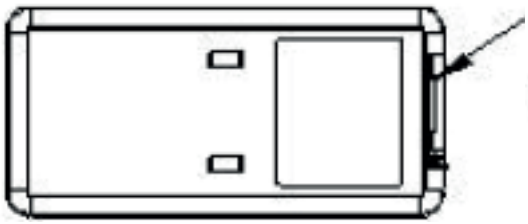

(Rysunek 1)

Pokrywa baterii

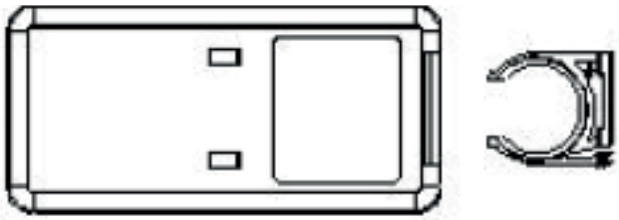

(Rysunek 2)

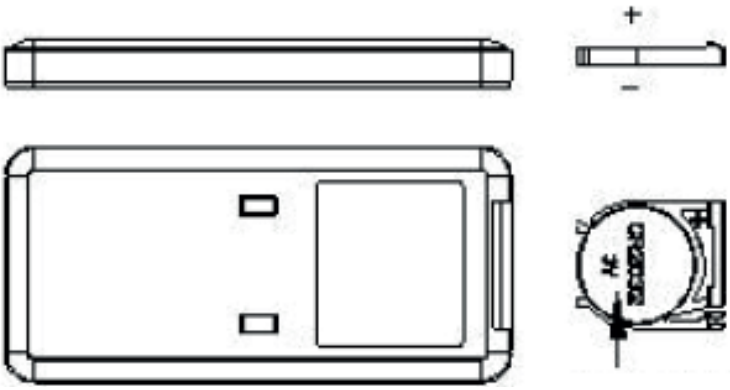

(Rysunek 3)

Bateria (CR2032)

Cechy

1. Dotykowe przyciski sterujące
2. Tryby nawiewu: Normalny, Naturalny, Tryb snu
3. 12 prędkości
4. Silny strumień powietrza o prędkości 6 m/s
5. Przepływ powietrza wentylatora do 450 m3/h
6. Automatyczny obrót w osi poziomej o 80°
7. Minutnik: 1-12 godzin
8. Sterylizacja generatorem plazmowym
9. Wyświetlacz LED: WŁ./WYŁ., prędkość nawiewu, tryby nawiewu, obrót
10. Pilot
11. Funkcja Wi-Fi

Panel sterowania / Instrukcja obsługi

Uwaga: Po pierwszym podłączeniu wentylatora zabrzmi sygnał dźwiękowy „BiBi" oznaczający, że wentylator jest prawidłowo podłączony.

Panel sterowania **Wyświetlac**

WŁ./WYŁ. (zasilanie)
Wcisnąć Przycisk zasilania, aby aktywować urządzenie. Wcisnąć ponownie Przycisk zasilania, aby wyłączyć urządzenie.

Przycisk PRĘDKOŚCI
Naciskając Przycisk prędkości, można zmienić poziom prędkości za pomocą przycisków **+** i **-** .
12 prędkości wentylatora zapewnia dostosowany przepływ powietrza.

Przycisk TRYB
Nacisnąć Przycisk TRYB, aby przełączać się pomiędzy normalnym nawiewem, naturalnym wiatrem i trybem snu.

1. Normalny nawiew :Silnik wentylatora pracuje ze stałą prędkością, zgodnie z prędkością nawiewu ustawioną przez użytkownika.
2. Naturalny nawiew :Silnik wentylatora pracuje nieregularnie zgodnie z ustawionym programem i można ustawić naturalny nawiew na niski (pozycje 1-4), średni (pozycje 5-8) i wysoki poziom (pozycje 9-12) w połączeniu z przyciskiem prędkości wiatru. Wiatr naturalny ma naśladować efekt wiatru naturalnego, dzięki czemu objętość powietrza jest delikatniejsza i bardziej komfortowa. Wskaźnik poziomu prędkości wiatru pokazuje tylko stan początkowej prędkości wiatru.

Poniższy obraz pokazuje zasadę działania trybu wiatru naturalnego:

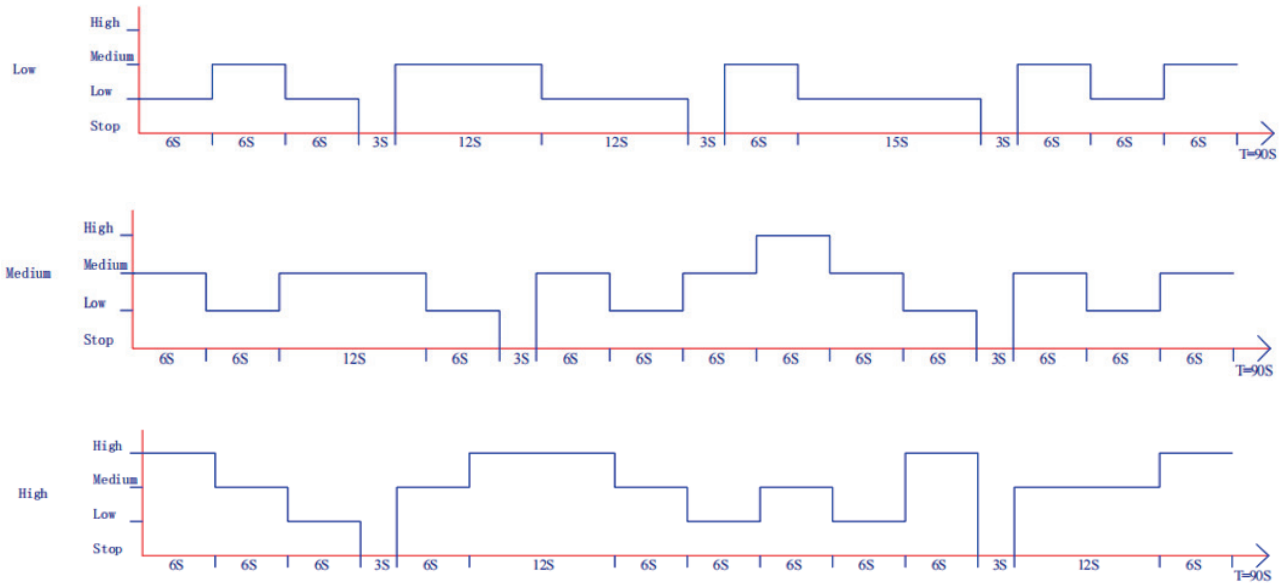

3. Tryb snu

3.1. Czasowa redukcja prędkości. Jeśli urządzenie pracuje z prędkością 4-12, urządzenie będzie zmniejszać prędkość co 5 minut, aż osiągnie trzecią prędkość. Następnie urządzenie pracuje dalej na stałym poziomie z trzecią prędkością.
Dioda LED wyświetla aktualną prędkość nawiewu.

3.2. Jeżeli urządzenie pracuje z prędkością 1-3, przełącza się na trzecią prędkość. Następnie urządzenie pracuje dalej na stałym poziomie z trzecią prędkością. Dioda LED wyświetla normalną prędkość wiatru.

MINUTNIK

Nacisnąć Przycisk MINUTNIKA, aby zaprogramować minutnik.
Dostępne są następujące funkcje minutnika.
Funkcja włączania: Gdy urządzenie znajduje się w trybie gotowości, nacisnąć Przycisk minutnika, a następnie użyć przycisku +/-, aby ustawić liczbę godzin, za jaką urządzenie ma się uruchomić (1~12 godzin).
Funkcja wyłączania: Gdy urządzenie działa z żądanymi ustawieniami, nacisnąć Przycisk minutnika, a następnie użyć przycisku +/-, aby ustawić liczbę godzin, po której urządzenie ma się zatrzymać (1~12 godzin).

WYCHYLANIE STRUMIENIA POWIETRZA

Nacisnąć Przycisk wychylania strumieniu powietrza: urządzenie zacznie się obracać.
Nacisnąć ponownie Przycisk wychylania strumieniu powietrza: urządzenie przestanie się obracać.

Sterylizacja/generator plazmy

Funkcja włączona: urządzenie uwalnia plazmę, a lampka kontrolna świeci.
Funkcja wyłączona: urządzenie przestaje wydzielać plazmę, a kontrolka jest wyłączona.

PODŚWIETLENIE

Nacisnąć Przycisk podświetlenia, podświetlenie wyświetlacza wyłączy się.
Nacisnąć ponownie Przycisk podświetlenia, podświetlenie wyświetlacza włączy się.
Gdy urządzenie jest włączone, podświetlenie wyświetlacza przyciemnia się automatycznie po 1 minucie. Po naciśnięciu przycisku podświetlenie automatycznie włącza się ponownie.

Funkcja Wi-Fi

Gdy urządzenie jest włączone, nacisnąć i przytrzymać Przycisk trybu przez 5 sekund, aż da się usłyszeć pojedynczy sygnał dźwiękowy. Wskaźnik Wi-Fi zacznie szybko migać po 5 sekundach i będzie można skonfigurować sieć w domyślnym trybie aplikacji. Jeśli połączenie nie zostanie nawiązane w ciągu 3 minut, wskaźnik Wi-Fi zgaśnie. Aby połączyć się ponownie, nacisnąć i przytrzymać Przycisk trybu przez 5 sekund, aż rozlegnie się pojedynczy sygnał dźwiękowy i moduł Wi-Fi zostanie zresetowany. Wskaźnik Wi-Fi zacznie szybko migać i będzie można ponownie uruchomić funkcję, aby skonfigurować sieć w trybie domyślnym.

1. Jeśli zasilanie zostanie wyłączone w ciągu 10 sekund od włączenia, wskaźnik Wi-Fi powróci do stanu sprzed wyłączenia. Jeśli zasilanie zostanie ponownie włączone po 10 sekundach od wyłączenia, wskaźnik Wi-Fi zgaśnie, a urządzenie przejdzie w tryb niskiego zużycia energii. W tym momencie należy nacisnąć i przytrzymać przycisk trybu przez 5 sekund, aby go ponownie uruchomić.
2. Jeśli w trakcie uzyskiwania dostępu do sieci, sieć nie zostanie dopasowana w ciągu 3 minut, wskaźnik Wi-Fi zgaśnie. Aby go ponownie uruchomić, należy nacisnąć i przytrzymać przycisk trybu przez 5 sekund.
3. Jeśli router zostanie wyłączony po zakończeniu dopasowywania, wskaźnik Wi-Fi zgaśnie. Po wznowieniu pracy routera, WiFi zostanie automatycznie połączone z siecią.

Obsługa przy pomocy aplikacji Clean Air Optima®

Łączność

Kompatybilność ze smartfonem i tabletem:
urządzenia iPhone, iPad i Android

Urządzenie łączy się z aplikacją przez Wi-Fi:
CleanAirOptima

Uwaga: Router musi być ustawiony na łącze szerokopasmowe 2,4 GHz. Jeśli router jest ustawiony na 5,0 GHz, nawiązanie połączenia jest niemożliwe.

Konfiguracja połączenia Wi-Fi

1. Pobrać i zainstalować aplikację „CleanAirOptima" ze sklepu App Store lub Google Play Store.
2. Założyć konto i zalogować się.
3. Router musi być ustawiony na łącze szerokopasmowe 2,4 GHz. Jeśli router jest ustawiony na 5,0 GHz, nawiązanie połączenia jest niemożliwe.
4. Upewnij się, że Bluetooth jest włączony w Twoim smartfonie.
5. Podłącz urządzenie do gniazdka elektrycznego i włącz je. Zapali się wskaźnik Wi-Fi. Jeśli kontrolka Wi-Fi nie miga, naciśnij przycisk MODE na 5 sekund. Następnie lampka Wi-Fi zacznie szybko migać. Jeśli kontrolka Wi-Fi miga szybko, urządzenie jest gotowe do połączenia.
6. Upewnić się, że smartfon lub tablet jest pomyślnie połączony z siecią Wi-Fi.
7. Otworzyć aplikację „CleanAirOptima" i kliknąć „Dodaj urządzenie" . Urządzenie znajduje się na liście i można je wybrać. Jeśli nie, wybrać opcję „Automatyczne skanowanie" . Postępować zgodnie z instrukcjami wyświetlanymi na ekranie, aby podłączyć urządzenie do sieci.
8. Wybrać w celu dodania urządzenia Clean Air Optima® w aplikacji. Postępować zgodnie z instrukcjami w aplikacji.
9. Gdy urządzenie jest sparowane, kontrolka Wi-Fi świeci stałym światłem.
10. Po pomyślnej konfiguracji można użyć aplikacji Clean Air Optima® do obsługi urządzenia.

Uwaga:

- Jeśli domyślna sieć uległa zmianie, należy zresetować połączenie Wi-Fi i wykonać kroki od 1 do 9 z sekcji „Konfiguracja połączenia Wi-Fi".
- Jeśli chcemy sparować wiele urządzeń ze smartfonem lub tabletem, trzeba sparować je jedno po drugim.
- Upewnić się, że odległość między smartfonem lub tabletem a urządzeniem jest mniejsza niż 5 metrów i nie ma żadnych przeszkód. Upewnić się również, że użytkownik znajduje się w tym samym pomieszczeniu co urządzenie..

Zresetować funkcję Wi-Fi:

- Zresetować Wi-Fi, naciskając przycisk „Mode" przez 5 sekund. Wskaźnik Wi-Fi zacznie szybko migać.

Podłączaj urządzenia do wielu telefonów

Uwaga: Najpierw jedna z osób musi zainstalować aplikację Clean Air Optima® na telefonie i utworzyć nowe konto.

Udostępnianie urządzenia z ograniczonym dostępem:
Możesz udostępnić 1 urządzenie kilku osobom.
Będą one wówczas miały zapewniony dostęp, ale nie będą mogły zmieniać wszystkich ustawień.

Postępuj zgodnie z poniższymi instrukcjami, by udostępnić urządzenie kilku osobom:
1. Przejdź do danego urządzenia.
2. Przejdź do ołówka albo trzech kropek w górnym prawym rogu.
3. Wybierz „Share device" („Udostępnij urządzenie").
4. Wybierz „Add sharing" („Dodaj udostępnianie").
5. Wybierz metodę udostępniania np. za pośrednictwem poczty elektronicznej, aplikacji WhatsApp, wiadomości SMS itd. i kontynuuj.
6. Urządzenie pojawi się automatycznie w aplikacji Clean Air Optima® z drugim kontem.

Udostępnianie urządzenia z pełnym dostępem:
Możesz zapewnić co najmniej jednej osobie możliwość zarządzania domem.
Taka osoba będzie miała wówczas dostęp do wszystkich Twoich urządzeń, które są już połączone, oraz wszystkie uprawnienia. Zawsze pozostaniesz administratorem głównym.

Postępuj zgodnie z poniższymi instrukcjami, aby zapewnić komuś możliwość zarządzania domem:
1. Otwórz aplikację Clean Air Optima® i przejdź do „Me" („Moje konto").
2. Następnie wybierz „Home Management" („Zarządzanie domem").
3. Wybierz „Create a home" („Utwórz dom").
4. Wybierz odpowiedni „Home" („Dom") i „Add member" („Dodaj członka").
5. Wybierz metodę udostępniania np. za pośrednictwem poczty elektronicznej, aplikacji WhatsApp, wiadomości SMS itd. i kontynuuj.
6. Odpowiedni „Home" automatycznie pojawi się w aplikacji Clean Air Optima® osoby, która uzyskała dostęp do Twojego „Home" („Dom").
7. Na drugim koncie:
   Przejdź do ekranu domowego z aplikacji Clean Air Optima®. W górnym lewym rogu wybierz „Home" („Dom").

Czyszczenie i konserwacja

Nagromadzenie kurzu i brudu z tyłu urządzenia ma negatywny wpływ na działanie wentylatora. Aby uzyskać optymalną wydajność, wymagane jest czyszczenie tylnej części wentylatora przynajmniej raz w miesiącu. Czyszczenie wentylatora jest bezpieczne i łatwe.

1. Wyłączyć urządzenie i wyciągnąć jego wtyczkę.
2. W przypadku ciągłego użytkowania (24 godziny na dobę) w normalnych warunkach zalecamy czyszczenie nagromadzonego kurzu raz w tygodniu z wlotu powietrza z tyłu urządzenia i przynajmniej raz w miesiącu z wylotu powietrza. Powierzchnie zewnętrzne należy przetrzeć szmatką raz w miesiącu.
3. W razie potrzeby do czyszczenia zewnętrznej strony wentylatora można użyć miękkiej szmatki nasączonej neutralnym środkiem czyszczącym rozpuszczonym w ciepłej wodzie (poniżej 50°). Suszyć ostrożnie.
4. Jeżeli wentylator nie będzie używany przez dłuższy czas, zalecamy dokładne wyczyszczenie urządzenia i pozostawienie go do wyschnięcia. Urządzenie należy przechowywać w chłodnym i suchym miejscu. Umieścić torbę/folię na urządzeniu, aby uniknąć kurzu.

Rozwiązywanie problemów

Poniżej znajduje się przewodnik rozwiązywania problemów, który pomoże Ci rozwiązać wszelkie problemy, które możesz napotkać podczas korzystania z **wentylatora kolumnowego Clean Air Optima® CA-407W/CA-407G Smart High oraz Luxury.**

Usterka	Możliwa przyczyna	Rozwiązanie
Urządzenie nie włącza się.	Przewód zasilający nie jest podłączony prawidłowo. Przewód zasilający lub wtyczka zasilania mogą być uszkodzone.	Podłącz prawidłowo wtyczkę i gniazdko elektryczne. Sprawdź przewód zasilający i wtyczkę pod kątem uszkodzeń.
Urządzenie generuje dużo hałasu lub wibruje.	Urządzenie jest krzywo postawione.	Upewnij się, że urządzenie jest postawione pionowo.
Urządzenie nie działa lub ma zmniejszoną wydajność..	Sprawdź minimalne odległości od ścian i przedmiotów.	Odsuń urządzenie od ścian i przedmiotów.
Urządzenie nie reaguje na pilota.	Pomiędzy urządzeniem a pilotem znajdują się przeszkody. Sprawdź czy bateria jest prawidłowo włożona.	Usuń przeszkody i zapewnij kontakt wizualny pomiędzy pilotem a urządzeniem. Sprawdź stan naładowania baterii.
Współpraca z aplikacją Clean Air Optima® nie działa.	Smartfon lub tablet nie jest podłączony do sieci Wi-Fi. Urządzenie nie ma połączenia z siecią.	Wyłączyć urządzenie i zresetować sieć Wi-Fi na urządzeniu, naciskając przycisk Mode przez 5 sekund. Wskaźnik Wi-Fi zacznie szybko migać. Następnie wykonać kroki od 4 do 10 z rozdziału **Obsługa za pomocą aplikacji Clean Air Optima®.**

OSTRZEŻENIE!
Jeśli zalecane rozwiązania wyszczególnione powyżej nie przynoszą rezultatów, należy skontaktować się telefonicznie z lokalnym działem pomocy technicznej firmy Clean Air Optima®. Nie należy podejmować prób demontażu, naprawy lub ponownego montażu urządzenia, ponieważ może to spowodować utratę gwarancji.

Specyfikacja

Model	CA-407W/ CA-407G Smart
Napięcie znamionowe	220-240V / 50Hz
Moc znamionowa	30W
Poziom hałasu	Cichy wentylator <10 dB(A) (niski)
Przepływ powietrza	≥ 450 m³/h
Prędkość powietrza	6m /s
Wymiary	160x160x1100 mm. Średnica płyty podstawy 280 mm.
Waga	3,6 kg
Kolor	Biały z czarną przednią pokrywą/szary z czarną przednią pokrywąr
Typ sieci Wi-Fi	Jednopasmowa 2,4GHz
Zgodność z przepisami UE	CE / WEEE / RoHS

Poproś sprzedawcę lub gminę o aktualne informacje dotyczące utylizacji opakowania i urządzenia.

Obsługa serwisowa

Certyfikat gwarancji dla innowacyjnego wentylatora kolumnowego Clean Air Optima CA-407G/ CA-407W Smart High i Luxury.

Data zakupu: .....
Imię i nazwisko klienta: .....
Adres: .....
Telefon: .....
E-mail: .....
Nazwa sprzedawcy: .....
Adres: .....

1. Niniejszy certyfikat gwarancji należy wypełnić w całości. Należy przesłać go wraz z fakturą i urządzeniem w oryginalnym opakowaniu do lokalnego dystrybutora, pokrywając koszty przesyłki. Ponadto należy uiścić odpowiednią opłatę za przesyłkę zwrotną.

2. Prosimy o załączenie krótkiego opisu uszkodzenia, usterki lub nieprawidłowego działania oraz okoliczności, w których pojawiły się te problemy.

Osuszacz **Clean Air Optima CA-407W/ CA-407G Smart** jest poddawany rygorystycznym testom przed wysłaniem z fabryki. Jeżeli w okresie dwóch lat od daty zakupu produkt nie będzie działać zgodnie ze specyfikacją z powodu wad fabrycznych, nabywca ma prawo do bezpłatnej naprawy lub wymiany części po przedstawieniu niniejszej gwarancji (pod warunkiem, że wadliwe działanie lub uszkodzenie urządzenia i / lub jego części wystąpiły w normalnych warunkach użytkowych). Zakres gwarancji: Wszystkie części wadliwe pod względem materiałowym i wykonawczym. Okres gwarancji: dwa lata od daty zakupu. Czynności gwarancyjne: Naprawa lub wymiana wadliwych części.

Inne warunki
Postanowienia niniejszej gwarancji zastępują wszelkie inne pisemne gwarancje, wyraźne lub dorozumiane, pisemne lub ustne, w tym gwarancje wartości handlowej lub przydatności do określonego celu. Maksymalna odpowiedzialność producenta nie przekracza rzeczywistej ceny zakupu produktu. Producent w żadnym wypadku nie ponosi odpowiedzialności za szkody szczególne, przypadkowe, wynikowe lub pośrednie. Niniejsza gwarancja nie obejmuje wad powstałych w wyniku niewłaściwego lub nieuzasadnionego użytkowania lub konserwacji, wadliwego montażu, wypadku, katastrof naturalnych, niewłaściwego pakowania oraz nieumiejętnych manipulacji, zmian lub modyfikacji, które nie zostały przez nas zatwierdzone. Niniejsza gwarancja jest nieważna w przypadku usunięcia lub uszkodzenia etykiety z numerem seryjnym.

Clean Air Optima International B.V.
David Ricardostraat 9-7 / 9-9
7559 SH Hengelo (ov)
The Netherlands
Tel: + 31 (0) 74 - 2670145
E-mail: info@cleanairoptima.com
Internet: www.cleanairoptima.com

Clean Air Optima®

Dziękujemy za przeczytanie instrukcji!

Prosimy o podzielenie się swoją opinią na temat innowacyjnego wentylatora kolumnowego Clean Air Optima CA-407G/ CA-407W Smart High i Luxury na stronie: www.cleanairoptima.com

Najczęściej zadawane pytania dotyczące CA-407G Smart / CA-407W Smart można znaleźć na stronie: www.cleanairoptima.com po wyszukaniu modelu CA-407G / CA-407W Smart

Pobierz instrukcję obsługi w formacie PDF ze strony: www.cleanairoptima.com/info/manuals

Wszystkie animacje dotyczące produktów Clean Air Optima® na stronie: www.youtube.com

Clean Air Optima International B.V. | David Ricardostraat 9-7 / 9-9 | 7559 SH Hengelo (ov) Holandia | Telefon: +31 (0) 74 - 2670145

Clean Air Optima Germany GmbH | Enschedestraße 14 | 48529 Nordhorn | Niemcy Telefon: +49 (0) 5921 879-121

Adres e-mail: info@cleanairoptima.com **Strona internetowa:** www.cleanairoptima.com

CA-407G/ CA-407W Smart/ Popis zařízení

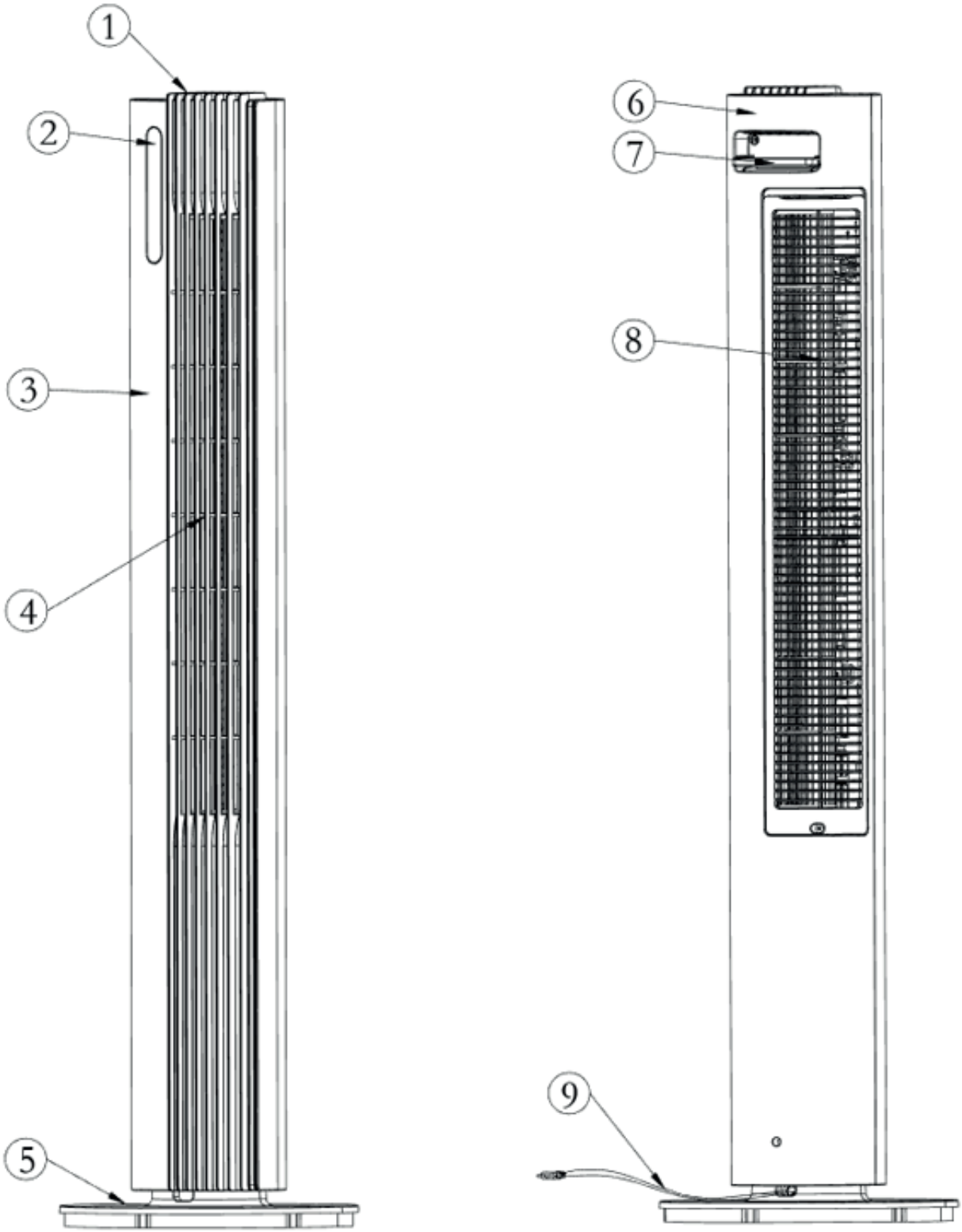

Clean Air Optima®

Čeština

Děkujeme, že jste si zakoupili inovativní chytrý věžový ventilátor Clean Air Optima CA-407W/CA-407G Smart High a Luxury.
Přejeme vám mnoho let zdravého vzduchu v interiéru s tímto účinným a efektivním výrobkem.

Při používání tohoto elektrického spotřebiče se pro správnou funkci zařízení ujistěte, že jsou dodržována všechna bezpečnostní opatření. Tyto pokyny popisují bezpečnostní opatření, která je třeba dodržovat během provozu. Jsou navrženy tak, aby zabránily zranění nebo poškození tohoto zařízení.

Popis spotřebiče
Spotřebič se skládá z následujících hlavních součástí:
1. Ovládací panel
2. Panel displeje
3. Přední kryt
4. Oscilační základna
5. Zadní základna
6. Zadní kryt
7. Rukojeť a držák dálkového ovládání
8. Zadní síťování
9. Napájecí kabel

Bezpečnostní upozornění

Proveďte následující kroky, abyste minimalizovali riziko zranění způsobeného například úrazem elektrickým proudem nebo požárem.

1. Pouze pro použití v interiéru. Nepoužívejte ani neskladujte venku.
2. Používejte správné napětí: Střídavé 220 V – 240 V, 50 Hz.
3. Když zařízení nepoužíváte nebo když čistíte jeho vnitřní nebo vnější části, odpojte zástrčku.
4. Ppoužívejte, udržujte a čistěte zařízení v souladu s popisem v této příručce.
5. Nepoužívejte zařízení, pokud je na elektrickém kabelu nebo na samotném zařízení viditelné poškození. V případě poškození zařízení neopravujte sami.
6. Ujistěte se, že výstupy vzduchu jsou vždy volné, vyčistěte prach, vlasy a další překážky pro proudění vzduchu a na výstupech vzduchu.
7. Odstraňte vlasy, oblečení, šperky nebo prsty z výstupů vzduchu.
8. Buďte zvláště opatrní, pokud se ventilátor používá v blízkosti dětí, a zabraňte tomu, aby si děti s ventilátorem hrály.
9. Nevkládejte ostré předměty skrz mřížku, protože to může vést k poruchám nebo úrazu elektrickým proudem.
10. Nepoužívejte zařízení v místnostech, kde jsou uloženy hořlavé kapaliny nebo plyny, v blízkosti zdrojů tepla nebo ve zvláště vlhkých místnostech, jako je koupelna.
11. Dotýkejte se zařízení pouze suchýma rukama.
12. Ujistěte se, že se ventilátor při oscilaci nedotýká žádné překážky.
13. Věnujte pozornost případným poškozením elektrického kabelu. Nikdy netahejte zařízení za kabel.
14. Nedovolte dětem dotýkat se tohoto zařízení.
15. Vyřazená zařízení odneste do příslušných sběrných míst. Zabraňte dětem v přístupu ke vnitřním částem zařízení. Zařízení není hračka. Děti mohou zařízení používat pouze pod dohledem dospělé osoby.

16. Tento spotřebič mohou používat děti ve věku od 8 let a osoby se sníženými fyzickými, smyslovými nebo duševními schopnostmi nebo s nedostatkem zkušeností a znalostí, pokud jsou pod dohledem nebo jim byly poskytnuty pokyny týkající se bezpečného používání prostředku a rozumí souvisejícím rizikům.
    Děti si se zařízením nesmí hrát. Čištění a uživatelskou údržbu NESMÍ provádět děti bez dozoru.
17. Pokud je napájecí kabel poškozen, musí být vyměněn výrobcem, jeho poprodejním servisem nebo podobnou kvalifikovanou osobou, aby se zabránilo nebezpečí.
18. Nepolykejte baterii, baterie představuje nebezpečí chemického popálení.
19. Toto zařízení obsahuje knoflíkovou baterii. Pokud dojde ke spolknutí knoflíkové baterie, může způsobit vážné vnitřní popáleniny za pouhé 2 hodiny a může vést k vážným potížím nebo úmrtí.
20. Nové a použité baterie uchovávejte mimo dosah dětí.
21. Pokud se přihrádka na baterii bezpečně nezavře, přestaňte zařízení používat a uchovávejte jej mimo dosah dětí.
22. Pokud si myslíte, že mohlo dojít ke spolknutí baterií nebo zasunutí do jakékoli části těla, okamžitě vyhledejte lékařskou pomoc.
23. Baterie obsahují materiály, které jsou nebezpečné pro životní prostředí, musí být odstraněny ze zařízení před jeho likvidací a musí být bezpečně zlikvidovány.
24. Nepokládejte na zařízení těžké předměty.
25. Vyhýbejte se místům s přímým slunečním zářením. Může dojít ke změně barvy zařízení.

Pokyny k instalaci

1. Vyjměte věžový ventilátor z obalu a ujistěte se, že je součástí balení veškeré příslušenství.
2. Sestavte ventilátor podle následujících pokynů:
   -Zajistěte zadní základnu a přední základnu dohromady podle Schématu 1.
   -Vložte hlavní těleso do sestavené základny podél polohovací tyče podle Schématu 2.
   -Po sestavení umístěte ventilátor na vhodné místo, zapojte jej a provozujte podle návodu k obsluze.
3. Zařízení musí být umístěno ve vzdálenosti nejméně 30 cm od stěn a nábytku, aby bylo zajištěno dobré proudění vzduchu.
4. Ujistěte se, že přední výstup vzduchu zařízení je umístěn tak, aby nesměřoval na nejbližší stěnu nebo nábytek. Ujistěte se, že vstup a výstup vzduchu nejsou zablokovány.
5. Nikdy netahejte zařízení za volné části.

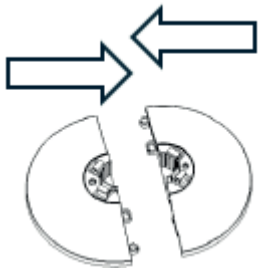

Schéma 1

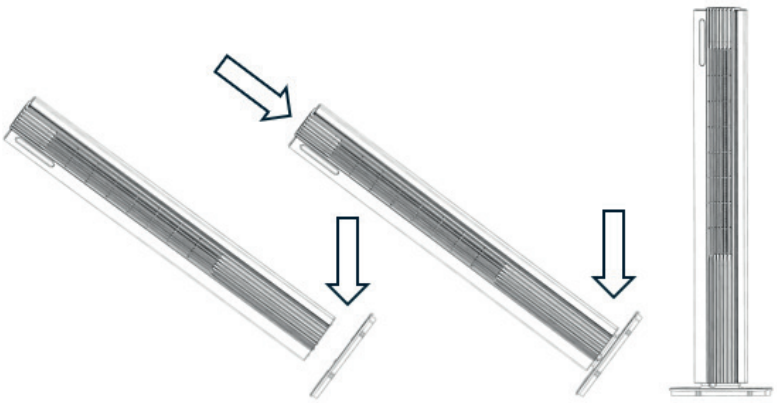

Schéma 2

Poznámka: Při prvním připojení ventilátoru k elektrické síti se ozve zvukové upozornění („PípPíp“), které znamená, že ventilátor je správně připojen.

Dálkové ovládání

1. Otevřete kryt baterie na zadní straně dálkového ovladače a umístěte baterii (viz obrázek 1).
2. Umístění baterie: ve spodní části dálkového ovladače se nachází „bezpečnostní západka“, kterou musíte nejprve posunout doprava a poté vytáhnout držák baterie (viz obrázek 2). Vložte baterii se správnou polaritou (viz obrázek 3).
3. Zasuňte kryt baterie zpět do dálkového ovladače.

Dálkový ovladač

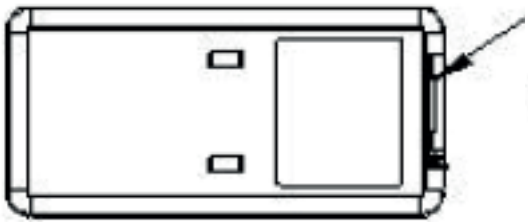

(Obrázek 1)

Kryt baterie

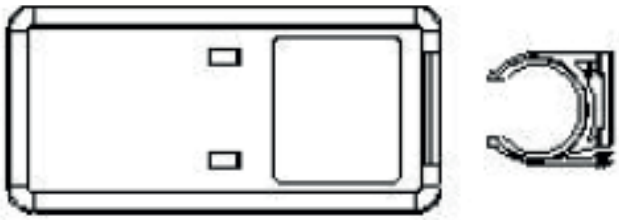

(Obrázek 2)

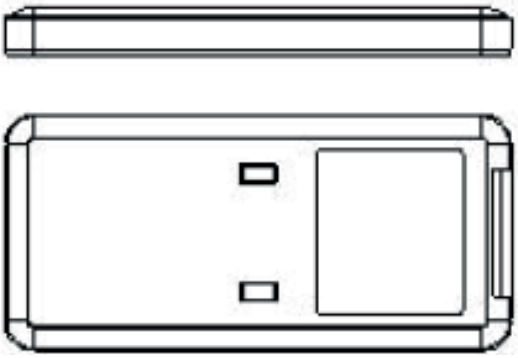

(Obrázek 3)

Baterie (CR2032)

Funkce

1. Dotyková ovládací tlačítka
2. Režimy proudění vzduchu: Normální, Příroda, Režim spánku
3. 12 rychlostí
4. Výkonný proud vzduchu 6 m/s
5. Průtok vzduchu ventilátoru až 450 m3/h
6. Automaticky 80° horizontální oscilace
7. Časovač: 1–12 hodin
8. Sterilizace plazmovým generátorem
9. LED displej: ZAP/VYP, rychlost proudění vzduchu, režimy proudění vzduchu, oscilace
10. Dálkový ovladač
11. Funkce WIFI

Ovládací panel / Návod k obsluze

Poznámka: Při prvním připojení ventilátoru k elektrické síti se ozve zvukové upozornění („PípPíp“), které znamená, že ventilátor je správně připojen.

Ovládací panel **Displej**

ZAP/ VYP (napájení)
Stiskněte tlačítko napájení pro aktivaci zařízení. Opětovným stisknutím tlačítka napájení zařízení vypnete.

Tlačítko RYCHLOST OTÁČEK
Stisknutím tlačítka Rychlost otáček můžete změnit úroveň rychlosti otáček tlačítkem **+** a tlačítkem **-** .
12 rychlostí otáček ventilátoru nabízí individuální proudění vzduchu.

Tlačítko REŽIM
Stisknutím tlačítka REŽIM přepnete mezi normálním prouděním vzduchu, přirozeným prouděním vzduchu a režimem spánku.

1. Normální proudění vzduchu :Motor ventilátoru běží pevnou rychlostí podle rychlosti proudění vzduchu nastavené uživatelem.
2. Přirozené proudění vzduchu :Motor ventilátoru běží nepravidelně podle předna-staveného programu a lze jej nastavit na nízké (pozice 1–4), střední (pozice 5–8) a silné (pozice 9–12) přirozené proudění vzduchu v kombinaci s tlačítkem rychlosti proudění vzduchu. Přirozené proudění vzduchu napodobuje účinek přirozeného větru, takže objem vzduchu je jemnější a pohodlnější. Indikátor úrovně rychlosti proudění vzduchu zobrazuje pouze počáteční stav rychlosti proudění vzduchu.

.

Na níže uvedením obrázku je znázorněn pracovní princip režimu přirozeného proudění vzduchu:

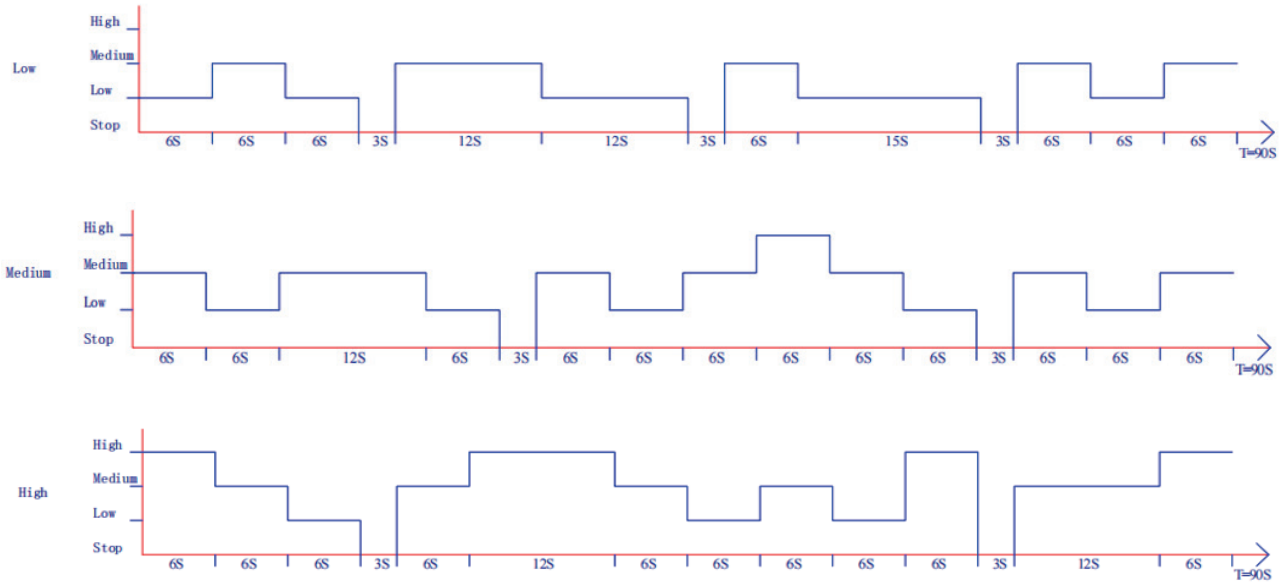

3. Režim spánku
3.1. Načasované snížení rychlosti proudění. Pokud zařízení běží rychlostí otáček 4–12, sníží nastavení o jednu rychlost každých 5 minut, dokud nedosáhne 3. rychlosti. Zařízení pak nadále běží beze změny při 3. rychlosti.
LED kontrolka zobrazuje aktuální rychlost proudění vzduchu.
3.2. Pokud zařízení běží rychlostí 1–3, přepne se na 3. rychlost.
Zařízení pak nadále běží beze změny při 3. rychlosti. LED kontrolka zobrazuje normální rychlost proudění vzduchu.

ČASOVAČ
Stiskněte tlačítko ČASOVAČ pro naprogramování časovače.
K dispozici jsou následující programy časovače.
Funkce zapnutí: Když je zařízení v pohotovostním režimu, stiskněte tlačítko Časovač a poté pomocí tlačítka +/- nastavte počet hodin, po které má být jednotka spuštěna (1–12 hodin).
Funkce vypnutí: Když je zařízení spuštěno s požadovaným nastavením, stiskněte tlačítko Časovač a poté pomocí tlačítka +/- nastavte počet hodin, po kterých chcete zařízení zastavit (1–12 hodin).

OTÁČENÍ
Stiskněte tlačítko Otáčení: zařízení se bude otáčet tam a zpět.
Znovu stiskněte klávesu Otáčení: zařízení se přestane pohybovat.

Sterilizace/generátor plazmy
Funkce zapnuta: zařízení uvolňuje plazmu a kontrolka svítí.
Funkce vypnuta: zařízení přestane uvolňovat plazmu a kontrolka zhasne.

PODSVÍCENÍ
Pokud stisknete tlačítko Podsvícení, osvětlení na displeji zhasne.
Opětovným stisknutím tlačítka Podsvícení se rozsvítí podsvícení displeje.
Když je zařízení zapnuté, podsvícení displeje se po 1 minutě automaticky ztlumí. Když stisknete tlačítko, podsvícení se znovu automaticky rozsvítí.

Funkce WIFI
Když je zařízení zapnuté, stiskněte a podržte tlačítko Režim po dobu 5 sekund, dokud jednou nepípne. Indikátor WiFi bude po 5 sekundách rychle blikat a budete moci nakonfigurovat síť ve výchozím režimu aplikace. Pokud není síť připojena do 3 minut, indikátor WiFi zhasne.
Chcete-li se znovu připojit, musíte stisknout a podržet tlačítko Režim po dobu 5 sekund, dokud jednou nezazní pípnutí pro resetování modulu WiFi, indikátor WiFi bude rychle blikat a budete moci restartovat a nakonfigurovat síť ve výchozím režimu.

1. Pokud je napájení vypnuto do 10 sekund po zapnutí, indikátor WiFi se vrátí do stavu před vypnutím. Pokud je napájení znovu zapnuto po 10 sekundách vypnutí, indikátor WiFi zhasne a zařízení přejde do režimu nízké spotřeby. V tuto chvíli musíte stisknout a podržet tlačítko režimu po dobu 5 sekund, abyste jej restartovali.
2. V procesu přístupu k síti, pokud síť není spárována do 3 minut, indikátor WiFi zhasne. Pro restartování musíte stisknout a podržet tlačítko Režim po dobu 5 sekund.
3. Pokud je router po dokončení přiřazování vypnutý, indikátor WiFi zhasne.
Po obnovení routeru se WiFi automaticky připojí k síti.

Ovládání pomocí aplikace Clean Air Optima®

Konektivita

Kompatibilita s chytrými telefony a tablety:
zařízení iPhone, iPad a Android

Propojení zařízení přes WiFi s aplikací:
CleanAirOptima

Upozornění: Router musí být nastaven na širokopásmové pásmo 2,4 GHz. Pokud je router nastaven na 5,0 GHz, není možné navázat spojení.

Nastavení připojení WiFi

1. Stáhněte si a nainstalujte aplikaci „CleanAirOptima“ v App Store nebo obchodě Google Play.
2. Vytvořte si účet a přihlaste se.
3. Router musí být nastaven na širokopásmové připojení 2,4 GHz. Pokud je router nastaven na 5,0 GHz, nelze navázat žádné spojení.
4. Ujistěte se, že je ve vašem chytrém telefonu povolen Bluetooth.
5. Zapojte zařízení do zásuvky a zapněte jej. Ukazatel WiFi začne blikat. Pokud kontrolka WiFi nebliká, stiskněte na 5 sekund tlačítko MODE. Poté bude kontrolka WIFI rychle blikat. Pokud kontrolka WIFI rychle bliká, zařízení je připraveno k připojení.
6. Ujistěte se, že je váš chytrý telefon nebo tablet úspěšně připojen k síti Wi-Fi.
7. Otevřete aplikaci „CleanAirOptima“ a klepněte na „Přidat zařízení“ + Vaše zařízení je v seznamu a můžete ho vybrat. Pokud ne, zvolte „Automatické skenování“ . Pro připojení zařízení k síti postu pujte podle pokynů na obrazovce.
8. Přidejte do aplikace zařízení Clean Air Optima® a postupujte podle pokynů v aplikaci.
9. Pokud je zařízení spárováno, ukazatel WiFi zůstane trvale svítit.
10. Po úspěšné konfiguraci můžete zařízení ovládat pomocí aplikace Clean Air Optima®.

Poznámka:

- Pokud se vaše výchozí síť změnila, musíte znovu nastavit připojení Wi-Fi. Postupujte podle kroků 1 až 9 v části „Nastavení připojení WiFi“.
- Pokud chcete s chytrým telefonem nebo tabletem spárovat více zařízení, musíte je spárovat postupně.
- Ujistěte se, že vzdálenost mezi chytrým telefonem nebo tabletem a zařízením je menší než 5 metrů a že neexistují žádné překážky. Také se ujistěte, že jste ve stejné místnosti jako zařízení.

Resetujte funkci WiFi:

- Resetujte WiFi stisknutím tlačítka „Mode“ na 5 sekund, ukazatel WiFi bude rychle blikat.

Připojte zařízení k více telefonům

Poznámka: Nejprve musí druhá osoba nainstalovat aplikaci Clean Air Optima® na svůj telefon a vytvořit nový účet.

Sdílejte zařízení s omezeným přístupem:
Můžete se rozhodnout sdílet jedno zařízení s více osobami.
Tato osoba pak bude mít přístup, ale nebude moci provádět všechna nastavení.

Chcete-li zařízení sdílet s více osobami, postupujte podle níže uvedených pokynů:
1. Přejděte na příslušné zařízení.
2. Přejděte na symbol tužky nebo tří teček vpravo nahoře.
3. Vyberte možnost „Sdílet zařízení“.
4. Vyberte možnost „Přidat sdílení“.
5. Vyberte způsob sdílení, např. prostřednictvím e-mailu, WhatsApp, SMS atd., a pokračujte.
6. Zařízení se automaticky zobrazí v aplikaci Clean Air Optima® u dalšího účtu.

Sdílejte zařízení s plným přístupem:
Do správy domova můžete přidat osobu nebo několik osob.
Tato osoba pak bude mít přístup ke všem vašim zařízením, která jsou již propojena, a bude mít plná práva a oprávnění. Vždy zůstanete hlavním správcem.

Chcete-li někoho přidat do správy domova, postupujte podle níže uvedených pokynů:
1. Spusťte aplikaci Clean Air Optima® a přejděte na možnost „Já“.
2. Poté vyberte možnost „Správa domova“.
3. Vyberte možnost „Vytvořit domov“.
4. Vyberte příslušnou položku „Domov“ a „Přidat člena“.
5. Vyberte způsob sdílení, např. prostřednictvím e-mailu, WhatsApp, SMS atd., a pokračujte.
6. Odpovídající „Domov“ se automaticky zobrazí v aplikaci Clean Air Optima® osoby, se kterou jste sdíleli váš „Domov“.
7. Na druhém účtu:
   Přejděte na domovskou obrazovku z aplikace Clean Air Optima®. V levé horní části zvolte „Domov“.

Čištění a údržba

Nahromadění prachu a nečistot na zadní straně zařízení negativně ovlivní výkon ventilátoru. Pro optimální výkon je nutné alespoň jednou měsíčně vyčistit zadní stranu ventilátoru. Tento ventilátor je velmi bezpečný a snadno se čistí:

1. Vypněte zařízení a vytáhněte zástrčku.
2. Pokud se za normálních okolností používá nepřetržitě (24 hodin denně), doporučujeme, aby se nahromaděný prach čistil jednou týdně ze vstupu vzduchu na zadní straně zařízení a alespoň jednou měsíčně
   na výstupu vzduchu. Vnější povrch čistěte jednou měsíčně hadříkem.
3. V případě potřeby můžete k čištění vnější strany ventilátoru použít měkký hadřík s neutrálním čisticím prostředkem rozpuštěným v teplé vodě (o teplotě do 50°). Pečlivě osušte.
4. Pokud se ventilátor delší dobu nepoužívá, doporučujeme zařízení pečlivě vyčistit a nechat uschnout. Zařízení musí být skladováno na chladném a suchém místě. Umístěte na zařízení sáček, abyste zabránili usazování prachu.

Odstraňování problémů

Níže je uveden průvodce odstraňováním problémů, který vám pomůže vyřešit všechny problémy, které můžete mít s použitím **věžového ventilátoru Clean Air Optima® CA-407W/ CA-407G Smart High a Luxury.**

Problém	Možná příčina	Řešení
Zařízení se nezapne.	Napájecí kabel není správně připojen. Mohlo dojít k poškození napájecího kabelu nebo zástrčky.	Připojte správně zástrčku k zásuvce. Zkontrolujte napájecí kabel a zástrčku, zda nejsou poškozené.
Zařízení vydává hodně hluku nebo vibrací.	Zařízení je nainstalováno nakřivo.	Ujistěte se, že je zařízení nainstalováno ve svislé poloze.
Zařízení nefunguje nebo má snížený výkon.	Zkontrolujte minimální vzdálenosti od stěn a předmětů.	Přesuňte zařízení od stěn a předmětů.
Zařízení nereaguje na dálkové ovládání.	Mezi zařízením a dálkovým ovladačem jsou překážky. Baterie je správně nainstalována.	Odstraňte překážky a zajistěte vizuální kontakt mezi dálkovým ovládačem a zařízením. Zkontrolujte stav nabití baterie.
Provoz s aplikací Clean Air Optima® nefunguje.	Smartphone nebo tablet není připojen k síti WiFi. Zařízení nemá žádné připojení k síti.	Vypněte zařízení a resetujte WiFi na zařízení stisknutím tlačítka Režim po dobu 5 sekund, kontrolka WiFi bude rychle blikat. Poté postupujte podle kroků 4 až 10 z kapitoly **Provoz s aplikací Clean Air Optima®.**

Clean Air Optima®

UPOZORNĚNÍ!
Pokud výše uvedená doporučená řešení nefungují, obraťte se na technickou podporu Clean Air Optima® na telefonním čísle pro váš region. Nepokoušejte se zařízení rozebrat, znovu sestavit nebo opravit, protože by to mohlo vést k zániku záruky.

Specifications

Model	CA-407W/ CA-407G Smart
Jmenovité napětí	220-240V / 50Hz
Jmenovitý výkon	30 W
Hladina akustického tlaku	Tichý ventilátor <10 dB(A) (nízká)
Průtok vzduchu	≥ 450 m³/h
Rychlost proudění vzduchu	6m /s
Rozměry	160x160x1100 mm. Průměr základní desky 280 mm.
Hmotnost	3,6 kg
Barva	Bílá s černým předním krytem / Šedá s černým předním krytem
Typ Wi-Fi sítě	Jednopásmová 2,4GHz
Vyhovuje předpisům EU	CE / WEEE / RoHS

Požádejte svého prodejce nebo obec o aktualizované informace týkající se likvidace obalu a zařízení.

Servis

Záruční list pro věžového ventilátoru Clean Air Optima® CA-407W/ CA-407G Smart High a Luxury.

Datum nákupu: .....
Jméno zákazníka: .....
Adresa: .....
Telefon: .....
E-mail: .....
Jméno prodejce: .....
Adresa: .....

1. Tento záruční list prosím kompletně vyplňte. Zašlete jej spolu s fakturou a spotřebičem, s poštovným hrazeným předem a v původním obalu svému distributorovi. Přesvědčte se, že jste uhradili poštovné za vrácení zásilky.

2. Připojte krátký popis poškození, vady nebo poruchy a okolnosti, za kterých k uvedenému došlo.

Clean Air Optima CA-407G/ CA-407W Smart byl u výrobce podroben přísným testům. Pokud v průběhu dvou let od data zakoupení produkt přestane fungovat v souladu se specifikacemi z důvodu výrobních vad, kupující má právo na bezplatnou opravu nebo výměnu součástí na základě předložení tohoto záručního listu (za předpokladu, že k poruše nebo poškození zařízení, případně součástí, došlo za běžných provozních podmínek). Záruka se vztahuje na následující: všechny součásti, u nichž se projeví vada materiálu nebo výrobní vada. Jak dlouho: po dobu dvou let od data zakoupení. Co uděláme: opravíme nebo vyměníme jakékoli vadné součásti.

Další podmínky
Ustanovení tohoto záručního listu jsou namísto jakékoli písemné záruky, ať již výslovné či mlčky předpokládané, písemné nebo ústní, včetně záruky prodejnosti a vhodnosti pro konkrétní účel. Maximální odpovědnost výrobce nepřekročí aktuální kupní cenu, za kterou bylo zařízení zakoupeno. Za žádných okolností výrobce nenese odpovědnost za zvláštní, následné ani nepřímé škody. Tato záruka se nevztahuje na vady, které vznikly v důsledku nesprávného nebo nepřiměřeného použití či údržby, vadné montáže, havárie, přírodní katastrofy, nesprávného zabalení nebo neoprávněného zásahu, změny nebo úpravy podle našeho vlastního úsudku. Tato záruka propadá, pokud dojde k odstranění štítku s výrobním číslem nebo pokud se tento štítek stane nečitelným.

Clean Air Optima International B.V.
David Ricardostraat 9-7 / 9-9
7559 SH Hengelo (ov)
The Netherlands
Tel: + 31 (0) 74 - 2670145
E-mail: info@cleanairoptima.com
Internet: www.cleanairoptima.com

Clean Air Optima®

Děkujeme Vám za přečtení těchto pokynů.

Podělte se o své názory ohledně věžového ventilátoru Clean Air Optima® CA-407W/ CA-407G Smart High a Luxury. na stránkách: www.cleanairoptima.com

Často kladené otázky týkající se výrobku CA-407W Smart / CA-407G Smart najdete na adrese: www.cleanairoptima.com, kde hledejte CA-407W Smart/ CA-407G Smart.

Návod k použití ve formátu PDF stáhnete na: www.cleanairoptima.com/info/manuals

Podívejte se na všechna animovaná videa týkající se výrobků Clean Air Optima® na adrese: www.youtube.com

Clean Air Optima International B.V. | David Ricardostraat 9-7 / 9-9 | 7559 SH Hengelo (ov)
Nizozemsko | Telefon: +31 (0) 74 - 2670145

Clean Air Optima Germany GmbH | Enschedestraße 14 | 48529 Nordhorn | Německo
Telefon: +49 (0) 5921 879-121

E-mail: info@cleanairoptima.com **Internet:** www.cleanairoptima.com

CA-407W/ CA-407G Smart/ Descrierea dispozitivului

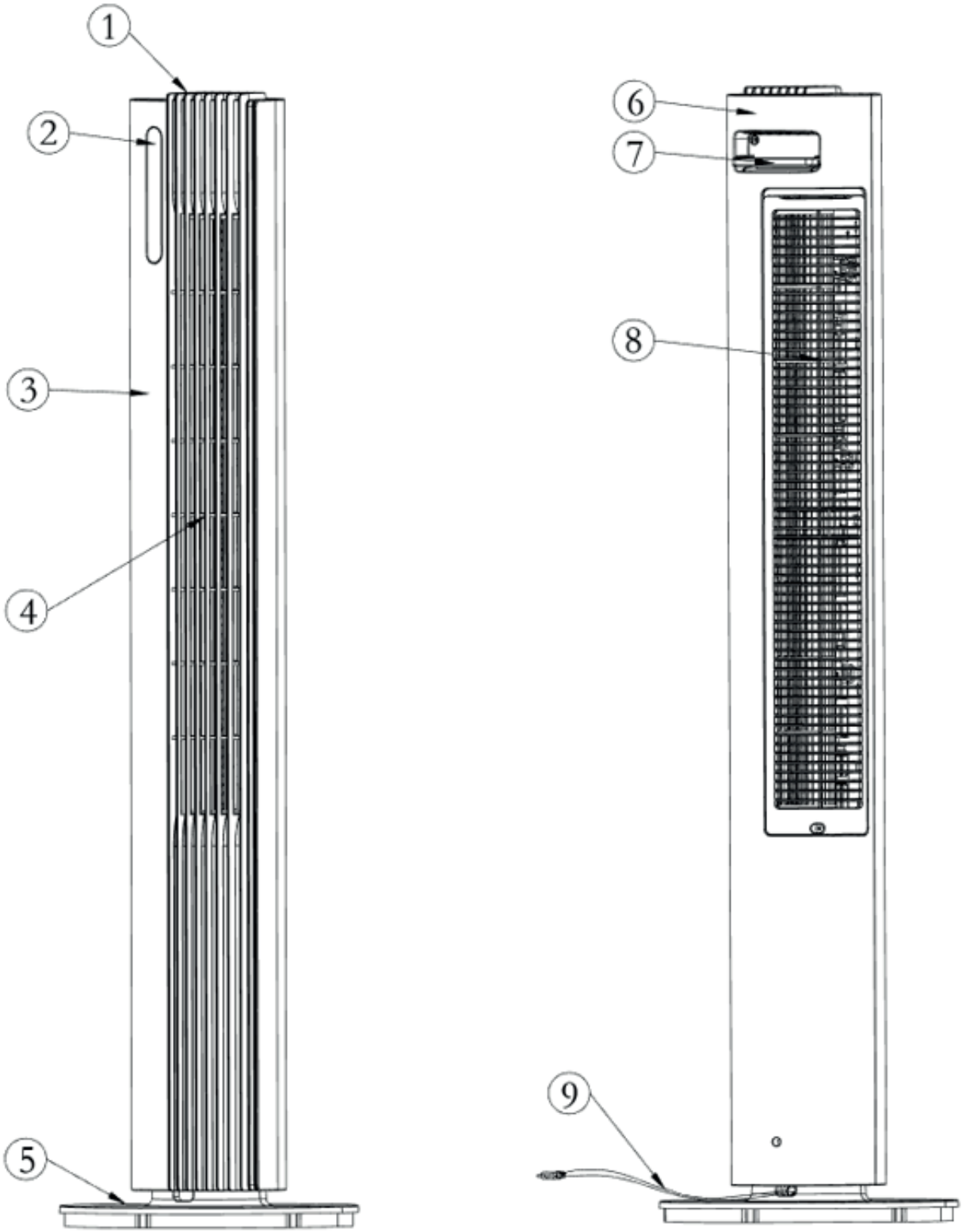

Clean Air Optima®

Română

Vă mulțumim pentru achiziționarea ventilatorului turn inovator, inteligent, cu design de lux Clean Air Optima CA-407W/CA-407G.
Vă dorim să vă bucurați mulți ani de un aer sănătos în interiorul locuinței folosind acest produs eficient și performant.

Pentru a garanta funcționarea corectă a dispozitivului, asigurați-vă că respectați toate măsurile de siguranță în timpul utilizării acestuia. Aceste instrucțiuni descriu măsurile de siguranță care trebuie respectate în timpul funcționării.
Acestea sunt concepute pentru a preveni rănirea sau deteriorarea dispozitivului.

Descrierea aparatului
Aparatul este format din următoarele componente principale:
1. Panou de control
2. Panou de afișare
3. Carcasă frontală
4. Bază de oscilație
5. Bază din spate
6. Carcasă din spate
7. Mâner și suport pentru telecomandă
8. Plasă din spate
9. Cablu de alimentare

Avertismente de siguranță

Adoptați următoarele măsuri pentru a reduce la minimum riscul de vătămare corporală cauzată, de exemplu, de șocuri electrice sau incendii.

1. Destinat exclusiv utilizării în interior. Nu utilizați și nu depozitați în aer liber.
2. Utilizați tensiunea adecvată: AC 220V – 240V, 50Hz.
3. Scoateți ștecărul din priză atunci când nu utilizați dispozitivul sau când curățați părțile interne sau externe ale acestuia.
4. Utilizați, întrețineți și curățați dispozitivul conform indicațiilor din prezentul manual.
5. Nu utilizați dispozitivul dacă există deteriorări vizibile ale cablului electric sau ale dispozitivului în sine. Nu reparați singur dispozitivul în cazul deteriorării acestuia.
6. Asigurați-vă că orificiile de evacuare a aerului sunt întotdeauna libere; curățați praful, părul și alte obstacole aflate în calea fluxului de aer și la orificiile de evacuare a aerului.
7. Țineți-vă părul, hainele, bijuteriile sau degetele la distanță de orificiile de evacuare a aerului.
8. Fiți foarte atenți atunci când utilizați ventilatorul în apropierea copiilor și evitați ca aceștia să se joace cu ventilatorul.
9. Nu introduceți obiecte ascuțite prin grilă, deoarece acest lucru poate cauza defecțiuni sau șocuri electrice.
10. Nu utilizați dispozitivul în încăperi în care sunt depozitate lichide sau gaze inflamabile, în apropierea unor surse de căldură sau în încăperi deosebit de umede, cum ar fi baia.
11. Atingeți dispozitivul numai cu mâinile uscate.
12. Asigurați-vă că ventilatorul nu atinge niciun obstacol atunci când oscilează.
13. Fiți atenți la deteriorările cablului electric. Nu trageți niciodată dispozitivul de cablu.
14. Nu permiteți copiilor să atingă acest dispozitiv.
15. Returnați dispozitivele eliminate la punctele de colectare corespunzătoare. Nu permiteți copiilor să deschidă dispozitivul. Dispozitivul nu este o jucărie. Copiii pot utiliza dispozitivul numai sub supravegherea unui adult.

16. Acest aparat poate fi utilizat de către copii cu vârsta peste 8 ani sau mai mari și de persoane cu capacități fizice, senzoriale sau mentale reduse sau cu lipsă de experiență și cunoștințe, dacă sunt supravegheați sau instruiți cu privire la utilizarea dispozitivului în condiții de siguranță și dacă înțeleg pericolele implicate. Acest dispozitiv nu este destinat pentru jocul copiilor. Curățarea și operațiunile de întreținere NU trebuie să fie efectuate de către copii fără supraveghere.
17. În cazul în care cablul de alimentare este deteriorat, acesta trebuie înlocuit de către producător, de către serviciul post-vânzare al acestuia sau de către o persoană calificată similară, pentru a evita orice pericol.
18. Nu ingerați bateria, deoarece aceasta prezintă un risc de arsuri chimice.
19. Acest dispozitiv conține o baterie de tip monobloc/buton. În cazul în care bateria de tip monobloc/buton este înghițită, aceasta poate provoca arsuri interne grave în doar 2 ore și poate duce la afecțiuni grave sau deces.
20. Nu lăsați bateriile noi și cele folosite la îndemâna copiilor.
21. În cazul în care compartimentul pentru baterii nu se închide bine, nu mai utilizați aparatul și nu-l lăsați la îndemâna copiilor.
22. În cazul în care credeți că bateriile au fost înghițite sau introduse în orice parte a corpului, solicitați imediat asistență medicală.
23. Bateriile conțin materiale periculoase pentru mediu; acestea trebuie scoase din dispozitiv înainte de a fi casate și trebuie eliminate în condiții de siguranță.
24. Nu așezați obiecte grele pe unitate.
25. Vă rugăm să evitați amplasarea dispozitivului în locuri expuse la lumina directă a soarelui. Există riscul ca dispozitivul să se decoloreze.

Instrucțiuni de instalare

1. Scoateți ventilatorul turn din ambalaj în vederea asamblării și asigurați-vă că sunt incluse toate accesoriile.
2. Asamblați ventilatorul urmând instrucțiunile de mai jos:
   -Blocați împreună baza din spate și baza frontală, conform **d**iagramei 1.
   -Introduceți corpul principal în baza asamblată, de-a lungul stâlpului de fixare, conform **d**iagramei 2.
   -După asamblare, amplasați ventilatorul într-un loc adecvat, conectați-l și puneți-l în funcțiune conform manualului de instrucțiuni.
3. Dispozitivul trebuie poziționat la o distanță de cel puțin 30 cm de pereți și de mobilier, pentru a obține o bună circulație a aerului.
4. Asigurați-vă că orificiul frontal de evacuare a aerului este poziționat la distanță de cel mai apropiat perete sau de cea mai apropiată piesă de mobilier. Asigurați-vă că orificiile de admisie și de evacuare a aerului nu sunt blocate.
5. Nu trageți niciodată dispozitivul de componentele sale mobile.

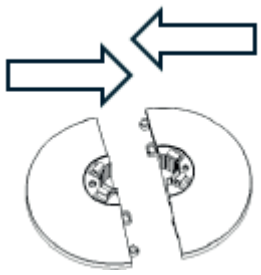

Diagram 1

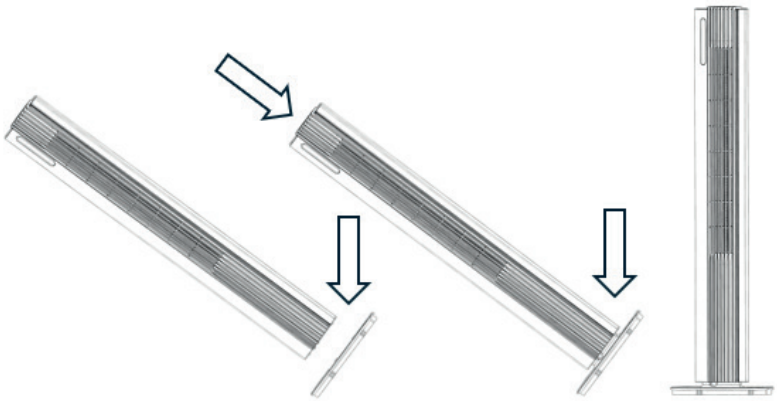

Diagram 2

Notă: la prima conectare a ventilatorului, emiterea unei alerte sonore „BiBi" indică faptul că ventilatorul este conectat corect.

Telecomanda

1. Deschideți capacul bateriei din partea din spate a telecomenzii pentru a introduce bateria (consultați imaginea 1).
2. Pentru a introduce bateria: în partea de jos a telecomenzii se află o „clapetă de siguranță" pe care trebuie mai întâi să o glisați spre dreapta și apoi să scoateți suportul pentru baterie (consultați imaginea 2). Introduceți bateria respectând polaritatea (consultați imaginea 3).
3. Împingeți capacul bateriei înapoi pe telecomandă.

Telecomandă

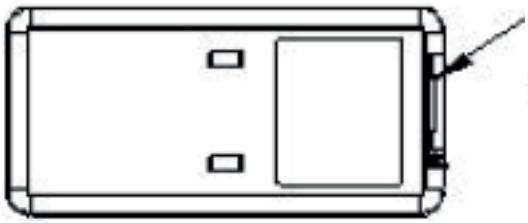

(Imaginea 1)

Capacul bateriei

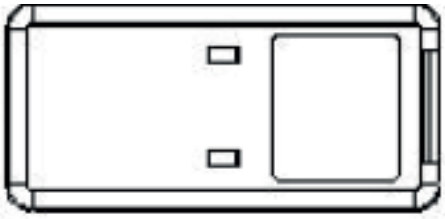

(Imaginea 2)

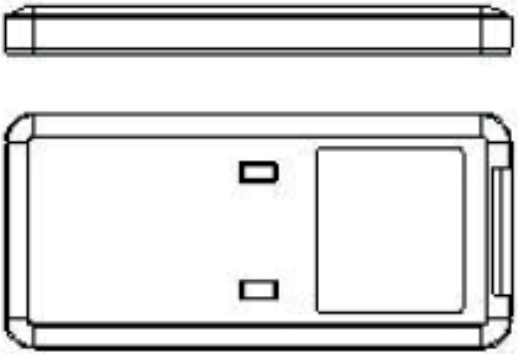

(Imaginea 3)

Baterie (CR2032)

Caracteristici

1. Butoane cu control tactil
2. Moduri de ventilare a aerului: modul normal, natural, somn
3. 12 viteze
4. Flux de aer puternic de 6 m/s
5. Debit de aer al ventilatorului până la 450 m3/h
6. Oscilație orizontală automată de 80°
7. Temporizator: 1 -12 ore
8. Sterilizare cu generator de plasmă
9. Afișaj LED: buton de PORNIRE/OPRIRE, viteza ventilatorului, modurile ventilatorului, oscilația
10. Telecomandă
11. Funcția WIFI

Panoul de control/Instrucțiuni de utilizare

Notă: la prima conectare a ventilatorului, emiterea unei alerte sonore „BiBi” indică faptul că ventilatorul este conectat corect.

Panou de control **Afișaj**

Butonul de PORNIRE/OPRIRE (alimentare cu energie electrică)
Apăsați butonul de alimentare cu energie electrică pentru a activa dispozitivul.
Dacă apăsați din nou butonul de alimentare cu energie electrică, dispozitivul se oprește.

Butonul pentru VITEZA ventilatorului
Apăsând butonul pentru viteza ventilatorului, puteți schimba nivelul de viteză utilizând butonul **+** și butonul **-** .
Cele 12 viteze ale ventilatorului oferă un flux de aer individual.

Butonul MOD
Apăsați butonul MOD pentru a comuta între modul normal, natural și modul somn.

1. Modul normal : motorul ventilatorului funcționează la o viteză fixă în funcție de viteza stabilită de utilizator.
2. Modul natural : motorul ventilatorului funcționează neregulat în funcție de programul prestabilit și poate fi setat pentru ventilare naturală redusă (poziția 1-4), medie (poziția 5-8) și ridicată (poziția 9-12) împreună cu butonul de viteză a ventilatorului. Acest mod este pentru a imita efectul de ventilare naturală, făcând volumul de aer mai moale și mai confortabil.
   Indicatorul de nivel al vitezei ventilatorului arată doar starea inițială a vitezei ventilatorului.

Imaginea de mai jos prezintă principiul de funcționare a modului de ventilare naturală:

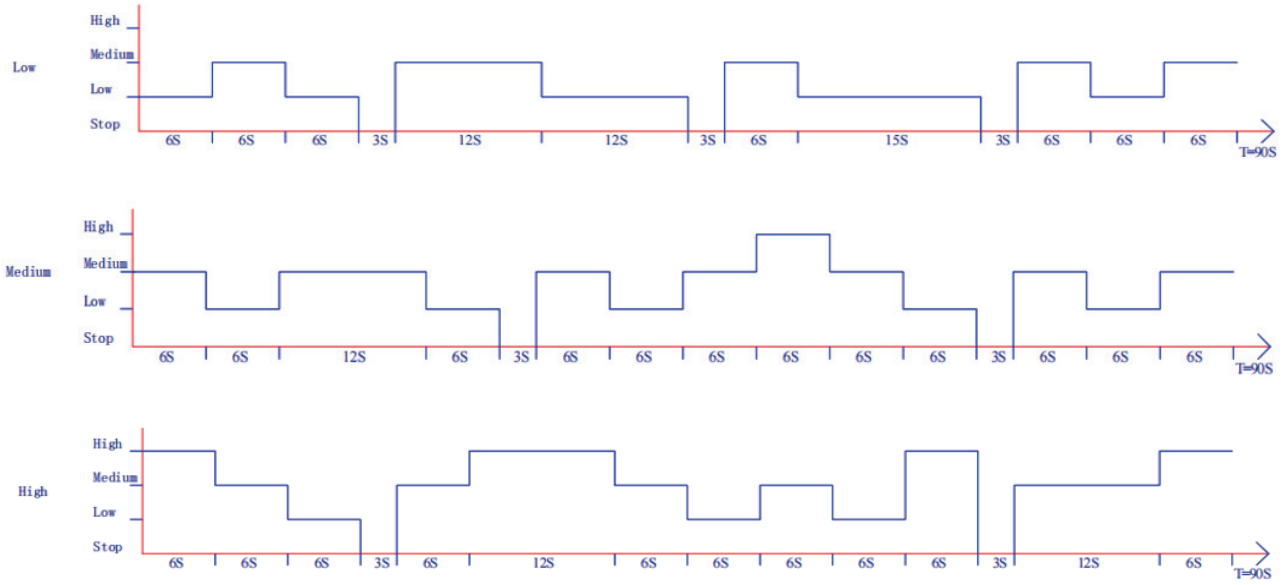

3. Modul somn
3.1. Reducerea treptei de viteză temporizată. Dacă dispozitivul funcționează la viteza 4-12, acesta va
reduce viteza cu o treaptă la fiecare 5 minute până când dispozitivul ajunge în a 3-a treaptă de viteză. După aceea, dispozitivul continuă să funcționeze neschimbat în a 3-a treaptă. Indicatorul LED afișează viteza actuală a ventilatorului.
3.2. Dacă dispozitivul funcționează la viteza 1-3, acesta trece la a 3-a treaptă de viteză. După aceea, dispozitivul continuă să funcționeze neschimbat în a 3-a treaptă. Indicatorul LED afișează viteza normală a ventilatorului.

TEMPORIZATOR
Apăsați butonul TEMPORIZATOR pentru a programa temporizatorul.
Sunt disponibile următoarele programe de temporizare.
Funcția de pornire: în timp ce dispozitivul se află în modul de așteptare, apăsați butonul Temporizator
și apoi utilizați butonul +/- pentru a seta numărul de ore în care doriți ca aparatul să pornească (1~12 ore).
Funcția de oprire: în timp ce aparatul funcționează cu setările dorite, apăsați butonul Temporizator și apoi utilizați butonul +/- pentru a seta numărul de ore după care doriți ca dispozitivul să se oprească (1~12 ore).

Sterilizare/ generator plasma
Funcție activată: dispozitivul eliberează plasmă, iar indicatorul luminos este aprins.
Funcția oprită: dispozitivul nu mai eliberează plasmă, iar indicatorul luminos este stins

OSCILAȚIE
Apăsați tasta de oscilație: dispozitivul va oscila.
Apăsați din nou tasta de oscilație: dispozitivul va încheia mișcarea de oscilație.

LUMINĂ
Apăsați butonul Lumină, iar iluminarea afișajului se va dezactiva.
Apăsați din nou butonul Lumină, iar iluminarea afișajului se va activa.
Când dispozitivul este pornit, lumina de pe afișaj se reduce automat după 1 minut. Când apăsați un buton, lumina se aprinde din nou în mod automat.

Funcția WIFI
Când dispozitivul este pornit, apăsați și mențineți apăsat butonul Mod timp de 5 secunde până când acesta emite un semnal sonor. Indicatorul WiFi va clipi rapid după 5 secunde și puteți configura rețeaua în modul implicit al aplicației. În cazul în care conexiunea nu se realizează în 3 minute, indicatorul WiFi se va stinge. Pentru a vă conecta din nou, trebuie să țineți apăsat butonul Mod timp de 5 secunde până când acesta emite un bip pentru a reseta modulul WiFi; indicatorul WiFi va lumina intermitent rapid și puteți reporni pentru a configura rețeaua în modul implicit.

1. Dacă alimentarea cu energie este oprită într-un interval de 10 secunde de la pornire, indicatorul WiFi va reveni la starea anterioară opririi. Dacă alimentarea cu energie este pornită din nou după 10 secunde de la oprire, indicatorul WiFi se va stinge, iar dispozitivul va intra în modul de consum redus de energie. În acest moment, trebuie să țineți apăsat butonul de mod timp de 5 secunde pentru a-l reporni.
2. În timpul procesului de accesare a rețelei, dacă rețeaua nu este corelată în decurs de 3 minute, indicatorul WiFi se va stinge. Trebuie să țineți apăsat butonul de mod timp de 5 secunde pentru a-l reporni.
3. În cazul în care routerul este oprit după finalizarea corelării, indicatorul WiFi se va stinge. La repornirea routerului, WiFi se va conecta automat la rețea.

Funcționare cu aplicația Clean Air Optima®

Conectivitate

Compatibilitate cu smartphone și tabletă:
dispozitive iPhone, iPad și Android

Dispozitivul se conectează prin WiFi cu aplicația:
CleanAirOptima

Atenţie: Routerul trebuie să fie setat pe banda largă de 2,4 GHz. Dacă routerul este setat pe 5,0 GHz, este imposibil să se stabilească o conexiune.

Configurarea conexiunii WiFi

1. Descărcați și instalați aplicația „CleanAirOptima" din App Store sau Google Play Store.
2. Creați un cont și conectați-vă.
3. Routerul trebuie să fie setat pe banda largă de 2,4 GHz. Dacă routerul este setat pe 5,0 GHz, nu se poate stabili nicio conexiune.
4. Asigurați-vă că funcția Bluetooth este activată pe smartphone-ul dumneavoastră.
5. Conectați dispozitivul la priza de alimentare și porniți-l. Indicatorul WiFi va lumina intermitent. Dacă lumina WiFi nu clipește, apăsați butonul MODE timp de 5 secunde. Apoi lumina WiFi va clipi rapid. Dacă ledul WiFi clipește rapid, dispozitivul este gata de conectare.
6. Asigurați-vă că smartphone-ul sau tableta sunt conectate cu succes la rețeaua WiFi.
7. Deschideți aplicația „CleanAirOptima" și faceți clic pe „Add device" (Adăugare dispozitiv) . Dispozitivul dvs. este listat și îl puteți selecta. Dacă nu, alegeți „Auto Scan" (Scanare automată) . Urmați instrucțiunile de pe ecran pentru a conecta dispozitivul la rețea.
8. Alegeți să adăugați dispozitivul Clean Air Optima® în aplicație, urmați instrucțiunile din aplicație.
9. Când dispozitivul este asociat, indicatorul luminos WiFi rămâne aprins constant.
10. După ce configurarea are succes, puteți utiliza aplicația Clean Air Optima® pentru a utiliza dispozitivul.

Notă:

- Dacă rețeaua dvs. implicită s-a schimbat, resetați conexiunea WiFi, urmați pașii de la 1 la 9 din secțiunea „Configurare conexiune WiFi".
- Dacă doriți să asociați mai multe dispozitive cu smartphone-ul sau tableta dvs., trebuie să faceți acest lucru unul după altul.
- Asigurați-vă că distanța dintre smartphone sau tabletă și dispozitiv este mai mică de 5 metri și că nu există obstacole. De asemenea, asigurați-vă că vă aflați în aceeași cameră cu dispozitivul.

Resetați funcția WiFi:
- Resetați WiFi apăsând butonul „Mode" timp de 5 secunde, indicatorul luminos al WiFi va clipi rapid.

Conectați dispozitivele la mai multe telefoane

Notă: Mai întâi, cealaltă persoană trebuie să instaleze aplicația Clean Air Optima® pe telefonul său și să creeze un cont nou.

Partajați dispozitivul cu acces limitat:
Puteți alege să partajați 1 dispozitiv cu mai multe persoane.
Această persoană va avea apoi acces, dar nu va putea gestiona toate setările.

Urmați instrucțiunile de mai jos pentru a partaja dispozitivul cu mai multe persoane:
1. Accesați dispozitivul relevant.
2. Mergeți la creion sau trei puncte din dreapta sus.
3. Selectați „Share device" (Partajare dispozitiv).
4. Alegeți „Add sharing" (Adăugare partajare).
5. Alegeți metoda de partajare, de ex. prin e-mail, whatsapp, sms etc. și continuați.
6. Dispozitivul va apărea automat în aplicația Clean Air Optima® cu celălalt cont.

Partajați dispozitivul cu acces complet:
Puteți adăuga o persoană sau mai multe persoane la managementul casei dvs.
Persoana respectivă va avea apoi acces la toate dispozitivele dvs. care sunt deja conectate și are drepturi și permisiuni complete. Veți rămâne întotdeauna administratorul principal.

Urmați instrucțiunile de mai jos pentru a adăuga pe cineva la gestionarea casei dvs.:
1. Deschideți aplicația Clean Air Optima® App și accesați „Me" (Eu).
2. Apoi alegeți „Home Management" (Gestionare locuință).
3. Alegeți „Create a home" (Creare locuință).
4. Selectați „Home" (Locuință) și „Add member" (Adăugare membru).
5. Alegeți metoda de partajare, de ex. prin e-mail, whatsapp, sms etc. și continuați.
6. „Home" (Locuință) va apărea automat în aplicația Clean Air Optima® a persoanei cu care ați partajat „Home" (Locuință).
7. Pe celălalt cont:
   Accesați ecranul de start din aplicația Clean Air Optima®. Mergeți în stânga sus și selectați „Home" (Locuință).

Curățarea și întreținerea

Acumularea de praf și murdărie în partea din spate a dispozitivului va influența negativ performanța ventilatorului. Pentru o performanță optimă, este necesară curățarea părții din spate a ventilatorului cel puțin o dată pe lună. Curățarea acestui ventilator se realizează foarte simplu și în siguranță:

1. Opriți dispozitivul și scoateți ștecărul din priză.
2. În cazul utilizării continue (24 de ore/zi) în condiții normale, vă recomandăm să curățați săptămânal praful acumulat pe orificiul de admisie a aerului din spatele dispozitivului și cel puțin lunar pe orificiul de evacuare a aerului. Curățați o dată pe lună suprafața exterioară cu o lavetă.
3. Dacă este necesar, puteți folosi o lavetă moale cu un produs de curățare neutru dizolvat în apă caldă (o temperatură mai mică de 50°) pentru a curăța partea exterioară a ventilatorului. Uscați cu atenție dispozitivul.
4. În cazul în care ventilatorul nu este utilizat pentru o perioadă lungă de timp, vă sfătuim să curățați cu grijă dispozitivul și să îl lăsați să se usuce. Dispozitivul trebuie depozitat într-un loc răcoros și uscat. Așezați o pungă peste dispozitiv pentru a evita depunerea prafului.

Depanarea

În continuare este prezentat un ghid de depanare pentru a vă ajuta să rezolvați orice problemă pe care ați putea-o întâmpina în timpul utilizării **ventilatorului turn inteligent, cu design de lux Clean Air Optima® CA-407W/CA-407G.**

Problemă	Cauză posibilă	Soluție
Dispozitivul nu pornește.	Cablul de alimentare nu este conectat corect. Este posibil ca ștecărul sau cablul de alimentare să fie deteriorate.	Conectați corect ștecărul și priza de alimentare. Asigurați-vă că ștecărul și cablul de alimentare nu sunt deteriorate.
Dispozitivul este foarte zgomotos sau vibrează.	Dispozitivul este instalat strâmb.	Asigurați-vă că dispozitivul este instalat în poziție verticală.
Dispozitivul nu funcționează sau are o capacitate redusă.	Verificați distanțele minime față de pereți și obiecte.	Mutați dispozitivul la distanță de pereți și obiecte.
Dispozitivul nu răspunde comenzilor de la telecomandă.	Există obstacole între dispozitiv și telecomandă. Bateria este instalată corect.	Îndepărtați obstacolele și asigurați contactul vizual între telecomandă și dispozitiv. Verificați starea de încărcare a bateriei.
Operarea cu aplicația Clean Air Optima® nu funcționează**.**	Smartphone-ul sau tableta nu este conectat(ă) la rețeaua WiFi. Dispozitivul nu are nicio conexiune la rețea.	Opriți dispozitivul și resetați WiFi pe dispozitiv apăsând butonul Mod timp de 5 secunde; indicatorul luminos al WiFi va lumina intermitent rapid. Apoi urmați pașii de la 4 la 10 din capitolul **Funcționarea cu aplicația Clean Air Optima®**.

Clean Air Optima®

AVERTISMENT!
Dacă soluțiile recomandate mai sus nu funcționează, vă rugăm să contactați serviciul de asistență tehnică Clean Air Optima® la numărul de telefon din regiunea dumneavoastră. Nu încercați să demontați, să remontați sau să reparați dispozitivul, deoarece acest lucru poate anula garanția.

Specificații

Model	CA-407W/CA-407G Smart
Tensiune nominală	220-240 V/50 Hz
Putere nominală	30W
Nivel sonor	Ventilator silențios <10 dB(A) (scăzut)
Flux de aer	450 m³/h
Viteza aerului	6 m/s
Dimensiuni	160x160x1100 mm. Diametrul plăcii de bază 280 mm.
Greutate	3,6 kg
Culoare	Alb cu carcasă frontală neagră/Gri cu carcasă frontală neagră
Cu o singură bandă 2,4GHz	Cu o singură bandă 2,4GHz
Respectă reglementările UE	CE/WEEE/RoHS

Solicitați vânzătorului dumneavoastră sau municipalității informații actualizate privind eliminarea ambalajului și a dispozitivului.

Service

Certificat de garanție pentru ventilatorului turn inteligent, cu design de lux Clean Air Optima® CA-407W/CA-407G.

Data achiziției: .....
Nume client: .....
Adresă: .....
Telefon: .....
E-mail: .....
Nume vânzător: .....
Adresă: .....

1. Completați acest certificat de garanție. Trimiteți-l distribuitorului împreună cu factura și dispozitivul, cu taxe poștale pre-plătite și folosind ambalajul original. Asigurați-vă că includeți taxele poștale pentru retur.

2. Vă rugăm să anexați o scurtă descriere a daunelor sau defecțiunilor și circumstanțele în care au apărut aceste probleme.

Clean Air Optima® CA-407W Smart / CA-407G Smart este supus unor proceduri stricte de testare înainte de a părăsi fabrica. Dacă în termen de doi ani de la data achiziționării, produsul nu funcționează în conformitate cu specificațiile din cauza defectelor din fabrică, cumpărătorul are dreptul la reparații gratuite sau la înlocuirea pieselor la prezentarea acestei garanții (cu condiția ca defecțiunea sau deteriorarea dispozitivului și/sau a unor piese să fi apărut în condiții normale de funcționare). Ce este acoperit de garanție: Toate piesele defecte ca material sau manoperă. Pentru cât timp: doi ani de la data cumpărării. Ce vom face: Reparăm sau înlocuim orice piesă defectă.

Alte condiții
Prevederile prezentei garanții înlocuiesc orice altă garanție scrisă, expresă sau implicită, scrisă sau orală, inclusiv orice garanție de vandabilitate sau adecvare pentru un anumit scop. Răspunderea maximă a producătorului nu trebuie să depășească prețul real de cumpărare plătit de dvs. pentru produs. În nici un caz producătorul nu va fi responsabil pentru daune speciale, întâmplătoare, subsecvente sau indirecte. Această garanție nu acoperă un defect care a rezultat din utilizarea sau întreținerea necorespunzătoare sau nerezonabilă, asamblarea defectuoasă, accidente, catastrofe naturale, împachetare necorespunzătoare, manipulare, alterare sau modificare neautorizată determinată de noi în mod unic.
Această garanție este nulă dacă eticheta care poartă numărul de serie a fost scoasă sau a devenit ilizibilă.

Clean Air Optima International B.V.
David Ricardostraat 9-7 / 9-9
7559 SH Hengelo (ov)
The Netherlands
Tel: + 31 (0) 74 - 2670145
E-mail: info@cleanairoptima.com
Internet: www.cleanairoptima.com

Clean Air Optima®

Vă mulțumim că ați citit!

Comunicați feedbackul despre **ventilatorului turn inteligent, cu design de lux Clean Air Optima® CA-407W/CA-407G** pornit
www.cleanairoptima.com

Pentru întrebări frecvente despre CA-407W Smart / CA-407G Smart mergeți la:
www.cleanairoptima.com și căutați CA-407W Smart / CA-407G Smart.

Descărcați manualul de instrucțiuni PDF de pe:
www.cleanairoptima.com/info/manuals

Urmăriți toate clipurile video de animație despre produsul Clean Air Optima® de pe:
www.youtube.com

Clean Air Optima International B.V. | David Ricardostraat 9-7/9-9 | 7559 SH Hengelo (ov)
Țările de Jos | Telefon: +31 (0) 74-2670145

Clean Air Optima Germany GmbH | Enschedestraße 14 | 48529 Nordhorn | Germania
Telefon: +49 (0) 5921 879-121

E-mail: info@cleanairoptima.com **Internet:** www.cleanairoptima.com

CA-407W/ CA-407G Smart/ prietaiso aprašymas

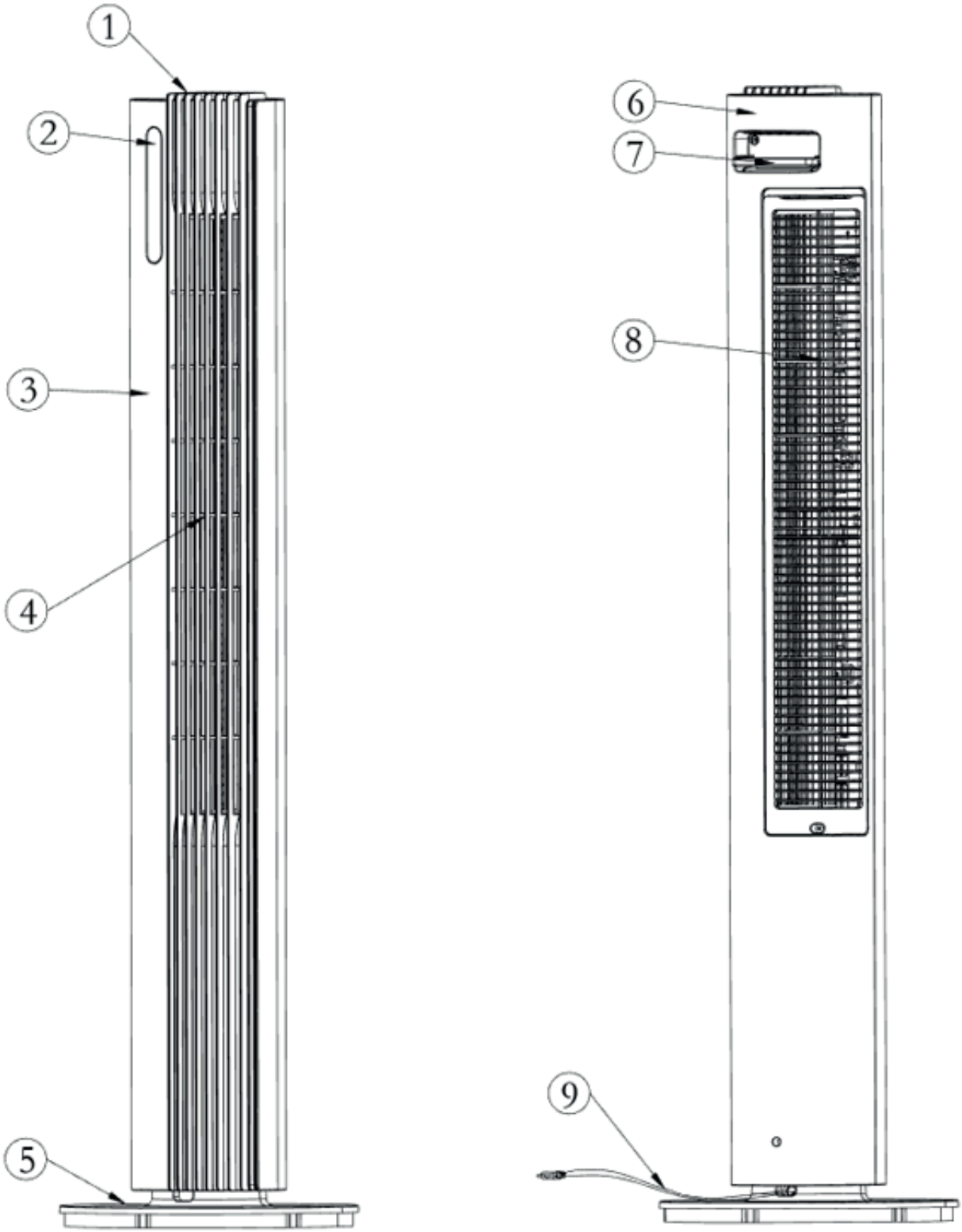

Clean Air Optima®

Lietuvių kalba

Dėkojame, kad įsigijote naujovišką „Clean Air Optima CA-407W / CA-407G Smart“ aukštą ir prabangų bokštinį ventiliatorių.
Linkime, kad su šiuo efektyviu ir veiksmingu gaminiu ilgus metus mėgautumėtės sveiku patalpų oru.

Užtikrinkite, kad naudojant šį elektrinį prietaisą būtų laikomasi visų saugos priemonių, kad prietaisas tinkamai veiktų. Šiose instrukcijose aprašytos saugos priemonės, kurių reikia laikytis eksploatuojant prietaisą. Jos skirtos tam, kad būtų išvengta sužalojimų ar šio prietaiso sugadinimo.

Prietaiso aprašymas
Prietaisą sudaro šios pagrindinės sudedamosios dalys:
1. Valdymo skydelis
2. Ekrano skydelis
3. Priekinis dangtelis
4. Svyravimo pagrindas
5. Galinis pagrindas
6. Galinis dangtelis
7. Rankena ir nuotolinio valdymo pulto laikiklis
8. Galinis tinklelis
9. Maitinimo laidas

Saugos įspėjimai

Imkitės toliau nurodytų veiksmų, kad sumažintumėte riziką susižaloti, pavyzdžiui, dėl elektros smūgio ar gaisro.

1. Tinka naudoti tik patalpose. Nenaudokite ir nelaikykite lauke.
2. Užtikrinkite tinkamą įtampą: 220-240 V kintamosios srovės, 50 Hz.
3. Ištraukite kištuką, kai prietaiso nenaudojate arba kai valote vidines ar išorines jo dalis.
4. Naudokite, prižiūrėkite ir valykite prietaisą taip, kaip aprašyta šiame vadove.
5. Nenaudokite prietaiso, jei ant elektros laido ar paties prietaiso yra matomų pažeidimų. Pažeidimo atveju neremontuokite prietaiso patys.
6. Užtikrinkite, kad oro išleidimo angos visada būtų laisvos, nuvalykite dulkes, plaukus ir kitas kliūtis, trukdančias oro srautui ir susikaupusias prie oro išleidimo angų.
7. Saugokite plaukus, drabužius, papuošalus ar pirštus nuo oro išleidimo angų.
8. Skirkite ypatingą dėmesį, kai ventiliatorius naudojamas netoli vaikų, ir venkite, kad vaikai žaistų su ventiliatoriumi.
9. Nekiškite aštrių daiktų į groteles, nes gali įvykti gedimas arba elektros smūgis.
10. Nenaudokite prietaiso patalpose, kuriose laikomi degūs skysčiai ar dujos, arti šilumos šaltinių arba ypač drėgnose patalpose, pavyzdžiui, vonios kambaryje.
11. Prietaisą lieskite tik sausomis rankomis.
12. Užtikrinkite, kad svyruodamas ventiliatorius neliestų jokių kliūčių.
13. Atkreipkite dėmesį į elektros laido pažeidimus. Niekada netraukite prietaiso už laido.
14. Neleiskite vaikams liesti prietaiso.
15. Išmestus prietaisus atiduokite į atitinkamas surinkimo vietas. Neleiskite vaikams atidaryti prietaiso. Prietaisas nėra žaislas. Vaikai gali naudotis prietaisu tik prižiūrimi suaugusiųjų.
16. Prietaisą gali naudoti vaikai nuo 8 metų ir vyresni bei asmenys, kurių fizinės, jutiminės ar protinės galimybės yra ribotos arba kuriems trūksta patirties ir žinių, jei jie buvo prižiūrimi arba gavo instrukcijas dėl prietaiso naudojimo saugiu būdu ir supranta su tuo susijusius pavojus. Vaikai negali žaisti su prietaisu. Vaikai be priežiūros NEGALI atlikti valymo ir naudotojo priežiūros darbų.

17. Jei maitinimo laidas yra pažeistas, siekiant išvengti pavojaus, jį turi pakeisti gamintojas, jo garantinio aptarnavimo tarnyba arba panašus kvalifikuotas asmuo.
18. Neprarykite baterijos, ji kelia cheminio nudegimo pavojų.
19. Šiame įrenginyje yra monetos (sagos) formos baterija. Prarijus bateriją, vos per 2 valandas ji gali sukelti sunkius vidinius nudegimus, dėl ko gali atsirasti rimtų nusiskundimų arba mirtinų sužalojimų.
20. Saugokite naujas ir panaudotas baterijas nuo vaikų.
21. Jei baterijų skyrius neužsidaro saugiai, nustokite naudoti prietaisą ir laikykite jį atokiau nuo vaikų.
22. Jei manote, kad baterijos galėjo būti prarytos arba patekti į bet kurią kūno dalį, nedelsdami kreipkitės į gydytoją.
23. Baterijose yra aplinkai pavojingų medžiagų, todėl prieš atiduodant prietaisą į metalo laužą, jas reikia išimti iš prietaiso ir saugiai sunaikinti.
24. Nedėkite ant įrenginio sunkių daiktų.
25. Venkite vietų, į kurias patenka tiesioginiai saulės spinduliai. Kyla pavojus, kad prietaisas pakeis spalvą.

Montavimo instrukcija

1. Išimkite bokštinį ventiliatorių iš pakuotės ir įsitikinkite, kad komplekte yra visi priedai.
2. Surinkite ventiliatorių vadovaudamiesi toliau pateiktomis instrukcijomis.
   -Sujungkite galinį ir priekinį pagrindus, vadovaudamiesi 1 diagramą.
   -Įdėkite pagrindinį korpusą į surinktą pagrindą išilgai nustatymo stulpelio, vadovaudamiesi 2 diagramą.
   -Sumontavę pastatykite ventiliatorių tinkamoje vietoje, įjunkite jį į elektros tinklą ir naudokite pagal naudojimo instrukciją.
3. Norint užtikrinti gerą oro srautą, prietaisą reikia pastatyti bent 30 cm atstumu nuo sienų ir baldų.
4. Užtikrinkite, kad priekinė prietaiso oro išėjimo anga būtų įrengta toliau nuo artimiausios sienos ar baldo. Įsitikinkite, kad oro įleidimo ir išleidimo angos nėra užblokuotos.
5. Niekada netraukite prietaiso už laisvų dalių.

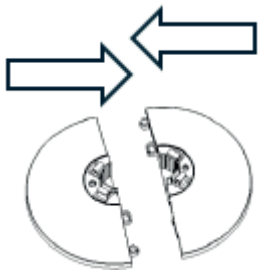

1 pav.

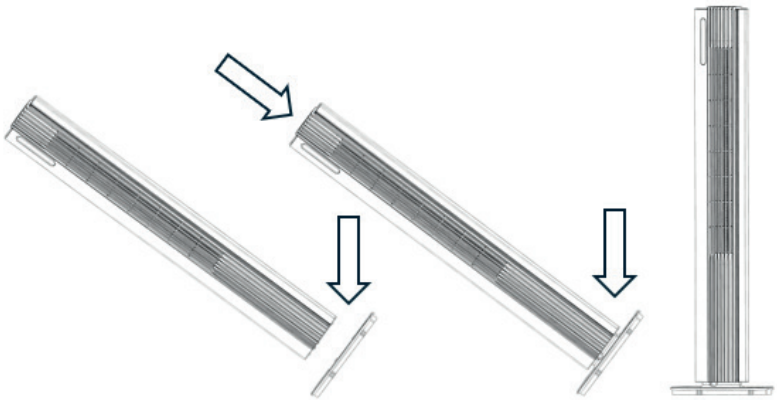

2 pav.

Pastaba: Pirmą kartą prijungus ventiliatorių, „BiBi“ garsinis įspėjimas reiškia, kad ventiliatorius prijungtas teisingai.

Nuotolinis valdymas

1. Atidarykite baterijos dangtelį, esantį nuotolinio valdymo pulto galinėje pusėje, kad įdėtumėte bateriją (žr. 1 pav.).
2. Tam, kad įdėtumėte bateriją: nuotolinio valdymo pulto apačioje yra „apsauginis skirtukas“, kurį pirmiausia reikia pastumti į dešinę ir tada ištraukti baterijos laikiklį, (žr. 2 pav.).
   Įdėkite bateriją laikydamiesi tinkamo poliškumo, (žr. 3 pav.).
3. Įstumkite baterijos dangtelį atgal į nuotolinio valdymo pultą.

Nuotolinis valdymas

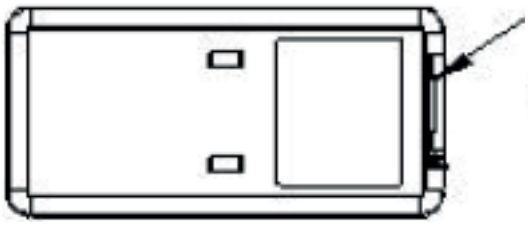

(1 pav.)

Baterijos dangtelis

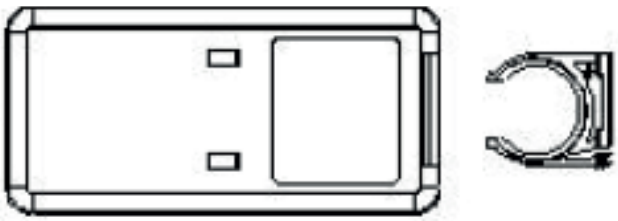

(2 pav.)

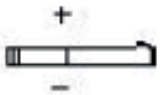

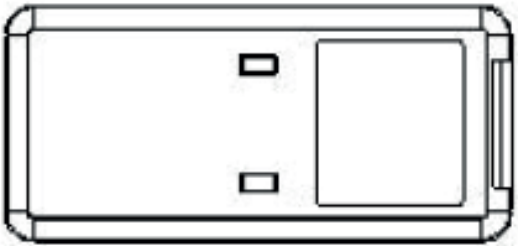

(3 pav.)

Baterija (CR2032)

Ypatybės

1. Jutiklinio valdymo mygtukai
2. Vėjo režimai: įprastas, natūralus, miego režimas
3. 12 greičių
4. Galingas 6 m/s oro srautas
5. Ventiliatoriaus oro srautas iki 450 m3/val.
6. Automatinis 80° horizontalus svyravimas
7. Laikmatis: 1–12 val.
8. Sterilizacija plazmos generatoriumi
9. LED ekranas: įjungimas / išjungimas, vėjo greitis, vėjo režimai, svyravimas
10. Nuotolinis valdymas
11. „Wi-Fi“ funkcija

Valdymo skydelis / naudojimo instrukcija

Pastaba. Kai pirmą kartą prijungiate ventiliatorių, „BiBi“ garsinis įspėjimas reiškia, kad ventiliatorius prijungtas teisingai.

Valdymo skydelis **Ekranas**

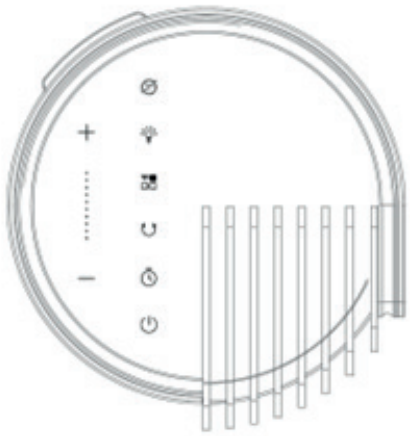

ĮJUNGIMAS / IŠJUNGIMAS (maitinimas)
Paspauskite maitinimo mygtuką, kad įjungtumėte prietaisą.
Vėl paspauskite maitinimo mygtuką, prietaisas išsijungs.

GREIČIO mygtukas
Paspaudę greičio mygtuką, galite keisti greičio lygį **+** ir **-** mygtukais.
12 ventiliatoriaus greičių užtikrina individualų oro srautą.

REŽIMO mygtukas
Paspauskite REŽIMO mygtuką, kad perjungtumėte įprasto vėjo, natūralaus vėjo ir miego režimą.

1. Įprastas vėjas : ventiliatoriaus variklis veikia fiksuotu greičiu, pagal naudotojo nustatytą vėjo greitį.
2. Natūralus vėjas : ventiliatoriaus variklis veikia nereguliariai, pagal iš anksto nustatytą programą, o kartu su vėjo greičio mygtuku galima nustatyti silpną (1–4 padėtys), vidutinį (5–8 padėtys) ir stiprų (9–12 padėtys) natūralų vėją. Natūralus vėjas skirtas imituoti natūralaus vėjo poveikį, todėl oro kiekis yra švelnesnis ir malonesnis. Vėjo greičio lygio indikatorius rodo tik pradinę vėjo greičio būseną.

Toliau pateiktame paveikslėlyje parodytas natūralaus vėjo režimo veikimo principas:

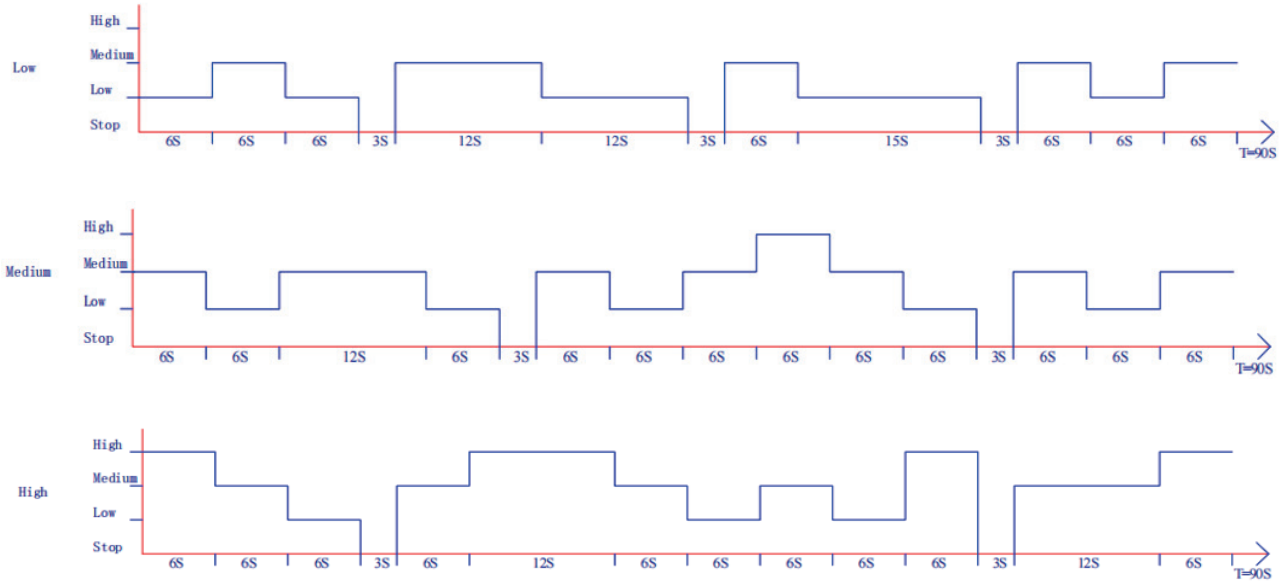

3. Miego režimas
3.1. Greičio sumažinimas pagal laiką. Jei prietaisas veikia 4–12 greičio režimu, jis kas 5 minutes sumažina greitį vienu lygiu, kol pasiekia 3-iąjį. Tada prietaisas toliau veikia nepakitęs 3-iuoju greičiu.
LED lemputė rodo esamą vėjo greitį.
3.2. Jeigu prietaisas veikia 1–3 greičiu, jis persijungia į 3 greitį.
Tada prietaisas toliau veikia nepakitęs 3-iuoju greičiu. LED lemputė rodo įprastą vėjo greitį.

LAIKMATIS
Paspauskite LAIKMAČIO mygtuką, kad užprogramuotumėte laikmatį.
Galimos toliau nurodytos laikmačio programos.
Įjungimo funkcija: kai prietaisas yra budėjimo režime, paspauskite laikmačio mygtuką, tada mygtukais +/- nustatykite valandų skaičių, kurį norite, kad prietaisas įsijungtų (1~12 val.).
Išjungimo funkcija: kai prietaisas veikia su norimais nustatymais, paspauskite laikmačio mygtuką, tada mygtuku +/- nustatykite valandų skaičių, po kurio norite, kad prietaisas sustotų (1~12 val.).

SVYRAVIMAS
Paspauskite svyravimo mygtuką: prietaisas ims svyruoti.
Dar kartą paspauskite svyravimo mygtuką: prietaisas nustos svyruoti.

Sterilizavimo/plazmos generatorius
Funkcija įjungta: prietaisas išleidžia plazmą ir dega indikatoriaus lemputė.
Funkcija išjungta: prietaisas nustoja išleisti plazmą, o indikatoriaus lemputė užgęsta.

APŠVIETIMAS
Paspauskite apšvietimo mygtuką, ekrano apšvietimas išsijungs.
Dar kartą paspauskite apšvietimo mygtuką, ekrano apšvietimas įsijungs.
Kai prietaisas įjungtas, ekrano apšvietimas automatiškai užgęsta po 1 minutės. Paspaudus mygtuką, apšvietimas automatiškai vėl įsijungs.

„Wi-Fi“ funkcija
Kai prietaisas įjungtas, paspauskite ir 5 sekundes palaikykite režimo mygtuką, kol jis vieną kartą pyptelės. Po 5 sekundžių „Wi-Fi“ indikatorius greitai mirksės ir galėsite konfigūruoti tinklą numatytajame programėlės režime. Jei per 3 minutes nepavyks prisijungti, „Wi-Fi“ indikatorius išsijungs. Norėdami vėl prisijungti, turite paspausti ir palaikykite režimo mygtuką 5 sekundes, kol jis vieną kartą pyptelės, kad būtų iš naujo nustatytas „Wi-Fi“ modulis, „Wi-Fi“ indikatorius greitai mirksės ir galėsite iš naujo konfigūruoti tinklą numatytuoju režimu.

1. Jeigu per 10 sekundžių nuo įjungimo išjungsite maitinimą, „Wi-Fi“ indikatorius grįš į būseną prieš išjungimą. Jei praėjus 10 sekundžių po maitinimo išjungimo maitinimas vėl bus įjungtas, „Wi-Fi“ indikatorius užges ir įrenginys pereis į mažos galios režimą. Tuo metu reikia paspausti ir 5 sekundes palaikyti režimo mygtuką, kad jis vėl įsijungtų.
2. Prieigos prie tinklo procese, jei per 3 minutes tinklas nebus suderintas, „Wi-Fi“ indikatorius išsijungs. Norėdami jį paleisti iš naujo, turite paspausti ir 5 sekundes palaikyti režimo mygtuką.
3. Jeigu maršrutizatorius bus išjungtas po to, kai buvo baigtas derinimas, „Wi-Fi“ indikatorius išsijungs. Vėl įjungus maršrutizatorių, „Wi-Fi“ bus automatiškai prijungtas prie tinklo.

Darbas su „Clean Air Optima®“ programėle

Ryšys

Suderinamumas su išmaniuoju telefonu ir planšetiniu kompiuteriu:
„iPhone“, „iPad“ ir „Android“ prietaisai

Prietaisų ryšys per „Wi-Fi“ su programėle:
CleanAirOptima

Dėmesio! Maršrutizatorius turi būti nustatytas į 2,4 GHz plačiajuostį ryšį. Jei maršrutizatorius nustatytas į 5,0 GHz, neįmanoma užmegzti ryšio.

„Wi-Fi“ ryšio nustatymas

1. Iš „App Store“ arba „Google Play“ parduotuvės atsisiųskite ir įdiekite „CleanAirOptima“ programėlę.
2. Susikurkite paskyrą ir prisijunkite.
3. Maršrutizatorius turi būti nustatytas į 2,4 GHz plačiajuostį ryšį. Jei maršrutizatorius nustatytas į 5,0 GHz, ryšio užmegzti negalima.
4. Įsitikinkite, kad išmaniajame telefone įjungta „Bluetooth“ funkcija.
5. Prijunkite prietaisą prie maitinimo lizdo ir jį įjunkite. Sumirksės „WiFi“ indikatorius. Jei „WiFi“ lemputė, pritvirtinkite MO sumažintą ir palaikykite 5 sekundes. Tada greitai mirksės „WiFi“ lemputė. Jūsų „WiFi“ paprasta naudotis ir esate juo patenkinti.
6. Įsitikinkite, kad išmanusis telefonas arba planšetinis kompiuteris sėkmingai prijungtas prie „Wi-Fi“ tinklo.
7. Atidarykite „CleanAirOptima“ programėlę ir spustelėkite „Add device“ (pridėti prietaisą) . Jūsų prietaisas yra sąraše, todėl galite jį pasirinkti. Jei taip nėra, pasirinkite „Auto Scan“ (automatinis nuskaitymas) . Norėdami prijungti prietaisą prie tinklo, vykdykite ekrane pateikiamus nurodymus.
8. Programėlėje pasirinkite įtraukti „Clean Air Optima®“ prietaisą, vadovaudamiesi programėlės instrukcijomis.
9. Susiejus prietaisą, „Wi-Fi“ signalinė lemputė nuolat šviečia.
10. Sėkmingai sukonfigūravę prietaisą, galite naudoti „Clean Air Optima®“ programėlę prietaisui valdyti.

Pastaba:

- Jei numatytasis tinklas pasikeitė, iš naujo nustatykite „Wi-Fi“ ryšį atlikdami skyriaus „Wi-Fi ryšio nustatymas“ 1–9 veiksmus.
- Jei norite susieti kelis prietaisus su išmaniuoju telefonu ar planšetiniu kompiuteriu, turite tai padaryti vieną po kito.
- Įsitikinkite, kad atstumas tarp išmaniojo telefono ar planšetinio kompiuterio ir prietaiso yra mažesnis nei 5 metrai ir nėra jokių kliūčių. Taip pat įsitikinkite, kad esate toje pačioje patalpoje kaip ir prietaisas.

Iš naujo nustatykite „Wi-Fi“ funkciją::

- Iš naujo nustatykite „Wi-Fi“ paspausdami mygtuką „Mode“ ir palaikydami 5 sekundes, „Wi-Fi“ signalinė lemputė greitai mirksės.

Prijunkite įrenginius prie kelių telefonų

Pastaba: Pirmiausia kitas asmuo turi įdiegti „Clean Air Optima®“ programėlę savo telefone ir susikurti naują paskyrą.

Bendrinkite įrenginį su ribota prieiga
Galite pasirinkti bendrinti 1 įrenginį su keliais asmenimis.
Tada šis asmuo turės prieigą, bet negalės valdyti visų nustatymų.

Jei norite bendrinti įrenginį su keliais asmenimis, remkitės toliau pateiktomis instrukcijomis:
1. Pažymėkite atitinkamą įrenginį.
2. Paspauskite pieštuką arba tris taškus viršutiniame dešiniajame kampe.
3. Pasirinkite „Bendrinti įrenginį“.
4. Paspauskite „Pridėti bendrinimą“.
5. Pasirinkite bendrinimo būdą pvz. el.paštu, „whatsapp“, trumpoji žinutė ir pan., tada tęskite.
6. Įrenginys automatiškai bus rodomas „Clean Air Optima®“ programėlėje kartu su kita paskyra.

Bendrinkite įrenginį su visa prieiga:
Galite įtraukti asmenį arba kelis asmenis į savo namų valdymą.
Tada tas asmuo turės prieigą prie visų jūsų įrenginių, kurie jau yra susieti, ir turės visas teises bei leidimus. Jūs visada liksite pagrindiniu administratoriumi.

Remkitės toliau pateiktomis instrukcijomis, norėdami įtraukti ką nors į savo namų valdymą:
1. Atverkite „Clean Air Optima®“ programėlę ir paspauskite „Aš“.
2. Tada pasirinkite „Namų valdymas“.
3. Pasirinkite „Sukurti namus“.
4. Paspauskite reikiamą „Namai“ ir „Pridėti narį“.
5. Pasirinkite bendrinimo būdą pvz. el.paštu, „whatsapp“, trumpoji žinutė ir pan., tada tęskite.
6. Asmens su kuriam bendrinote savo „Namus“ „Clean Air Optima®“ programėlėje automatiškai atsiras atitinkami „Namai“.
7. Kitoje paskyroje:
   Atverkite pagrindinį „Clean Air Optima®“ programėlės ekraną. Viršutiniame kairiajame kampe paspauskite „Namai“.

Valymas ir priežiūra

Dulkių ir nešvarumų susikaupimas prietaiso galinėje dalyje neigiamai paveiks ventiliatoriaus veikimą. Norint, kad ventiliatoriaus veikimas būtų optimalus, bent kartą per mėnesį reikia valyti jo galinę pusę. Šį ventiliatorių labai saugu ir lengva valyti:

1. Išjunkite prietaisą ir ištraukite kištuką.
2. Jeigu įprastomis sąlygomis ventiliatorius naudojamas nuolat (24 val. per parą), patariame kartą per savaitę išvalyti susikaupusias dulkes iš oro įleidimo angos prietaiso galinėje dalyje ir bent kartą per mėnesį iš oro išleidimo angos. Kartą per mėnesį išorinį paviršių valykite šluoste.
4. Jeigu reikia, išorinei ventiliatoriaus pusei valyti galite naudoti minkštą šluostę su neutralia valymo priemone, ištirpinta šiltame vandenyje (žemesnėje nei 50° temperatūroje). Kruopščiai išdžiovinkite.
5. Jei ventiliatorius nenaudojamas ilgesnį laiką, patariame atsargiai išvalyti prietaisą ir leisti jam išdžiūti. Prietaisą reikia laikyti vėsioje ir sausoje vietoje. Ant prietaiso uždėkite maišelį, kad išvengtumėte dulkių.

Trikčių šalinimas

Toliau pateikiamas trikčių šalinimo vadovas, kuris padės išspręsti bet kokias problemas, kilusias naudojant **„Clean Air Optima®“ CA-407W/ CA-407G išmanųjį aukštą ir prabangų bokštinį ventiliatorių.**

Problema	Galima priežastis	Sprendimas
Prietaisas neįsijungia.	Netinkamai prijungtas maitinimo laidas. Gali būti pažeistas maitinimo laidas arba maitinimo kištukas.	Tinkamai prijunkite maitinimo kištuką ir maitinimo lizdą. Patikrinkite, ar nepažeistas maitinimo laidas ir kištukas.
Prietaisas kelia didelį triukšmą arba vibruoja.	Prietaisas sumontuotas kreivai.	Įsitikinkite, kad prietaisas sumontuotas vertikaliai.
Prietaisas neveikia arba veikia mažesniu pajėgumu.	Patikrinkite mažiausius atstumus iki sienų ir objektų.	Perkelkite prietaisą toliau nuo sienų ir objektų.
Prietaisas nereaguoja į nuotolinio valdymo pultą.	Tarp prietaiso ir nuotolinio valdymo pulto yra kliūčių. Baterija įdėta teisingai.	Pašalinkite kliūtis ir užtikrinkite vizualinį kontaktą tarp nuotolinio valdymo pulto ir prietaiso. Patikrinkite baterijos įkrovimo būseną.
Neveikia “Clean Air Optima®“ programėlė.	Išmanusis telefonas arba planšetinis kompiuteris neprijungtas prie „Wi-Fi“ tinklo. Prietaisas neturi ryšio su tinklu.	Išjunkite prietaisą ir iš naujo nustatykite prietaiso „Wi-Fi“ režimą 5 sekundes palaikydami nuspaudę režimo mygtuką, „Wi-Fi“ indikatoriaus lemputė greitai mirksės. Tada atlikite 4–10 veiksmus iš skyriaus **Darbas su „Clean Air Optima®“ programėle.**

ĮSPĖJIMAS!
Jei pirmiau nurodyti rekomenduojami sprendimai nepadeda, kreipkitės į „Clean Air Optima®“ techninės pagalbos tarnybą jūsų regiono telefono numeriu. Nebandykite išardyti, surinkti ar taisyti prietaiso, nes tai gali panaikinti garantiją.

Specifikacijos

Modelis	CA-407W/ CA-407G Smart
Vardinė įtampa	220-240 V / 50 Hz
Vardinė galia	30 W
Garso lygis	Tylusis ventiliatorius < 10 dB(A) (mažo srauto režimas)
Oro srautas	≥ 450 m³/h
Oro greitis	6m /s
Matmenys	160x160x1100 mm. Pagrindo plokštės skersmuo 280 mm.
Svoris	3,6 kg
Spalva	Balta, su juodu priekiniu dangteliu / pilka, su juodu priekiniu dangteliu
„Wi-Fi“ tinklo tipas	Vieno diapazono, 2,4GHz
Atitinka ES reglamentus	CE / WEEE / RoHS

Papildomos informacijos apie pakuotės ir prietaiso šalinimą teiraukitės savo pardavėjo arba savivaldybės.

Klientų aptarnavimas

„Clean Air Optima®“ CA-407W/ CA-407G išmanųjį aukštą ir prabangų bokštinį ventiliatorių. garantinis pažymėjimas.

Pirkimo data: .....
Kliento vardas, pavardė: .....
Adresas: .....
Telefonas: .....
El. paštas: .....
Pardavėjo pavadinimas: .....
Adresas: .....

1. Užpildykite visą šį garantinį pažymėjimą. Nusiųskite jį savo platintojui kartu su sąskaita faktūra ir prietaisu originalioje pakuotėje, iš anksto apmokėję siuntimo išlaidas. Nepamirškite prie siuntos pridėti grąžinimo pašto išlaidų kvito.

2. Trumpai aprašykite pažeidimą, triktį ar gedimą, taip pat aplinkybes, kaip ši problema iškilo.

Prieš išsiunčiant iš gamyklos **„Clean Air Optima®“ „CA-407W Smart“ / „CA-407G Smart“** pereina griežtas patikrinimo procedūras. Jei per dvejus metus nuo pirkimo datos dėl gamybos defektų gaminio veikimas ima nebeatitikti specifikacijų, šį garantinį pažymėjimą pateikęs pirkėjas turi teisę į nemokamą remontą ar dalių keitimą (su sąlyga, kad veikimo sutrikimas arba įrenginio ir (arba) jo dalių sugadinimas įvyko įprastomis naudojimo sąlygomis). Garantija taikoma: visoms dalims, kurioms nustatyti medžiagų ar gamybos defektai. Trukmė: dveji metai nuo pirkimo datos. Ką padarysime: sutaisysime arba pakeisime dalis su defektais.

Kitos sąlygos
Ši garantija pakeičia bet kokias kitas pareikštas ar numanomas rašytines arba žodines garantijas, įskaitant garantiją dėl tinkamumo prekybai ar konkrečiam tikslui. Maksimalūs gamintojo įsipareigojimai neviršys faktinės gaminio kainos, kurią už jį sumokėjote. Gamintojas jokiu atveju nebus atsakingas už specialiuosius, atsitiktinius, netiesioginius ar kaip pasekmė kilusius nuostolius. Ši garantija netaikoma defektams, atsiradusiems dėl netinkamo ar nepagrįsto naudojimo arba priežiūros, netinkamo surinkimo, nelaimingų atsitikimų, stichinių nelaimių, netinkamo pakavimo ar neleistino manipuliavimo prietaisu, taip pat dėl jo keitimo ar modifikavimo, kaip nustatome vien savo nuožiūra.
Jei etiketė su serijos numeriu pašalinama ar sugadinama, ši garantija anuliuojama.

Clean Air Optima International B.V.
David Ricardostraat 9-7 / 9-9
7559 SH Hengelo (ov)
The Netherlands
Tel: + 31 (0) 74 - 2670145
E-mail: info@cleanairoptima.com
Internet: www.cleanairoptima.com

Clean Air Optima®

Dėkojame, kad perskaitėte!

Pasidalykite atsiliepimais apie„Clean Air Optima®“ CA-407W/ CA-407G išmanųjį aukštą ir prabangų bokštinį ventiliatorių. svetainėje www.cleanairoptima.com

Dažnai užduodamus klausimus apie „CA-407W Smart“ / „CA-407G Smart“ rasite svetainėje www.cleanairoptima.com ieškodami „CA-407W Smart“ / „CA-407G Smart“

Atsisiųskite PDF naudojimo instrukciją šiuo adresu: www.cleanairoptima.com/info/manuals

Žiūrėkite „Clean Air Optima®“ produktų animacinius vaizdo įrašus svetainėje www.youtube.com

Clean Air Optima International B.V. | David Ricardostraat 9-7 / 9-9 | 7559 SH Hengelo (ov) Nyderlandai | Telefonas: +31 (0) 74 - 2670145

Clean Air Optima Germany GmbH | Enschedestraße 14 | 48529 Nordhorn | Vokietija Telefonas: +49 (0) 5921 879-121

El. paštas: info@cleanairoptima.com **Svetainė:** www.cleanairoptima.com

CA-407W/ CA-407G Smart/ Seadme kirjeldus

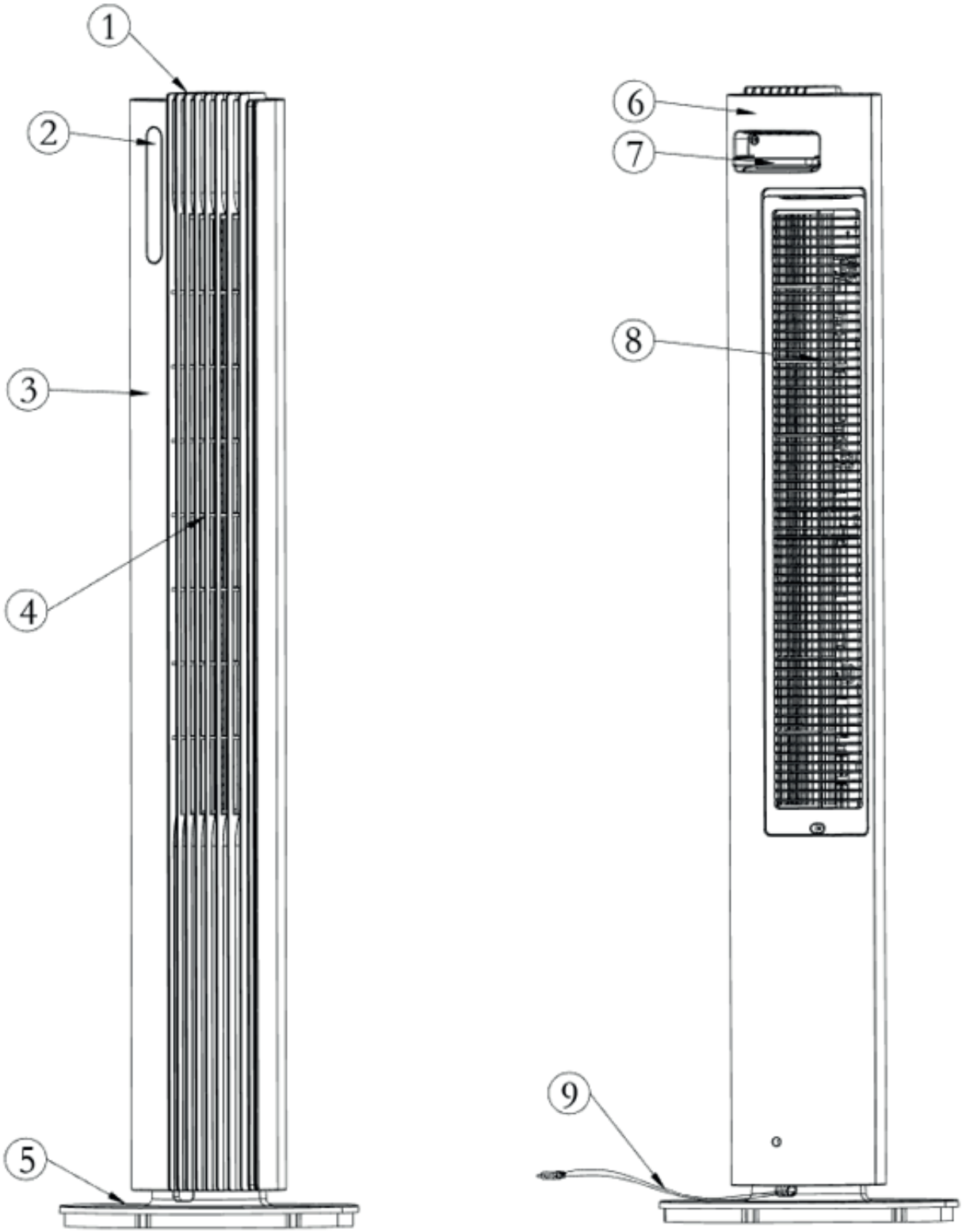

Clean Air Optima®

Eesti

Täname, et ostsite uuendusliku Clean Air Optima CA-407W/CA-407G Smart High and Luxury Tower ventilaatori.
Soovime, et see tõhus toode pakub teile paljudeks aastateks tervislikku siseõhku.

Veenduge, et seadme nõuetekohaseks kasutamiseks on järgitud kõiki elektriseadme kasutamisel rakendatavaid ohutusabinõusid. Need juhised kirjeldavad ohutusabinõusid, mida tuleb kasutamise ajal järgida. Need on mõeldud vigastuste või seadme kahjustuste vältimiseks.

Seadme kirjeldus
Seade koosneb järgmistest põhikomponentidest:
1. Juhtpaneel
2. Kuvapaneel
3. Esikülje kate
4. Ostsilleerimise alus
5. Tagumine alus
6. Tagakülje kate
7. Käepide ja kaugjuhtimispuldi hoidik
8. Tagumine võrk
9. Toitejuhe

Ohutushoiatused

Näiteks elektrilöökidest või tulekahjust tingitud kehavigastuste ohu minimeerimiseks tehke järgmist.

1. Ainult siseruumides kasutamiseks. Ärge kasutage ega hoiustage seadet välistingimustes.
2. Kasutage sobivat pinget: Vahelduvvool 220 V–240 V, 50 Hz.
3. Tõmmake toitejuhtme pistik ajaks, kui te seadet ei kasuta või kui puhastate selle sisemisi või väliseid osi, seinakontaktist välja.
4. Hooldage ja puhastage seadet selles juhendis kirjeldatud viisil.
5. Ärge kasutage seadet, kui toitejuhtmel või seadmel on nähtavaid kahjustusi. Kahjustuste korral ärge seadet ise parandage.
6. Veenduge, et õhu väljalaskeavad on alati vabad, eemaldage tolm, karvad ja muud õhuvoolu ja õhu väljalaskeavade takistused.
7. Hoidke juukseid, riideid, ehteid või sõrmi õhuavadest eemal.
8. Olge eriti tähelepanelik, kui ventilaatorit kasutatakse laste läheduses, ärge lubage lastel ventilaatoriga mängida.
9. Ärge torgake teravaid esemeid läbi võrgu, sest see võib põhjustada tõrkeid või elektrilööke.
10. Ärge kasutage seadet ruumides, kus hoitakse tuleohtlikke vedelikke või gaase, soojusallikate läheduses ning niisketes ruumides nagu vannituba.
11. Puudutage seadet on ainult kuivade kätega.
12. Veenduge, et ventilaator ei puutu ostsilleerimisel kokku takistustega.
13. Veenduge, et elektrijuhe ei ole kahjustustatud. Ärge tõmmake kunagi seadet juhtmest.
14. Ärge lubage lastel seda seadet puudutada.
15. Viige kasutuselt kõrvaldatud seadmed vastavatesse kogumispunktidesse. Ärge lubage lastel seadet avada. Seade ei ole mänguasi. Lapsed võivad seadet kasutada ainult täiskasvanu järelevalve all.
16. Seda seadet võivad kasutada lapsed alates 8. eluaastast ja isikud, kellel on vähenenud füüsilised, sensoorsed või vaimsed võimed või kellel puuduvad kogemused ja teadmised siis, kui neid on jälgitud või juhendatud seadme ohutu kasutamise osas ja nad mõistavad sellega seotud ohte. Lapsed ei tohi seadmega mängida. Lapsed EI tohi ilma järelevalveta teostada puhastus- ja hooldustöid.

17. Kui toitejuhe on kahjustatud, võib seda ohu vältimiseks välja vahetada tootja, hooldusfirma või kvalifitseeritud spetsialist.
18. Ärge neelake patareid alla, keemilise põletuse oht.
19. Seadmes on nööppatarei. Nööppatarei alla neelamine võib põhjustada raskeid sisemisi põletusi juba 2 tunni jooksul ja põhjustada tõsiseid vaevusi või surma.
20. Hoidke uusi ja kasutatud patareisid lastest eemal.
21. Kui patareisahtel ei sulgu korralikult, lõpetage seadme kasutamine ja hoidke seda lastele kättesaamatus kohas.
22. Kui arvate, et patareisid on olla alla neelatud või on need sattunud ükskõik millisesse kehaosasse, pöörduge kohe arsti poole.
23. P atareid sisaldavad materjale, mis on keskkonnale ohtlikud, need tuleb seadmest enne lammutamist eemaldada ja ohutult kõrvaldada.
24. Ärge asetage seadmele raskeid esemeid.
25. Vältige otsese päikesevalgusega kohti. See võib põhjustada seadme värvimuutust.

Paigaldusjuhised

1. Võtke ventilaator pakendist välja ja veenduge, et kõik tarvikud on komplektis.
2. Pange ventilaator kokku, järgides alltoodud juhiseid:
   -Ühendage tagumine alus ja eesmine alus kokku vastavalt Joonisele 1.
   -Asetage korpus kokku pandud alusele, asenditihvtile, vastavalt Joonisele 2.
   -Pärast kokkupanekut asetage ventilaator sobivasse kohta, ühendage see vooluvõrku ja kasutage seda kasutusjuhendi kohaselt.
3. Piisava õhuvoolu tagamiseks peab seade olema seintest ja mööblist vähemalt 30 cm kaugusel.
4. Veenduge, et seadme eesmine õhu väljalaskeava on lähimast seinast või mööbliesemest eemal. Veenduge, et õhu sisse- ja väljalaskeavad ei ole ummistunud.
5. Ärge kunagi tõmmake seadet selle lahtistest osadest.

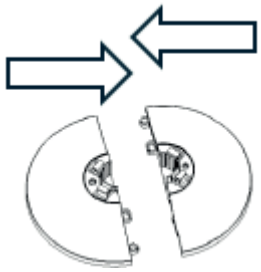

Joonis 1

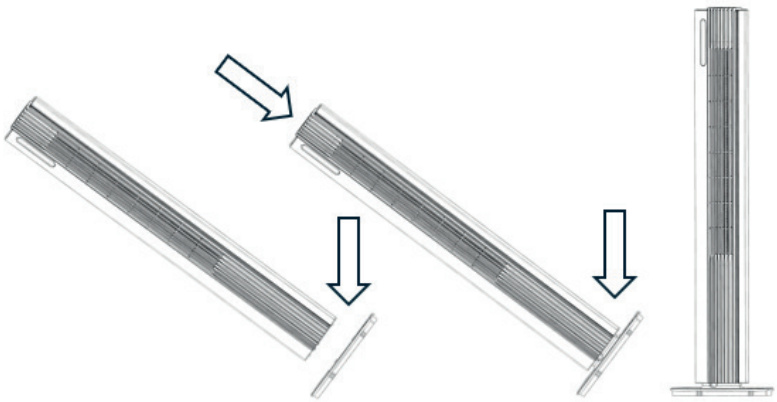

Joonis 2

Märkus: Kui ühendate ventilaatori esimest korda vooluvõrku, tähistab helisignaal, et ventilaator on õigesti ühendatud.

Kaugjuhtimispult

1. Aku paigaldamiseks avage kaugjuhtimispuldi tagaküljel olev akusahtli kate (vt joonis 1).
2. Aku paigaldamiseks: kaugjuhtimispuldi alumises osas on turvasakk, mida peate esmalt paremale libistama ja seejärel patareisahtli välja tõmbama (vt pilt 2).
   Sisestage aku õige polaarsusega (vt pilt 3).
3. Lükake patareisahtli kate tagasi kaugjuhtimispulti.

Kaugjuhtimispult

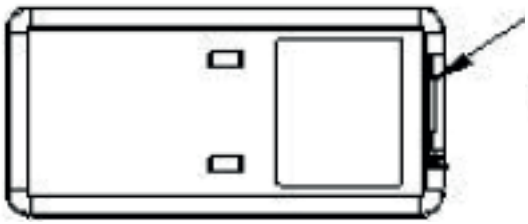

(Pilt 1)

Patareisahtli kate

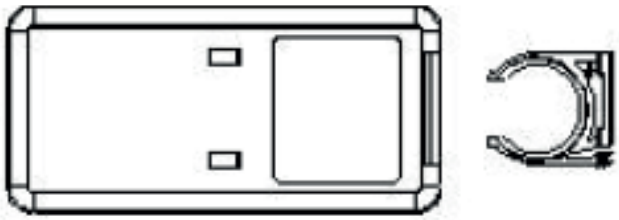

(Pilt 2)

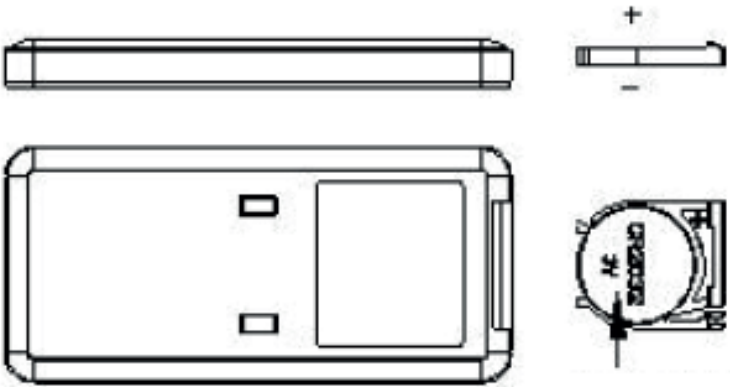

(Pilt 3)

Patarei (CR2032)

Funktsioonid

1. Juhtimise puutenupud
2. Puhumisrežiimid: Normaalne, looduslik, unerežiim
3. 12 kiirust
4. Võimas õhuvool 6 m/s
5. Ventilaatori õhuvool kuni 450 m3/h
6. Automaatne 80° horisontaalne ostsilleerimine
7. Taimer: 1–12 tundi
8. Steriliseerimine plasmageneraatoriga
9. LED-ekraan: ON/OFF, puhumiskiirus, puhumisrežiimid, ostsilleerimine
10. Kaugjuhtimispult
11. WiFi-funktsioon

Juhtpaneel/kasutusjuhend

Märkus: Kui ühendate ventilaatori esimest korda vooluvõrku, tähistab helisignaal, et ventilaator on õigesti ühendatud.

Juhtpaneel **Ekraan**

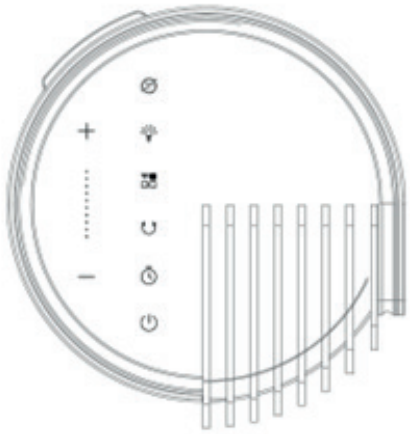

ON/OFF (toitenupp)
Seadme aktiveerimiseks vajutage toitenuppu . Vajutage uuesti toitenuppu , seade lülitub välja.

Kiiruse nupp (SPEED)
Kiiruse nupu vajutamisel saate kiiruse taset muuta nuppudega **+** ja **-**.
12 ventilaatori kiirust pakuvad individuaalset õhuvoolu.

Režiimi nupp (MODE)
Vajutage nuppu (MODE), et lülituda tavalise puhumise, loomuliku puhumise ja puhkerežiimi vahel.

1. Tavaline puhumine : ventilaatori mootor töötab fikseeritud kiirusel vastavalt kasutaja määratud puhumiskiirusele.
2. Loomulik puhumine : ventilaatori mootor töötab ebaregulaarselt vastavalt eelseadistatud programmile ja seda saab seada madalale (asend 1-4), keskmisele (asend 5-8) ja tugevale (asend 9-12) loomulikule puhumisele koos puhumiskiiruse nupuga. Loomulik puhumine jäljendab loomuliku tuule mõju, muutes õhuvoolu pehmemaks ja mugavamaks. Puhumiskiiruse taseme näidik näitab ainult algset puhumiskiiruse olekut.

Alloleval pildil on kujutatud loomuliku puhumisrežiimi tööpõhimõtet

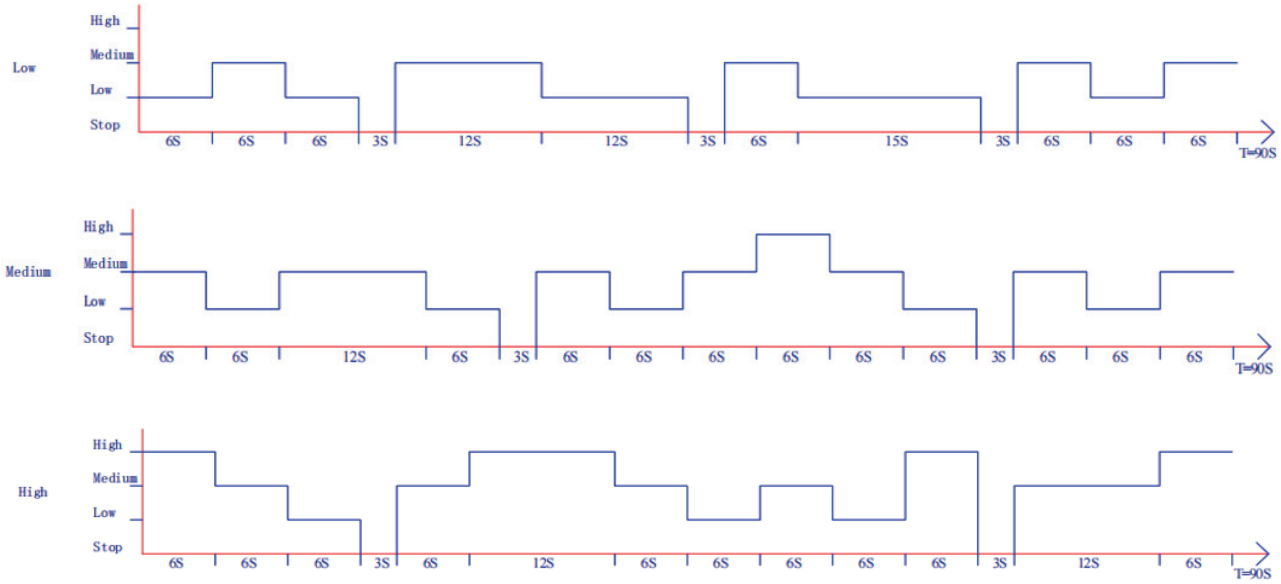

3. Puhkerežiim
3.1. Ajastatud kiiruse vähendamine. Kui seade töötab kiirusel 4–12, vähendab seade iga 5 minuti möödumisel kiirust ühe taseme võrra kuni see jõuab kiiruse tasemeni 3. Seejärel jätkab seade kiirust muutmata töötamist kiiruse tasemel 3.
LED-tuli näitab praegust puhumiskiirust.
3.2. Kui seade töötab kiirusega 1–3, lülitub seade 3d kiirusele.
Seejärel jätkab seade kiirust muutmata töötamist kiiruse tasemel 3. LED-märgutuli näitab normaalset puhumiskiirust.

TAIMER (TIMER)
Taimeri programmeerimiseks vajutage nuppu TIMER.
Saadaval on järgmised taimeriprogrammid.
Sisselülituse funktsioon: Kui seade on ooterežiimis, vajutage taimeri nuppu ja seejärel kasutage nuppu +/-, et määrata tundide arv, mille möödumisel soovite seadet käivitada (1 kuni 12 tundi).
Väljalülituse funktsioon: Kui seade töötab soovitud seadistustega, vajutage taimeri nuppu ja seejärel kasutage nuppu +/-, et määrata tundide arv, mille möödumisel soovite seadme peatada (1 kuni 12 tundi).

SWING
Vajutage nuppu SWING: seade hakkab ostsilleerima.
Vajutage uuesti nuppu SWING: seade lõpetab ostsilleerimise.

Steriliseerimine/plasmageneraator
Funktsioon on aktiveeritud: seade kiirgab plasmat ja märgutuli põleb.
Funktsioon on keelatud: seade lõpetab plasma kiirgamise ja märgutuli kustub.

VALGUSTUS (LIGHT)
Vajutage valgustuse nuppu, ekraani valgustus kustub.
Vajutage uuesti valgustuse nuppu, ekraani valgustus süttib.
Kui seade on sisse lülitatud, kustub ekraani valgustus automaatselt 1 minuti möödumisel.
Nupu vajutamisel süttib valgustus automaatselt uuesti.

WiFi funktsioon
Kui seade on sisse lülitatud, hoidke režiiminuppu 5 sekundit all, kuni see piiksub ühe korra.
WiFi indikaator vilgub kiiresti 5 sekundi pärast, seejärel saate võrku konfigureerida rakenduse vaikerežiimis. Kui seda 3 minuti jooksul ei ühendata, lülitub WiFi-indikaator välja. Uuesti ühendamiseks peate vajutama ja hoidke režiiminuppu 5 sekundit all, kuni seade piiksub üks kord, et WiFi-moodul lähtestada, WiFi indikaator vilgub kiiresti ja te saate taaskäivitada võrgu konfigureerimise vaikerežiimis.

1. Kui toide lülitatakse välja 10 sekundi jooksul pärast toite sisselülitamist, naaseb WiFi indikaator staatilisse olekusse enne toite väljalülitamist. Kui toide lülitatakse uuesti sisse pärast 10 sekundi pikkust väljalülitamist, kustub WiFi indikaator ja seade lülitub vähese energiatarbega režiimi. Sel ajal peate selle taaskäivitamiseks vajutama ja hoidma režiiminuppu 5 sekundit all.
2. Kui võrguga sidumist ei toimu 3 minuti jooksul, kustub WiFi indikaator. Taaskäivitamiseks peate režiiminuppu 5 sekundit all hoidma.
3. Kui ruuter lülitub pärast sidumise lõpetamist välja, kustub WiFi-indikaator. Ruuteri käivitumisel ühendatakse WiFi automaatselt võrguga.

Rakenduse Clean Air Optima® kasutamine

Ühenduvus

Ühilduvus nutitelefoni ja tahvelarvutiga:
iPhone'i, iPadi ja Androidi seadmed

Seade ühendub WiFi kaudu rakendusega:
CleanAirOptima

Tähelepanu! Ruuter peab olema seatud 2,4 GHz lairibale. Kui ruuter on seatud 5,0 GHzpeale, ei ole võimalik ühendust luua.

Seadistage WiFi-ühendus

1. Laadige alla ja installige rakendus „CleanAirOptima“ App Store 'ist või Google Play Store' ist.
2. Looge konto ja logige sisse.
3. Ruuter peab olema seatud 2,4 GHz lairibale. Kui ruuter on seatud 5,0 GHz peale, ei saa ühendust luua.
4. Veenduge, et Bluetooth oleks nutitelefonis lubatud.
5. Ühendage seade pistikupessa ja lülitage see sisse. WiFi indikaator hakkab vilkuma. Jei WiFi lempiirksi, MODE kinnitage 5 sekundit. Tada kiiresti mirsės WiFi lempute. Teie WiFi-d on lihtne kasutada ja olete sellega rahul.
6. Veenduge, et teie nutitelefon või tahvelarvuti on edukalt WiFi-võrguga ühendatud.
7. Avage rakendus CleanAirOptima ja klõpsake suvandit Lisa seade . Teie seade on loendis ja saate selle valida. Kui mitte, valige Auto Scan (Automaatne skannimine) . Seadme võrguga ühendamiseks järgige ekraanil kuvatavaid juhiseid.
8. Valige rakenduse Clean Air Optima® seadme lisamine, järgige rakenduse juhiseid.
9. Kui seade on seotud, jääb WiFi märgutuli pidevalt põlema.
10. Kui konfigureerimine on edukas, saate seadme juhtimiseks kasutada rakendust Clean Air Optima®.

Märkus.

- Kui teie vaikevõrk on muutunud, lähtestage WiFi-ühendus, järgides juhiseid 1-9 jaotises „WiFi-ühenduse seadistamine”.
- Kui soovite siduda nutitelefoni või tahvelarvutiga mitu seadet, peate seda tegema üksteise järel.
- Veenduge, et nutitelefoni või tahvelarvuti ja seadme vaheline kaugus on alla 5 meetri ja takistusi ei ole. Samuti veenduge, et olete seadmega samas ruumis.

Lähtestage WiFi-funktsioon:
- lähtestage WiFi, vajutades 5 sekundit nuppu „Mode“ (Režiim), WiFi märgutuli vilgub kiiresti.

Seadmete ühendamine mitme telefoniga

Märkus. Esmalt peab teine inimene oma telefoni installima Clean Air Optima® rakenduse ja looma uue konto.

Jagage seadet piiratud juurdepääsuga.
Saate valida 1 seadme jagamise mitme inimesega.
Sellel inimesel on seejärel juurdepääs, kuid ta ei saa kõiki seadeid hallata.

Seadme jagamiseks mitme inimesega järgige allolevaid juhiseid.
1. Minge vastava seadme juurde.
2. Minge paremas ülanurgas oleva pliiatsi või kolme punkti juurde.
3. Valige „Jaga seadet".
4. Valige „Lisa jagamine".
5. Valige jagamise viis nt e-posti, whatsappi, sms-i vms kaudu ja jätkake.
6. Seade ilmub Clean Air Optima® rakenduses automaatselt koos teise kontoga.

Jagage seadet täieliku juurdepääsuga.
Saate oma kodujuhtimisse lisada ühe inimese või mitu inimest.
Sellel inimesel on seejärel juurdepääs kõigile teie seadmetele, mis on juba lingitud ning tal on kõik õigused ja load. Jääte alati peaadministraatoriks.

Järgige allolevaid juhiseid, et lisada keegi oma kodujuhtimisse.
1. Avage Clean Air Optima® rakendus ja minge jaotisesse „Mina".
2. Seejärel valige „Kodujuhtimine".
3. Valige „Loo kodu".
4. Valige vastav „Kodu" ja „Lisa liige".
5. Valige jagamise viis nt e-posti, whatsappi, sms-i vms kaudu ja jätkake.
6. Vastav „Kodu" kuvatakse automaatselt selle isiku Clean Air Optima® rakenduses, kellega te oma „Kodu" jagasite.
7. Teisel kontol.
   Minge Clean Air Optima® rakenduses avaekraanile. Minge üles vasakule ja valige „Kodu".

Puhastamine ja hooldus

Tolmu ja mustuse kogunemine seadme tagaküljele mõjutab negatiivselt ventilaatori jõudlust. Optimaalse jõudluse tagamiseks tuleb ventilaatori tagakülge puhastada vähemalt kord kuus. See ventilaator on väga ohutu ja kergesti puhastatav:

1. Lülitage seade välja ja tõmmake toitejuhtme pistik välja.
2. Kui seadet kasutatakse pidevalt (24 tundi päevas) tavatingimustes, soovitame kogunenud tolmu eemaldada kord nädalas seadme tagaküljel asuvast õhu sisselaskeavast ja vähemalt kord kuus õhu väljalaskeavast. Puhastage välispinda lapiga kord kuus.
4. Vajadusel võite ventilaatori välispinna puhastamiseks kasutada pehmet lappi neutraalse puhastus-vahendiga, mida on niisutatud soojas vees (alla 50°). Kuivatage hoolikalt.
5. Kui ventilaatorit ei kasutata pikema aja jooksul, soovitame seadet hoolikalt puhastada ja lasta sellel kuivada. Seadet tuleb hoida jahedas ja kuivas kohas. Tolmu vältimiseks asetage seadmele kaitsekott.

Veaotsing

Järgnevalt on toodud veaotsingu juhised, mis aitavad lahendada probleeme, mis võivad tekkida **Clean Air Optima® CA-407W/CA-407G Smart High ja Luxury Tower ventilaatori kasutamisel.**

Probleem	Võimalik põhjus	Lahendus
Seade ei lülitu sisse.	Toitejuhe ei ole õigesti ühendatud. Toitejuhe või toitepistik võib olla kahjustatud.	Ühendage toitepistik ja pistikupesa õigesti. Veenduge, et toitejuhe ja pistik ei ole kahjustatud.
Seade tekitab liigset müra või vibreerib.	Seade on paigaldatud kaldus asendisse.	Veenduge, et seade on paigaldatud püstiasendisse.
Seade ei tööta või töötab vähenenud võimsusega.	Kontrollige minimaalset kaugust seintest ja esemetest.	Liigutage seade seintest ja esemetest kaugemale.
Seade ei reageeri kaugjuhtimispuldile.	Seadme ja kaugjuhtimispuldi vahel on takistused. Aku on õigesti paigaldatud.	Eemaldage takistused ja tagage visuaalne kontakt kaugjuhtimispuldi ja seadme vahel. Kontrollige aku laetust.
Kasutamine rakendusega Clean Air Optima® ei toimi.	Nutitelefon või tahvelarvuti pole WiFi-võrguga ühendatud. Seadmel puudub võrguühendus.	Lülitage seade välja ja lähtestage WiFi, hoides režiiminuppu all 5 sekundit, WiFi märgutuli vilgub kiiresti. Järgige juhiseid 4 kuni 10 peatükis **Kasutamine rakendusega Clean Air Optima®.**

HOIATUS!
Kui ülaltoodud soovitatud lahendused ei toimi, võtke ühendust Clean Air Optima® tehnilise toega oma piirkonna telefoninumbril. Ärge püüdke seadet lahti võtta, uuesti kokku panna või parandada, sest see võib garantii tühistada.

Tehnilised andmed

Mudel	CA-407W/ CA-407G Smart
Nimipinge	220-240V/ 50Hz
Nimivõimsus	30 W
Müratase	Vaikne ventilaator <10 dB(A) (madal)
Õhuvool	≥ 450 m³/h
Õhuvoolu kiirus	6m /s
Mõõtmed	160x160x1100 mm. Alusplaadi läbimõõt 280 mm.
Kaal	3,6 kg
Värv	Valge, musta esiküljega/Hall, musta esiküljega
Wi-Fi võrgu tüüp	Üheribaline 2,4GHz
Vastab EL-i määrustele	CE / WEEE / RoHS

Küsige seadme müüjalt või kohalikult omavalitsuselt ajakohastatud teavet pakendi ja seadme kõrvaldamise kohta.

Remont

Garantiitõend Clean Air Optima® CA-407W/CA-407G Smart High ja Luxury Tower ventilaatori kasutamisel.

Ostmiskuupäev: .....
Kliendi nimi: .....
Aadress: .....
Telefon: .....
E-posti aadress: .....
Müüja nimi: .....
Aadress: .....

1. Täitke garantiitõendi kõik väljad. Saatke see koos ostukviitungi ja seadmega originaalpakendis jaemüüjale, kellelt seadme ostsite, makstes postitasu ise ette. Lisage kindlasti paki tagastamiseks vajalik summa.

2. Lisage lühike kirjeldus kahjustusest, rikkest või tõrkest ja probleemi tekkimise asjaoludest.

Clean Air Optima® CA-407W Smart / CA-407G Smart on enne tehasest lahkumist läbinud ranged testimisprotseduurid. Kui tootel ilmneb kahe aasta jooksul pärast ostukuupäeva rike, mille põhjuseks on tootmisdefekt, siis on ostjal garantiitõendi esitamisel õigus toote tasuta parandamisele või selle osade asendamisele (tingimusel et seadme ja/või selle osade rike või kahjustus tekkis tavapärasel kasutamisel). Millele garantii kehtib: kõigi osade materjali- ja koostedefektid. Kui kaua: kaks aastat pärast ostmiskuupäeva.
Mida me teeme: remondime või asendame defektsed osad.

Muud tingimused
Käesoleva garantii tingimused asendavad kõik muud kirjalikud ja suulised sõnaselged ja kaudsed garantiid, sh kaubastatavuse ja kindlaks otstarbeks sobivuse garantiid. Tootja vastutus ei ületa mingil juhul toote eest makstud ostuhinda. Erandlike, kaasnevate, ettenägematute ja kaudsete kahjude eest tootja ei vastuta. Garantii ei kehti defektidele, mille põhjuseks on vale või hooletu kasutamine või hooldamine, vale kokkupanemine, õnnetusjuhtum, looduskatastroof, vale pakendamine või loata lahtivõtmine, muutmine või modifitseerimine, kusjuures sellised asjaolud teeme kindlaks meie ainuisikuliselt.
Kui seerianumbriga silt on eemaldatud või rikutud, siis garantii ei kehti.

Clean Air Optima International B.V.
David Ricardostraat 9-7 / 9-9
7559 SH Hengelo (ov)
The Netherlands
Tel: + 31 (0) 74 - 2670145
E-mail: info@cleanairoptima.com
Internet: www.cleanairoptima.com

Clean Air Optima®

Täname teid lugemise eest!

Jagage tagasisidet Clean Air Optima®
CA-407W/CA-407G Smart High ja Luxury Tower ventilaatori aadressil:
www.cleanairoptima.com

Korduma kippuvaid küsimusi CA-407G Smart / CA-407W Smart
kohta otsige veebisaidilt
www.cleanairoptima.com märgusõnaga CA-407G Smart /CA-407W Smart

Laadige alla PDF-kasutusjuhend:
www.cleanairoptima.com/info/manuals

Kõiki Clean Air Optima® tooteanimatsioonide
videoid saate vaadata veebisaidil:
www.youtube.com

Clean Air Optima International B.V. | David Ricardostraat 9-7 / 9-9 | 7559 SH Hengelo (ov)
The Netherlands | Telefon: +31 (0) 74 - 2670145

Clean Air Optima Germany GmbH | Enschedestraße 14 | 48529 Nordhorn | Saksamaa
Telefon: +49 (0) 5921 879-121

E-post: info@cleanairoptima.com **Internet:** www.cleanairoptima.com

CA-407W/ CA-407G Smart/ Ierīces apraksts

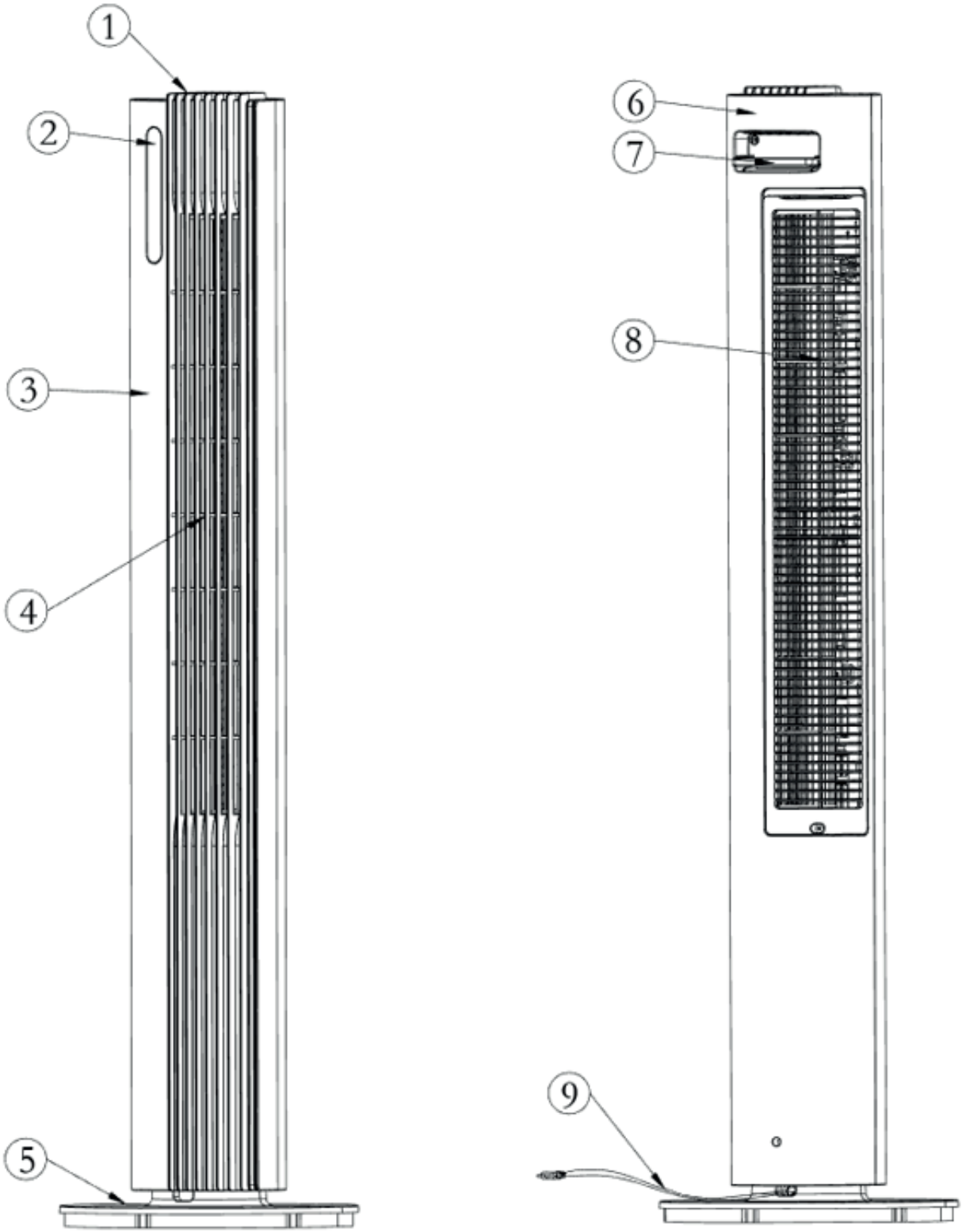

Clean Air Optima®

Latviešu valodā

Paldies, ka iegādājāties inovatīvo Clean Air Optima CA-407W/ CA-407G Smart High and Luxury torņveida ventilatoru.
Mēs novēlam jums ilgus gadus veselīgu iekštelpu gaisu ar šo efektīvo un iedarbīgo izstrādājumu.

Pārliecinieties, ka, lietojot šo elektroierīci, tiek ievēroti visi drošības pasākumi, lai ierīce darbotos pareizi. Šajās instrukcijās ir aprakstīti drošības pasākumi, kas jāievēro ierīces ekspluatācijas laikā. Tie ir paredzēti, lai novērstu traumas vai šīs ierīces bojājumus.

Ierīces apraksts
Ierīce sastāv no šādām galvenajām sastāvdaļām:
1. Vadības panelis
2. Displeja panelis
3. Priekšējais vāks
4. Svārstību pamatne
5. Aizmugurējā pamatne
6. Aizmugurējais vāks
7. Roktura un tālvadības pults turētājs
8. Aizmugurējais tīkls
9. Strāvas vads

Drošības brīdinājumi

Veiciet tālāk norādītās darbības, lai samazinātu miesas bojājumu risku, ko izraisa, piemēram, elektriskās strāvas trieciens vai ugunsgrēks.

1. Tikai lietošanai iekštelpās. Nelietojiet un neuzglabājiet ārpus telpām.
2. Izmantojiet pareizu spriegumu: AC 220 V – 240 V, 50 Hz.
3. Iņemiet kontaktdakšu, kad neizmantojat ierīci vai tīrāt tās iekšējās vai ārējās daļas.
4. Apkopiet un tīriet ierīci, kā aprakstīts šajā rokasgrāmatā.
5. Nelietojiet ierīci, ja ir redzami elektrības vada vai pašas ierīces bojājumi.
   Nelabojiet ierīci paša spēkiem tās bojājumu gadījumā.
6. Pārliecinieties, lai gaisa izplūdes atveres vienmēr būtu brīvas, notīriet putekļus, matus un citus gaisa plūsmas
   un gaisa izplūdes atveres aizsprostojumus.
7. Turiet matus, drēbes, rotaslietas un pirkstus pa gabalu no gaisa izplūdes atverēm.
8. Īpaša uzmanība jāpievērš, ja ventilators tiek izmantots bērnu tuvumā, kā arī nedrīkst bērniem ļaut spēlēties
   ar ventilatoru.
9. Nebāziet caur režģim asus priekšmetus, jo tas var izraisīt kļūmes vai elektriskās strāvas triecienus.
10. Nelietojiet ierīci telpās, kur tiek uzglabāti uzliesmojoši šķidrumi vai gāzes, siltuma avotu tuvumā vai īpaši mitrās telpās, piemēram, vannas istabā.
11. Pieskarieties ierīcei tikai ar sausām rokām.
12. Pārliecinieties, lai darbības laikā ventilators nepieskartos nekādiem priekšmetiem.
13. Pievērsiet uzmanību elektrības vada bojājumiem. Nekad nevelciet ierīci aiz vada.
14. Neļaujiet bērniem pieskarties šai ierīcei.
15. Nnododiet nolietotās ierīces atbilstošos savākšanas punktos. Neļaujiet bērniem atvērt ierīci. Ierīce nav rotaļlieta. Bērni drīkst izmantot ierīci tikai pieaugušā uzraudzībā.
16. Šo ierīci var lietot bērni no 8 gadu vecuma un personas ar ierobežotām fiziskām, maņu vai garīgām spējām vai bez pieredzes un zināšanām, ja viņiem ir nodrošināta atbilstoša uzraudzība vai instrukcijas par ierīces drošu lietošanu, un viņi saprot ar to saistītos apdraudējumus. Bērni nedrīkst spēlēties ar ierīci. Bērni nedrīkst veikt tīrīšanu un lietotāja apkopi bez uzraudzības.

17. Ja strāvas vads ir bojāts, tas jānomaina ražotājam, pēcpārdošanas servisa pārstāvim vai līdzīgai kvalificētai personai, lai izvairītos no apdraudējumiem.
18. Nenorijiet bateriju, jo tas var radīt ķīmisku apdegumu risku.
19. Šajā ierīcē ir monētas/pogas baterija. Ja monētas / pogas baterija ir norīta, tā var izraisīt smagus iekšējus apdegumus 2 stundu laikā un var izraisīt nopietnus bojājumus vai nāvi.
20. Turiet jaunas un lietotas baterijas bērniem nepieejamā vietā.
21. Ja bateriju nodalījumu nevar droši aizvērt, pārtrauciet ierīces lietošanu un noglabājiet to bērniem nepieejamā vietā.
22. Ja domājat, ka baterijas varētu būt norītas vai iekļuvušas jebkurā ķermeņa daļā, nekavējoties meklējiet medicīnisko palīdzību.
23. Baterijas satur materiālus, kas ir bīstami videi, tās ir jāizņem no ierīces, pirms tā tiek nodota atkritumu pārstrādei, un tās ir jāutilizē drošā veidā.
24. Nelieciet uz ierīces smagus priekšmetus.
25. Lūdzu, izvairieties to novietot vietās, kuras apspīd tieši saules stari. Pastāv risks, ka ierīce mainīs krāsu.

Uzstādīšanas instrukcija

1. Izņemiet torņveida ventilatoru no iepakojuma uzstādīšanai un pārliecinieties, ka visi piederumi ir iekļauti komplektā.
2. Uzstādiet ventilatoru, ievērojot tālāk sniegtos norādījumus.
   -Bloķējiet aizmugurējo pamatni un priekšējo pamatni kopā, sekojot norādījumiem **1. d**iagrammā.
   -Ievietojiet galveno korpusu uzstādītajā pamatnē gar novietojuma stabu, sekojot norādījumiem 2. **d**iagrammā.
   -Pēc uzstādīšanas novietojiet ventilatoru tam piemērotā vietā, pievienojiet to barošanas avotam un lietojiet saskaņā ar lietošanas instrukciju.
3. Ierīcei jābūt novietotai vismaz 30 cm attālumā no sienām un mēbelēm, lai nodrošinātu labu gaisa plūsmu.
4. Pārliecinieties, ka ierīces priekšējā gaisa izplūdes atvere atrodas virzienā prom no tuvākās sienas vai mēbeles. Pārliecinieties, ka gaisa ieplūdes un izplūdes atveres nav bloķētas.
5. Nekad nevelciet ierīci aiz tās vaļīgajām daļām.

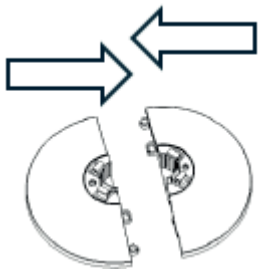

1. diagramma

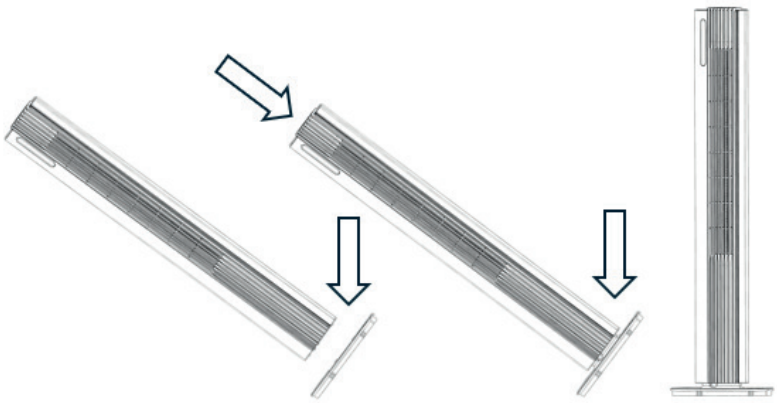

2. diagramma

Piezīme. Pieslēdzot ventilatoru pirmo reizi, “BiBi” skaņas brīdinājums nozīmē, ka ventilators ir pareizi pievienots.

Tālvadības pults

1. Atveriet bateriju vāciņu tālvadības pults aizmugurē, lai ievietotu bateriju (skatīt 1. attēlu).
2. Lai ievietotu bateriju: tālvadības pults apakšdaļā ir "drošības cilne", kas vispirms jābīda pa labi un pēc tam jāizvelk baterijas turētājs (skatīt 2. attēlu).
   Ievietojiet bateriju pareizā pozīcijā (skatīt 3. attēlu).
3. Ievietojiet baterijas nodalījuma vāciņu atpakaļ tālvadības pultī.

Tālvadības pults

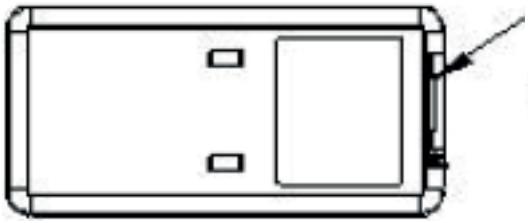

(1. attēls)

Baterijas vāciņš

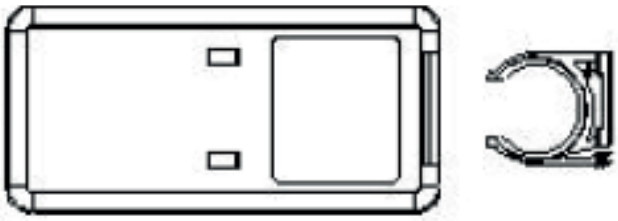

(2. attēls)

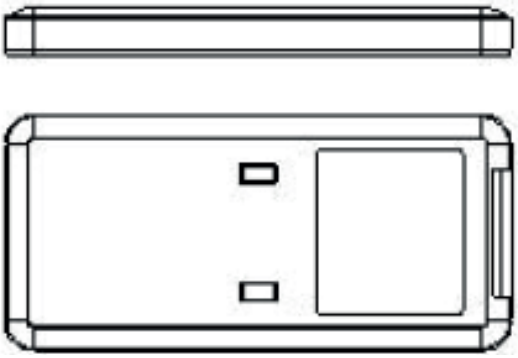

(3. attēls)

Baterija (CR2032)

Funkcijas

1. Skārienvadības pogas
2. Ventilācijas režīmi: Normāls, dabisks, miega režīms
3. 12 ātrumi
4. Spēcīga gaisa plūsma ar ātrumu 6 m/s
5. Ventilatora gaisa plūsmas ātrums līdz 450 m3/h
6. Automātiskas 80° horizontālās svārstības
7. Taimeris: 1-12 stundas
8. Sterilizācija ar plazmas ģeneratoru
9. LED displejs: IESLĒGT/IZSLĒGT, plūsmas ātrums, ventilatora režīmi, svārstības
10. Tālvadības pults
11. WI-FI funkcija

Vadības panelis/lietošanas instrukcija

Piezīme: Pieslēdzot ventilatoru pirmo reizi, "BiBi" skaņas brīdinājums nozīmē, ka ventilators ir pareizi pievienots.

Vadības panelis **Displejs**

IESLĒGT/IZSLĒGT (barošana)
Nospiediet barošanas pogu, lai aktivizētu ierīci.
Vēlreiz nospiežot barošanas pogu, ierīce izslēdzas.

ĀTRUMA poga
Nospiežot pogu Ātrums, varat mainīt ātruma līmeni ar pogu **+** un pogu **-**.
12 ventilatora ātrumi piedāvā individuālu gaisa plūsmu.

REŽĪMA poga
Nospiediet REŽĪMA pogu, lai pārslēgtos starp normālu plūsmu, dabisku plūsmu un miega režīmu.

1. Normāla plūsma : ventilatora motors darbojas ar fiksētu ātrumu atbilstoši lietotāja iestatītajai plūsmas ātrumam.
2. Dabiska plūsma : ventilatora motors darbojas neregulāri saskaņā ar iepriekš iestatīto programmu, un to var iestatīt uz zemu (pozīcija 1-4), vidēju (pozīcija 5-8) un spēcīgu (pozīcija 9-12) dabisko plūsmu kombinācijā ar plūsmas ātruma pogu. Dabiska plūsma imitē dabiskā vēja efektu, padarot gaisu maigāku un patīkamāku. Plūsmas ātruma līmeņa indikators rāda tikai sākotnējo plūsmas ātruma statusu.

Attēlā zemāk redzams dabiskās plūsmas režīma darbības princips:

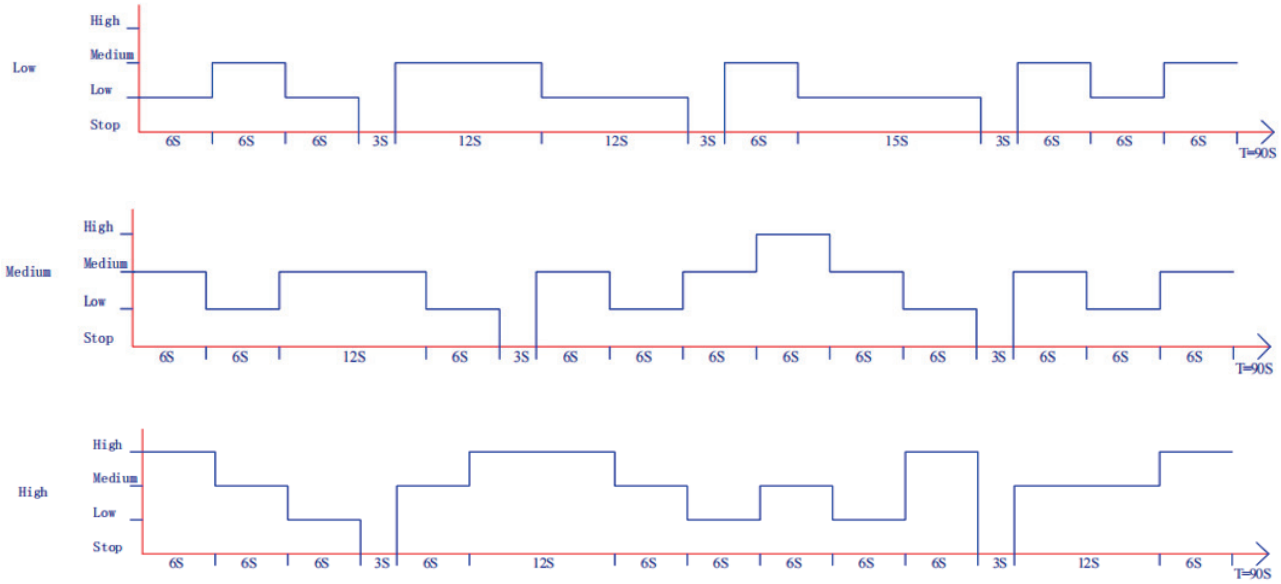

3. Miega režīms
3.1. Plānota izslēgšanās. Ja ierīce darbojas ar ātrumu 4-12, ierīce pārslēgsies uz par vienu ātrumu zemāku ātrumu ik pēc 5 minūtēm, līdz tā sasniegs 3. ātrumu. Pēc tam ierīce turpinās darboties bez izmaiņām ar 3. ātrumu.
LED displejs rāda pašreizējo plūsmas ātrumu.
3.2. Ja ierīce darbojas ar ātrumu 1-3, ierīce pārslēdzas uz 3. ātrumu.
Pēc tam ierīce turpina darboties bez izmaiņām ar 3. ātrumu. LED displejs rāda normālu plūsmas ātrumu.

TAIMERIS
Nospiediet TAIMERA pogu, lai programmētu taimeri.
Ir pieejamas šādas taimera programmas.
Ieslēgšanas funkcija: Kamēr ierīce ir dīkstāves režīmā, nospiediet pogu Taimeris un pēc tam izmantojiet pogu +/-, lai iestatītu laiku, kad ierīcei jāieslēdzas (1–12 stundas).
Izslēgšanas funkcija: Kamēr ierīce darbojas ar vēlamajiem iestatījumiem, nospiediet pogu Taimeris un pēc tam izmantojiet pogu +/-, lai iestatītu laiku, kad ierīcei jāizslēdzas (1–12 stundas).

KUSTĪBAS
Nospiediet taustiņu Kustība: ierīce sāks svārstīties.
Vēlreiz nospiediet taustiņu Kustība: ierīce pārstās svārstīties.

Steriliseerimine plasmageneraatoriga
Funktsioon on aktiveeritud: seade kiirgab plasmat ja märgutuli põleb.
Funktsioon on keelatud: seade lõpetab plasma kiirgamise ja märgutuli kustub.

GAISMA
Nospiežot pogu Gaisma, apgaismojums displejā nodzisīs.
Vēlreiz nospiežot pogu Gaisma, displejā iedegsies apgaismojums.
Kad ierīce ir ieslēgta, displeja gaisma automātiski samazinās pēc 1 minūtes. Nospiežot pogu, gaisma automātiski atkal ieslēdzas.

WI-FI funkcija
Kad ierīce ir ieslēgta, nospiediet un turiet pogu Režīms 5 sekundes, līdz ierīce vienu reizi nopīkst. Wi-Fi indikators sāks ātri mirgot pēc 5 sekundēm, un jūs varat konfigurēt tīklu Lietotnes noklusējuma režīmā. Ja tas netiek pievienots 3 minūšu laikā, Wi-Fi indikators izslēgsies. Lai atkal izveidotu savienojumu, jums jānospiež un jātur pogu Režīms 5 sekundes, līdz ierīce vienu reizi nopīkst, lai atiestatītu Wi-Fi moduli, Wi-Fi indikators ātri mirgos, un jūs varat restartēt, lai konfigurētu tīklu noklusējuma režīmā.

1. Ja strāvas padeve tiek izslēgta 10 sekunžu laikā pēc ieslēgšanas, Wi-Fi indikators atgriezīsies stāvoklī pirms strāvas izslēgšanas. Ja strāvas padeve tiek atkal ieslēgta pēc 10 sekunžu izslēgšanas, Wi-Fi indikators nodzisīs un ierīce pārslēgsies mazas jaudas režīmā. Šajā brīdī jums ir jānospiež un jātur režīma poga 5 sekundes, lai to restartētu.
2. Tīkla piekļuves procesā, ja tīkls netiek saskaņots 3 minūšu laikā, Wi-Fi indikators nodzisīs. Jums jānospiež un jātur režīma poga 5 sekundes, lai to restartētu.
3. Ja maršrutētājs tiek izslēgts pēc saskaņošanas pabeigšanas, Wi-Fi indikators nodzisīs.
Kad maršrutētājs tiek atkal ieslēgts, Wi-Fi tiks automātiski savienots ar tīklu.

Darbs ar Clean Air Optima® lietotni

Savienojamība

Saderība ar viedtālruni un planšetdatoru:
iPhone, iPad un Android ierīces

Ierīce veido savienojumu, izmantojot Wi-Fi, ar lietotni:
CleanAirOptima

Uzmanību! Maršrutētājam jābūt iestatītam darbam 2,4 GHz platjoslā. Ja maršrutētājs ir iestatīts darbam 5,0 GHz, savienojumu izveidot nav iespējams.

WiFi savienojuma izveide

1. Lejupielādējiet lietotni CleanAirOptima no App Store vai Google Play un instalējiet to.
2. Izveidojiet kontu un piesakieties.
3. Maršrutētājam jābūt iestatītam darbam 2,4 GHz platjoslā. Ja maršrutētājs ir iestatīts darbam 5,0 GHz, savienojumu nevar izveidot.
4. Pārliecinieties, ka viedtālrunī ir iespējots Bluetooth.
5. Pieslēdziet ierīci strāvai un ieslēdziet to. WiFi indikators iemirgosies. Jei WiFi lemputė, paspaudžia MODE, nepaliek 5 sekundes. Tada ātri mirks WiFi lemputė. Jūsu WiFi ir viegli lietojams, un jūs esat ar to apmierināts.
6. Pārliecinieties, ka viedtālrunis vai planšetdators ir veiksmīgi savienots ar WiFi tīkl
7. Atveriet lietotni CleanAirOptima un noklikšķiniet uz “Add device” (Pievienot ierīci) . Ierīce ir norādīta sarakstā, un jūs varat to atlasīt. Ja tā nav, izvēlieties “Auto Scan” (Automātiskā skenēšana) . Izpildiet ekrānā redzamos norādījumus, lai pievienotu ierīci tīklam.
8. Lietotnē izvēlieties pievienot ierīci Clean Air Optima® un izpildiet tur sniegtos norādījumus.
9. Kad ierīce ir savienota pārī, WiFi indikators nepārtraukti deg.
10. Kad konfigurēšana ir sekmīgi pabeigta, ierīces darbināšanai varat izmantot lietotni Clean Air Optima®.

Piezīme:

- Ja noklusējuma tīkls ir mainījies, atiestatiet WiFi savienojumu un izpildiet sadaļas “WiFi savienojuma iestatīšana” 1.–9. darbību.
- Ja pārī ar viedtālruni vai planšetdatoru vēlaties savienot vairākas ierīces, tas ir jādara pēc kārtas.
- Pārliecinieties, ka attālums starp viedtālruni vai planšetdatoru un ierīci ir mazāks par 5 metriem un nav šķēršļu. Arī pārliecinieties, ka atrodaties vienā telpā ar ierīci.

Atiestatiet WiFi funkciju:

- Atiestatiet WiFi, uz 5 sekundēm nospiežot pogu “Mode” (Režīms), WiFi indikators ātri mirgos.

Ierīču pievienošana vairākiem tālruņiem

Piezīme: Vispirms otrajai personai savā tālrunī ir jāinstalēlietotne „Clean Air Optima®"un jāizveido jauns konts.

Ierīces kopīgošana ar ierobežotu piekļuvi:
Varat izvēlēties kopīgot 1 ierīci ar vairākām personām.
Šai personai būs piekļuve, taču tā nevarēs pārvaldīt visus iestatījumus.

Izpildiet tālāk sniegtos norādījumus, lai kopīgotu ierīci ar vairākām personām:
1. Dodieties uz attiecīgo ierīci.
2. Dodieties uz zīmuļa simbolu vai trīs punktiem augšējā labajā stūrī.
3. Izvēlieties „Kopīgot ierīci".
4. Izvēlieties „Pievienot kopīgošanas iespēju".
5. Izvēlieties kopīgošanas metodi, piemēram, pa e-pastu, whatsapp, īsziņu u.c. un turpiniet.
6. Ierīce automātiski tiks parādīta lietotnē „Clean Air Optima®" kopā ar otru kontu.

Ierīces kopīgošana ar pilnu iekļuvi:
Varat pievienot vienu vai vairākas personas savas mājas pārvaldībai.
Šai personai tādējādi būs piekļuve visām jūsu ierīcēm, kas jau ir pievienotas, un tā saņems arī visas tiesības un atļaujas. Jūs tomēr vienmēr paliksiet galvenais administrators.

Izpildiet tālāk sniegtos norādījumus, lai pievienotu kādu personu savas mājas pārvaldībai:
1. Atveriet lietotni „Clean Air Optima®" un dodieties uz sadaļu „Es".
2. Izvēlieties sadaļu „Mājas pārvaldība".
3. Izvēlieties „Izveidot māju".
4. Izvēlieties attiecīgo „Māju" un „Pievienot lietotāju".
5. Izvēlieties kopīgošanas metodi, piemēram, pa e-pastu, whatsapp, īsziņu u.c. un turpiniet.
6. Attiecīgā „Māja" automātiski parādīsies tās personas lietotnē „Clean Air Optima®", ar kuru esat kopīgojis savu „Māju".
7. Otrās personas kontā:
   Lietotnē „Clean Air Optima®" dodieties uz sākuma ekrānu. Dodieties uz augšējo kreiso stūri un izvēlieties „Māja".

Tīrīšana un apkope

Putekļu un netīrumu uzkrāšanās ierīces aizmugurē negatīvi ietekmē ventilatora veiktspēju. Optimālai veiktspējai ir nepieciešama ventilatora aizmugures tīrīšana vismaz reizi mēnesī. Šis ventilators ir ļoti drošs un viegli tīrāms.

1. Izslēdziet ierīci un izņemiet kontaktdakšu no kontaktligzdas.
2. Ja normālos apstākļos ierīce tiek lietota nepārtraukti (24 stundas diennaktī), mēs iesakām reizi nedēļā notīrīt sakrājušos putekļus no ierīces aizmugurē esošās gaisa ieplūdes atveres un vismaz reizi mēnesī no gaisa izplūdes atveres. Reizi mēnesī notīriet ārējo ierīces virsmu ar drānu.
3. Ja nepieciešams, varat izmantot mīkstu drānu un neitrālu tīrīšanas līdzekli, kas izšķīdināts siltā ūdenī (zem 50°),
   lai notīrītu ventilatora ārpusi. Rūpīgi nožāvējiet ierīci.
4. Ja ventilators netiek izmantots ilgāku laiku, iesakām rūpīgi notīrīt ierīci un ļaut tai nožūt. Ierīce jāuzglabā vēsā un sausā vietā. Novietojiet maisu virs ierīces, lai izvairītos no putekļu uzkrāšanās.

Problēmu novēršana

Tālāk ir sniegts problēmu novēršanas ceļvedis, kas palīdzēs atrisināt visas problēmas, kas var rasties, izmantojot **Clean Air Optima® CA-407W/CA-407G Smart High and Luxury torņveida ventilatoru.**

Problēma	Iespējamais cēlonis	Risinājums
Ierīce neieslēdzas.	Strāvas vads nav pareizi pievienots. Strāvas vads vai kontaktdakša var būt bojāta.	Pievienojiet strāvas kontaktdakšu un kontaktligzdu pareizi. Pārbaudiet, vai strāvas vads un kontaktdakša nav bojāti.
Ierīce rada lielu troksni vai vibrē.	Ierīce ir uzstādīta šķībi.	Pārliecinieties, ka ierīce ir uzstādīta taisni.
Ierīce nedarbojas vai tās jauda nav pietiekama.	Pārbaudiet minimālo attālumu līdz sienām un priekšmetiem.	Pārvietojiet ierīci prom no sienām un priekšmetiem.
Ierīce nereaģē uz tālvadības pulti.	Starp ierīci un tālvadības pulti ir šķēršļi. Baterija ievietota pareizi.	Novērsiet šķēršļus un nodrošiniet vizuālu kontaktu starp tālvadības pulti un ierīci. Pārbaudiet bateriju uzlādes statusu.
Darbības ar Clean Air Optima® lietotni nedarbojas.	Viedtālrunis vai planšetdators nav pievienots Wi-Fi tīklam. Ierīcei nav savienojuma ar tīklu.	Izslēdziet ierīci un atiestatiet Wi-Fi ierīcē, nospiežot pogu Režīms 5 sekundes, Wi-Fi indikatora lampiņa sāks ātri mirgot. Pēc tam veiciet 4. līdz 10. darbību no sadaļas **Darbības ar Clean Air Optima® lietotni.**

BRĪDINĀJUMS!
Ja iepriekš ieteiktie risinājumi nedarbojas, lūdzu, sazinieties ar Clean Air Optima® tehnisko atbalsta dienestu, zvanot uz sava reģiona tālruņa numuru. Nemēģiniet izjaukt, salikt atpakaļ vai salabot ierīci, jo tas var anulēt garantiju.

Specifikācijas

Modelis	CA-407W/ CA-407G Smart
Nominālais spriegums	220-240V / 50Hz
Nominālā jauda	30W
Skaņas līmenis	Kluss ventilators <10 dB(A) (zems)
Gaisa plūsma	≥ 450 m³/h
Gaisa ātrums	6m /s
Izmēri	160x160x1100 mm. Pamatnes plāksnes diametrs 280 mm.
Svars	3,6 kg
Krāsa	Balta ar melnu priekšējo vāku/pelēka ar melnu priekšējo vāku
Wi-Fi tīkla veids	Viena josla 2,4GHz
Atbilst ES noteikumiem	CE / WEEE / RoHS

Jautājiet savam mazumtirgotājam vai pašvaldībai atjauninātu informāciju par iepakojuma un ierīces utilizēšanu.

Apkope

Garantijas sertifikāts par Clean Air Optima® CA-407W/CA-407G Smart High and Luxury torņveida ventilatoru.

Iegādes datums: .....
Klienta vārds/nosaukums: .....
Adrese: .....
Tālrunis: .....
E-pasts: .....
Pārdevēja vārds/nosaukums: .....
Adrese: .....

1. Lūdzam pilnībā aizpildīt šo garantijas talonu. Nosūtiet to savam izplatītājam ar rēķinu un ierīci, apmaksājot atpakaļsūtīšanu un izmantojot oriģinālo iepakojumu. Pārliecinieties, vai atpakaļsūtīšanas izdevumi ir apmaksāti pienācīgā apmērā.

2. Lūdzu, iekļaujiet īsu bojājuma, kļūmes vai nepareizas darbības aprakstu, kā arī aprakstiet apstākļus, kādos šīs problēmas radās.

Pirms mitruma savācējs Clean Air Optima® CA-407W Smart / CA-407G Smart tiek izvests no rūpnīcas, tam tiek veiktas stingras pārbaudes. Ja divu gadu laikā no iegādes brīža ierīce nedarbojas atbilstoši specifikācijām ražotāja trūkuma dēļ, pircējs var saņemt bezmaksas labošanu vai daļu nomaiņu, uzrādot šo garantiju (ja ierīces un/vai daļu defekts vai bojājums rodas normālos darbības apstākļos). Uz ko attiecas garantija: visas detaļām, kurām ir materiāla vai ražošanas defekts. Cik ilgi: divus gadus no iegādes datuma. Kā rīkosimies: veiksim remontu vai nomainīsim visas bojātas detaļas.

Citi nosacījumi
Šīs garantijas nosacījumi aizstāj jebkuru citu rakstisku, skaidri izteiktu vai domātu, rakstisku vai mutisku garantiju, tostarp jebkādu garantiju attiecībā uz atbilstību kvalitātei vai konkrētam mērķim. Ražotāja maksimālais atbildības apmērs nepārsniedz reālo par produktu samaksāto maksu. Ražotājs nekādā gadījumā nav atbildīgs par speciālu, netīšu, izrietošu vai netiešu kaitējumu. Šī garantija neattiecas uz defektu, ja mēs esam noteikuši, ka tas radies nepareizas vai neatbilstošas lietošanas vai apkopes, nepareizas montāžas, negadījuma, dabas katastrofu, neatbilstoša iepakojuma vai nesankcionētu manipulāciju, izmaiņu vai modifikāciju rezultātā.
Šī garantija nav derīga, ja etiķete, uz kuras ir sērijas numurs, ir noņemta vai sabojāta.

Clean Air Optima International B.V.
David Ricardostraat 9-7 / 9-9
7559 SH Hengelo (ov)
The Netherlands
Tel: + 31 (0) 74 - 2670145
E-mail: info@cleanairoptima.com
Internet: www.cleanairoptima.com

Clean Air Optima®

Paldies, ka iepazināties ar šiem norādījumiem!

Dalieties savās atsauksmēs par Clean Air Optima® CA-407W/CA-407G Smart High and Luxury torņveida vietnē:
www.cleanairoptima.com

Lai skatītu bieži uzdotos jautājumus par CA-407W Smart / CA-407G Smart, apmeklējiet vietni www.cleanairoptima.com un meklējiet CA-407W Smart / CA-407G Smart.

Lejupielādēt PDF lietošanas pamācību:
www.cleanairoptima.com/info/manuals

Skatiet visu Clean Air Optima® izstrādājumu animācijas videoklipus vietnē
www.youtube.com

Clean Air Optima International B.V. | David Ricardostraat 9-7 / 9-9 | 7559 SH Hengelo (ov)
The Netherlands | Tālrunis: +31 (0) 74 - 2670145

Clean Air Optima Germany GmbH | Enschedestraße 14 | 48529 Nordhorn | Vācija
Tālrunis: +49 (0) 5921 879-121

E-pasts: info@cleanairoptima.com **Tīmekļa vietne:** www.cleanairoptima.com

A guarantee for healthy indoor air quality!

Designed in Germany

More info:
www.cleanairoptima.com

© 2024 Clean Air Optima®, All rights reserved, Made in P.R.C.

Trademarks owned by: Clean Air Optima Germany GmbH,
Enschedestraße 14, 48529 Nordhorn, Germany